SORTIMENTSÖVERSIKT

LEDVANCE LED-ARMATURER

MARS 2023

LEDVANCE.SE

LEDVANCE

SYMBOLER OCH FÖRKORTNINGAR

LISTA ÖVER FÖRKORTNINGAR

ASYM	Asymmetrisk
AT	Automatiskt test
BK	Svart
CCT	Korrelerad färgtemperatur
D	Direkt
DA	Dubbel asymmetrisk
D/I	Direkt/Indirekt
DEG	Grad (spridningsvinkel)
DK	Darklight (cut-off)
DL	Downlight
DN	Diameter Nominell
DP	Damp Proof
DS	Dubbel symmetrisk
EM	Nödbelysning
ER	Energy rail
FL	Flood (spridningsvinkel)
Flood	Floodlight
FP	Brandsäker (brandklassad upp till ...)
GY	Grå
HB	High Bay
HO	High Output
IND	Indirekt
INDV	IndiviLED
LN	Linear
MT	Manuellt test
MP	Mikroprismatisk (= UGR < 19)
N	Smal (spridningsvinkel)
NFL	Narrow Flood (spridnings vinkel)
O	Utomhus
OP	Opal
PFM	Performance
RD	Rund
S	Sensor
SF	Surface
SI	Silver
SP	Spot
SQ	Kvadratisk
Surface-C	Surface Circular
SYM	Symmetrisk
TH	Genomkoppling
Track	Tracklight
UGR	Unified Glare Rating
UO	Ultra Output
VAL	Value
VN	Mycket smal spridningsvinkel
VW	Mycket bred spridningsvinkel
W	Bred (90° spridningsvinkel)
WT	Vit
WW	Wallwasher = asymmetrisk

IP — IP-klassificering

IP 20 / IP 44 — IP-klassificering baksida/framsida

IK — IK Skyddsklass

Ra — Färgåtergivningsindex

SDCM ≤3 — MacAdam färgkonsistens

Dimbar eller DALI

lm — Ljusflöde i lm

W — Effekt i W

K — Färgtemperatur i K

lm/W — Ljusutbyte

LEDVANCE 5 års garanti — Garanti

Sensorversioner

Håltagningsmått

ERSÄTTER — Ersättning för traditionell motsvarighet

L70 — t [h]: L70 / B50 @ 25 °C (T_a)

L80 — t [h]: L80 / B10 @ 25 °C (T_a)

L90 — t [h]: L90 / B10 @ 25 °C (T_a)

Spridningsvinkel i °

Vikt

Förpackningsenhet

No. — Fig. nr.

W / W — Powerselect

Skyddsklass I

Skyddsklass II

ENEC-certifiering

TÜV SÜD — TÜV Süd-certifiering

TÜV Rheinland CERTIFIED — TÜV Rheinland certifiering

LEDVANCE: AVANCERAR FRAMÅT

GÖR DÅLIGT LJUS DIG RASANDE? BYT TILL LEDVANCE ARMATURER.

Med över 100 års erfarenhet av allmänbelysning kombinerar LEDVANCE traditionell ljusteknik med banbrytande ljusinnovationer för nästan alla applikationer. Utöver detta unika kunnande förlitar vi oss särskilt på långsiktiga kundrelationer och ett starkt globalt försäljningsnätverk.

Som tekniktrendexperter leder vi vägen för att möta de snabbt föränderliga kraven på högkvalitativt och långvarigt ljus. Och som en stark lokal partner finns vi alltid vid din sida i över 140 länder.

Oavsett om det gäller armaturer, ljuskällor, vårt LED Strip System eller toppmoderna ljushanteringslösningar, är våra team av specialister fokuserade på våra kunders specifika behov. Vi ger ett avgörande bidrag till att öka din konkurrenskraft med tekniska innovationer och lättanvända, intelligenta belysningslösningar som följer EU:s regelverk.

Med detta i åtanke ger vår reviderade och kraftigt utökade belysningsportfölj också övertygande svar på vår tids utmaningar. Den består av fler energi- och resurssnåla produkter än någonsin tidigare och erbjuder även stor funktionalitet, enkelt underhåll och belysningskvalitet till ett attraktivt pris/prestanda-förhållande. Detta gör att du kan erbjuda dina kunder hållbara, framtidssäkra belysningslösningar.

Vi fokuserar alltid på nyttan för dig som belysningsproffs. Därför gör vi allt vi kan för att göra våra produkter och system enkla att planera, installera och kombinera.

Baserat på dessa principer kommer vi att fortsätta att utveckla sofistikerade produkter och ge dig optimalt stöd i din personliga kamp mot dåligt ljus.

INNEHÅLL

ARMATURSORTIMENT FRÅN LEDVANCE: VAD ÄR NYTT? 06

DOWNLIGHTS 20

Downlight UGR19 22
Downlight Comfort 24
Downlight Surface IP65 26
Downlight Alu 28
Downlight Slim Alu 30

STANDARDAPPLIKATIONER: Offentliga områden | Butiker | Trapphus Korridorer | Foajéer | Badrum | Kök

INFÄLLDA ARMATURER 76

Panel IndiviLED 78
Panel IP54 80
Panel Comfort CRI 90 82
Panel Comfort 84
Panel Compact 88
Panel tillbehör 92

STANDARDAPPLIKATIONER: Allmän inomhusbelysning | Offentliga byggnadskontor | Konferensrum | Korridorer

SPOTLIGHTS 32

Spot Vario 36
Spot Multi 38
Spot Square Adjust 40
Spot Fix 42
Spot Adjust 44
Spot Darklight 46
Spot Fire Rated 48
Spot Air Fix 50
Spot Air Adjust 52
Spot tillbehör 54

STANDARDAPPLIKATIONER: Allmän belysning | Hotell | Restauranger Caféer | Accentbelysning | Gallerier | Museer | Bostadsinredning

PENDLADE OCH YTMONTERADE ARMATURER 96

Panel Direct/Indirect 98
Linear IndiviLED Direct/Indirect 100
Linear IndiviLED Direct/Indirect tillbehör 102
Linear IndiviLED Direct 104
Linear IndiviLED Direct Tillbehör 107

STANDARDAPPLIKATIONER: Allmän inomhusbelysning | Kontor | Bibliotek | Skolor | Korridorer | Entréområden

TRACKLIGHTS 56

Tracklight Spot Zoom DIM 58
Tracklight Spot 60
Tracklight Spot Reflector 62

STANDARDAPPLIKATIONER: Butiker | Modebutiker | Boutiques | Varuhus Hotell | Kaféer | Gallerier | Museer | Showrooms

LINJÄRA ARMATURER 108

Linear Surface IP44 Gen 2 110
Linear Ultra Output 112
Linear Compact 114
Linear Magnetic Batten T5 116

STANDARDAPPLIKATIONER: Offentliga byggnader | Korridorer Entréområden | Trapphus | Cove | Belysning | Hyllor

VÄGG- OCH TAKARMATURER 64

Surface Compact IK10 66
Surface Circular 68
Surface Circular Cover 70
Surface Bulkhead 72
Surface Bulkhead Tillbehör 75

STANDARDAPPLIKATIONER: Offentliga områden | Gångvägar | Trappor badrum | Foajéer

TRUNKING SYSTEM 118

TruSys Flex 120
TruSys Flex Energy Rail & Tillbehör 126
TruSys 132
TruSys Energy Rail & Tillbehör 134

STANDARDAPPLIKATIONER: Fabriker | Lager | Verkstäder

MER INFORMATION OM LEDVANCE 220

FUKTSÄKRA ARMATURER 140

Damp Proof Compact Gen 1 142
Damp Proof Compact Gen 2 144
Damp Proof 146
Damp Proof Sensor 150
Damp Proof Special 152
Damp Proof Housing 154
Damp Proof Housing tillbehör 155
Damp Proof Slim Value 158
Damp Proof Value 160

STANDARDAPPLIKATIONER: Fabriker och lager | Parkeringsplatser gångtunnel | Garage | Workshops | Produktionslinjer | Lantbruk

HIGH BAY-ARMATURER 162

High Bay 164
High Bay DALI 166
High Bay tillbehör 168
High Bay Compact 170
High Bay Compact tillbehör 172

STANDARDAPPLIKATIONER: Lager | Logistikcenter | Industrier med höga takhöjder (t.ex. flygplatser)

LOW BAY-ARMATURER 174

Low Bay Flex 176
Low Bay Flex Ball Proof 178
Low Bay Flex tillbehör 179

STANDARDAPPLIKATIONER: Lager | Logistikhallar | Industri- och lageranläggningar | Stormarknader

STRÅLKASTARE 180

Floodlight 10 W – 50 W 182
Floodlight 65 W – 200 W 184
Floodlight Sensor 186
Floodlight Photocell 188
Floodlight Max 190
Floodlight Max Power Supply 193
Floodlight Performance 194
Floodlight Performance DALI 197
Floodlight Area 200

STANDARDAPPLIKATIONER: Byggnadsfasader | Offentliga områden Industri | Belysning av stora ytor | Idrottsanläggningar | Byggarbetsplatser | Parkeringsplatser | Gångtunnlar

STREETLIGHTS 202

Streetlight Flex Small 204
Streetlight Flex Medium 206
Streetlight Flex Large 208
Streetlight Flex tillbehör 210

STANDARDAPPLIKATIONER: M-, C- och P-klass vägar enl. enligt EN 13201 | Parkering | Offentliga områden | Industri

NÖDBELYSNINGSARMATURER 212

Nödbelysningsarmaturer 213
Nödbelysning konverteringsbox 214

STANDARDAPPLIKATIONER: Utrymningsvägar (korridorer) | Öppna områden (anti-panik) | Offentliga byggnader | Butiker | Kontor

LED-DRIVDON FÖR KONSTANTSTRÖM 216

LED-drivdon DALI Performance 217
LED-drivdon Performance Phase-Cut 218
LED-drivdon Performance Dip Switch 219

Alla värden för skyddsklasserna IP och IK gäller uteslutande för armaturer (exklusive tillbehör).

BÄTTRE LJUS – SNABBT OCH E
LED-ARMATURER FRÅN LEDVA N

FOKUSERA PÅ DINA BEHOV

LEDVANCE är en stark partner att ha vid din sida när du behöver inspirera dina kunder med perfekta belysningslösningar. Vi lyssnar noga på installatörer och belysningsproffs – och arbetar ständigt med att förbättra våra produkter och tjänster. Vi strävar inte bara efter att uppfylla dina förväntningar utan att överträffa dem – i valet av produkter, kvaliteten på ljuset och enkel, användarvänlig installation.

Detta bevisar vi ännu en gång med vår reviderade och kraftigt utökade armaturportfölj. Förbättrad i prestanda och effektivitet, och inklusive ett antal nya produkter, erbjuder den dig nu ännu fler alternativ för kontor, industri, parkering, butik och urbana applikationer.

Detta gör att du kan ge dina kunder övertygande svar på dagens utmaningar för varje projekt – hållbara belysningslösningar som sparar energi och resurser, minskar underhållskostnaderna och kombinerar hög funktionalitet med hög belysningskvalitet.

TILLSAMMANS FÖR BÄTTRE LJUS

LEDVANCE stödjer dig med en omfattande belysningsportfölj från en enda källa, ett utmärkt pris-prestandaförhållande och garantier [1] upp till 5 år. Men det är inte allt. Våra tjänster är perfekt skräddarsydda för professionella användares behov. Till exempel innebär vårt globala leverantörs- och försäljningsnätverk att vi alltid finns vid din sida var du än befinner dig. Och du kan lita på oss genom alla dina belysningsprojekt – från första konsultation till teknisk support.

Gå till ledvance.se/garanti för detaljerade garantivillkor

PRISBELÖNT ARMATURDESIGN

Design gör produkter unika – som vårt individuella, estetiska och funktionella SCALE-formspråk.
Med armaturdesignen ville vi skapa estetiskt värde utöver armaturens rena funktion. Den fascinerande kombinationen av form och funktion inspirerar inte bara våra kunder utan har även uppmärksammats utanför belysningsmarknaden - som tilldelningen av det tyska designpriset German Design Award 2019 visar.

ENKELT ATT INSTALLERA
A NCE

FÖRDELAR FÖR KUNDERNA HOS LEDVANCE:

- Globalt nätverk
- Brett produktsortiment
- Utmärkt service

FULL SERVICE FÖR ATT DITT PROJEKT SKA BLI EN SUCCÉ

Förutom förstklassiga produkter och kompetent kundservice (kundservice@ledvance.com), stödjer vi dig på många andra sätt under dina belysningsprojekt. Gå till **www.ledvance.se** och upptäck värdefulla servicekoncept som Fast Light Calculation Tool, våra eLearning-moduler eller DIALux/RELUX ljusplaneringsprogramvara.

SKRÄDDARSYDDA ARMATURER

Behöver du skräddarsydda armaturer för ett projekt? Vi tar gärna fram en belysningslösning anpassad efter dina behov.

Vänligen kontakta oss för att diskutera dina behov.

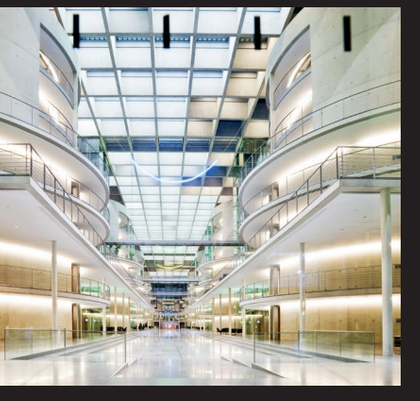

DEN BÄSTA TIDEN ATT BYTA TILL LED ÄR NU!

EU-ÖVERENSSTÄMMANDE LED-LÖSNINGAR FRÅN LEDVANCE

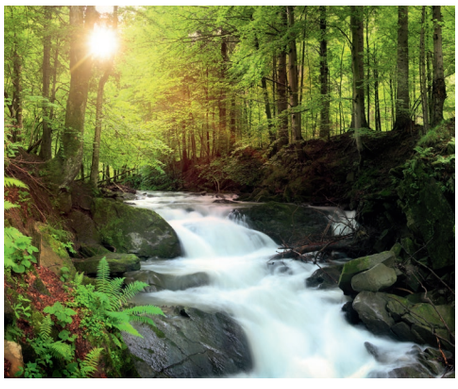

SITUATIONEN
MER EFFEKTIVITET FÖR VÅRT KLIMAT

Som en åtgärd mot klimatförändringarna strävar EU efter att minska koldioxidutsläppen $_2$ i byggnader med 30 % till 2030. Dessutom begränsar EU:s RoHS-direktiv undantagen för kvicksilver i ljuskällor ytterligare. Som ett resultat kommer kvicksilverhaltiga och ineffektiva ljuskällor gradvis inte längre släppas ut på marknaden under 2023.

UTMANINGEN
BYT TILL LED

LED-tekniken är effektiv, mångsidig och framtidssäker. Men bytet från utdaterade T5/T8-lysrör och kompaktlysrör till innovativa LED-alternativ i befintliga belysningssystem fungerar inte alltid som en enkel eftermontering – de lokala förhållandena skiljer sig för mycket.

HEJDÅ LYSRÖR OCH HALOGEN. HEJ LED.

Ljuskälleförbudet 2023 närmar sig. Så spela säkert och byt till EU-kompatibla och energi- och kostnadseffektiva LED-lösningar från LEDVANCE nu.

	CIRKELLYSRÖR T5/T9*	KOMPAKTLYSRÖR med plug-in sockel (CFLni-2pin/4pin)	LYSRÖR T5 och T8	HALOGEN-stiftsockel G4, GY6.35, G9
Produkter som påverkas				
2023	25.02.		25.08.	01.09.
LEDVANCE LED-ersättnings-produkter				

*T9-utfasning av LEDVANCE

LÖSNINGEN
BYTE AV LJUSKÄLLA ELLER NY ARMATUR

I LEDVANCE har du en belysningspartner vid din sida som erbjuder dig ett övertygande alternativ anpassat för just din situation och hjälper dig att hitta lösningar – från direktbyte och omkoppling till uppgraderingar och nyinstallationer.

Detta gör att du alltid har rätt ersättare i och med utfasningen av ljuskällor, klimatförändringar och energibrist – och gör samtidigt att du framgångsrikt kan delta på marknaden.

En detaljerad översikt över ljuskälleutfasningen 2023 finns på: **ledvance.com/lampban2023**

4 ALTERNATIV FÖR ALLA SITUATIONER – HUR MAN BYTER

LÖSNINGAR MED LED-LYSRÖR

EFTERMONTERING

Enkel direktersättning:
- Brett utbud av LED-lysrör för enkelt, snabbt och säkert byte
- Ingen omkoppling behövs
- Som ersättning för lysrör som drivs med konventionella eller kompatibla elektroniska drivdon
- Hitta rätt LED-lysrör med bara några få steg med det praktiska Tube Finder -verktyget.

Gå direkt till Tube Finder: **ledvance.se/tubefinder**

OMVANDLING

Om det inte finns något eftermonteringsalternativ eller om kunden värdesätter maximala energibesparingar och lågt underhåll är omkoppling lösningen.

1. LED-lysrör på nätspänning:
Särskilt snabb och applicerings-orienterad med konverteringssatsen och det matchande utbudet av T5- och T8 LED-lysrör

2. LED-lysrör externt system:
T5/T8 LED-lysrör och externt drivdon: Den perfekta lösningen för att byta från gamla lysrör och dimbara DALI-drivdon till effektiv och dimbar LED-teknik.

LÖSNINGAR MED LED-ARMATURER

UPPGRADERA

Uppgradera med armatur-i-armatur-principen:
- LINEAR MAGNETIC BATTEN T5 uppgraderingssats för befintliga T5- och T8 rasterarmaturer
- Positionering och montering med justerbara magneter
- Snabb, verktygsfri omkoppling tack vare anslutningsboxen
- Designad för användning med T5 AC LED-lysrör
- Finns i tre olika längder

NY INSTALLATION

Komplett ersättning med moderna LED-ARMATURER:
- Stort utbud av innovativa armaturer för nybyggnation eller renoveringsprojekt
- Attraktiv design och hög kvalitet
- Hög funktionalitet för intelligent ljusstyrning
- Lång livslängd och maximal potential för energibesparingar

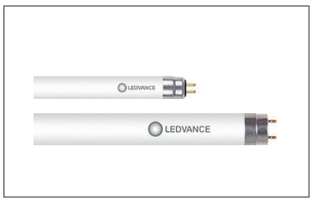

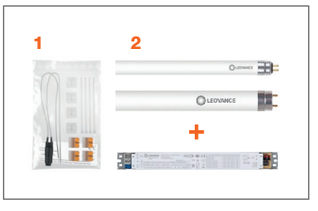

VIVARES – BEKVÄM OCH ENERGIEFFEKTIV LJUSSTYRNING

Ytterligare information finns online och i vår broschyr om LEDVANCE VIVARES LJUSSTYRNINGSSYSTEM: **ledvance.se/vivares**

Det framtidssäkra IoT -ljusstyrningssystemet (LMS) från LEDVANCE ger nytt ljus på tillvaron Det gör det enklare och flexiblare än någonsin att alltid skapa optimala ljusförhållanden efter just dina önskemål. Systemet är lämpligt för alla kontorslösningar och är extremt pålitligt och kompatibelt. Dessutom kan systemet underhållas på distans vilket ökar ekonomin utöver allmänt underhåll och energibesparingar. LEDVANCE erbjuder dig allt från en enda källa: alla LMS-komponenter och matchande LED-armaturer.

En annan fördel med sortimentet är dess stora flexibilitet. Oavsett om du väljer det trådlösa alternativet via VIVARES Zigbee eller den trådbundna versionen baserad på DALI-teknik, har vi alltid rätt lösning för dig och stöttar dig varje steg på vägen. Men vad du kan förvänta dig av båda teknikerna är att de är extremt bekväma och lätta att installera av vem som helst.

Det nya VIVARES HCL-systemet kombinerar fördelarna med ljusstyrning med mänskligt centrerad belysning, och förser hela golvlösningar med HCL-belysning – för större koncentration, välbefinnande och prestanda.

TRÅDLÖS, MODERN, FLEXIBEL: VIVARES ZIGBEE

DIN IDEALA LÖSNING OM DU INTE KAN GÖRA FÖR MÅNGA STRUKTURELLA FÖRÄNDRINGAR OCH/ELLER LETAR EFTER FLEXIBLA RUMSSITUATIONER.

Det trådlösa VIVARES Zigbee-systemet är idealiskt för att modernisera befintliga byggnader där omkoppling ofta inte är ett alternativ. Om en byggnad är kulturminnesmärkt eller saknar undertak behöver du produkter som inte kräver några ytterligare styrlinjer. Även i situationer där ljusfördelningen behöver ändras ofta är VIVARES Zigbee det perfekta valet eftersom systemet är lätt att anpassa.

LEDVANCE erbjuder ett brett utbud av kompatibla LED-armaturer som gör att VIVARES Zigbee-systemet kan erbjuda energibesparande belysning i befintliga byggnader. Som tillval kan systemet kopplas till en molnapplikation för att generera underhålls- och energiförbrukningsrapporter.

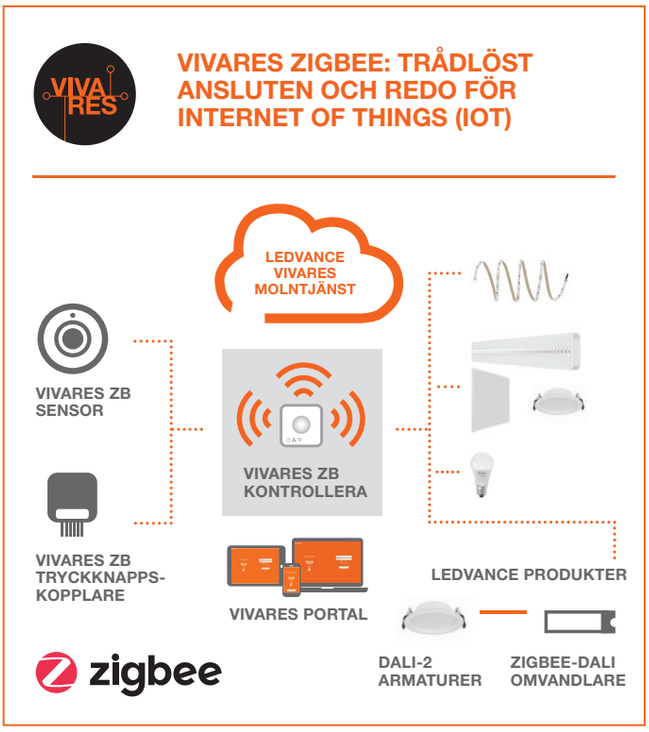

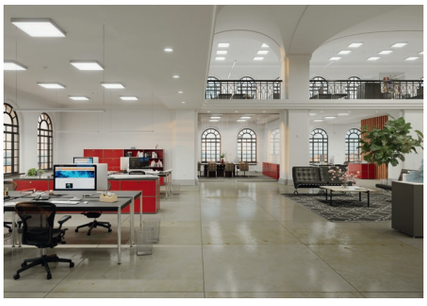

INDUSTRISTANDARD OMDEFINIERAD: VIVARES DALI

VIVARES DALI ÄR IDEAL FÖR NYBYGGNATIONER OCH RENOVERERINGAR, MED RUM FÖR YTTERLIGARE STYRNINGAR.

Systemet är lämpligt om styrledningarna kan vara trådbundna och kraven för att tilldela ljusdistributionen är långsiktig. Alla VIVARES DALI-produkter är DALI-2-certifierade och tekniskt anpassade till perfektion. Eftersom detta är ett öppet system är det även kompatibelt med andra DALI-2-produkter.

Driftsättningen är enkel och självförklarande via ett webbläsarbaserat driftsättningsverktyg. Och VIVARES DALI är naturligtvis också redo för Internet of Things (IoT) – och kan därför generera underhålls- och energiförbrukningsrapporter via VIVARES Cloud.

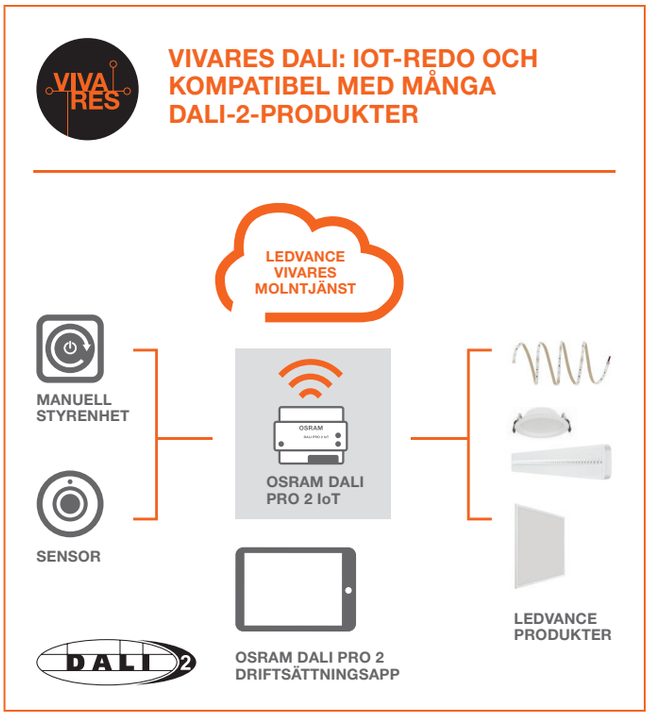

LEDVANCE BIOLUX: HUMAN CENTRIC LIGHTING SÄTTER MÄNNISKAN I FOKUS

Kontor med lite dagsljus, mörka mötesrum och konstgjort ljus till sent på kvällen – är typiskt för moderna arbetsförhållanden. Men ljus är väsentligt och en av de viktigaste källorna för vårt välbefinnande, prestation och tillfredsställelse.
Brist på dagsljus kan orsaka allvarliga störningar i vår dag/natt-rytm (vår "inre klocka") och en massiv försämring av vår prestation och övergripande välbefinnande. Human Centric Lighting (HCL) handlar om denna biologiska effekt av ljus. Belysningslösningar för moderna arbetsmiljöer måste utformas för att främja kreativt tänkande och hög koncentrationsnivå vid skrivbord, i tjänstesektorer och i fabriker. Human Centric Lighting sätter fokus på människor och deras behov av naturligt ljus. Flexibel, stimulerande och effektiv. Det skapar en arbetsmiljö som simulerar förändringarna i naturligt dagsljus med dess visuella, biologiska och känslomässiga effekter. Genom färgtemperaturer och belysningsnivåer ger Human Centric Lighting positivt stöd för den mänskliga dygnsrytmen. En neutral eller kall vit ljusfärg, till exempel, kan ge energi på morgonen. Varmvitt ljus är avkopplande och perfekt för kvällen.

Med HCL-systemet BIOLUX från LEDVANCE öppnar vi upp helt nya möjligheter för dig och dina kunder.

REFERENSPROJEKT

PROJEKT: Installation av BIOLUX HCL i lokalerna hos den professionella handbollsklubben THW Kiel

APPLIKATION: Sportklubb; belysning av videorummet i utbildningscentret och mötesrummet i förvaltningshuset
TEKNOLOGI: Human Centric Lighting, LED

LEDVANCE PRODUKTER: BIOLUX HCL-styrenheter, LED-paneler och LED-downlights

Som en del av sitt partnerskap med THW Kiel installerade LEDVANCE BIOLUX HCL-systemet i videorummet på utbildningscentret och i mötesrummet i administrationsbyggnaden. Genom att använda den förinställda scenen NATURAL anpassar systemet automatiskt belysningen till de naturliga förändringarna i dagsljus och säkerställer större koncentration, vitalitet och prestanda. Tränaren och spelarna kan också använda en styrenhet för att välja ljusscenerna FOCUS och RELAX och dynamiskt anpassa belysningen efter deras respektive behov. Det är så den innovativa belysningstekniken från LEDVANCE hjälper till att öka handbollsstjärnornas prestationer.

LEDVANCE BIOLUX HCL SYSTEM

BIOLUX är det innovativa HCL-systemet från LEDVANCE. Med hjälp av en intelligent algoritm justerar den automatiskt det artificiella ljuset för att simulera förändringar i naturligt dagsljus – exakt för tid på dygnet och plats – för att ge bästa möjliga biologiska effekt. Förändringar i färgtemperaturer och ljusnivåer stöttar våra naturliga biorytmer.

DET SMARTA GRUNDLÄGGANDE HCL-SYSTEMET

BIOLUX består av två komponenter: BIOLUX styrenhet och BIOLUX LED-produkter (armaturer/LED-lister/närvarosensorer) som kommunicerar med varandra trådlöst via Zigbee-protokollet. Driften är intuitiv. Förprogrammerade ljusscener kan ställas in på styrenheten på nolltid, med fem manuellt justerbara lägen tillgängliga, lämpliga för alla arbetssituationer (se diagram). Och BIOLUX är så lätt att installera eftersom det inte behövs någon kabeldragning eller konfigurering.

VINNARE AV DESIGN-, FUNKTIONS- OCH INNOVATIONSPRISER:

GERMAN INNOVATION AWARD '20 WINNER

VDE Human Centric Lighting VDEInfo.com ID. 40051808

reddot winner 2020

BIOLUX FEM LJUSSCENER

RELAX	CREATE	NATURAL	FOCUS	BOOST
Avkoppling t.ex. i pauser under möten	Kreativitet i workshops, t.ex. i brainstormingsessioner	Standardinställning	Förbättrad koncentration, t.ex. under möten	Högsta koncentration för mycket detaljerade och särskilt krävande uppgifter

BIOLUX-KOMPONENTERNA

BIOLUX STYRENHET

BIOLUX HCL DOWNLIGHT

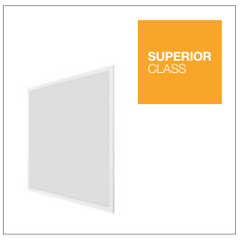

BIOLUX HCL PANEL

BIOLUX HCL LED STRIP KIT

BIOLUX är idealisk för enkelrumslösningar med upp till 48 BIOLUX HCL-produkter – som mötesrum eller kontor med lite eller inget dagsljus.

Du hittar mer information på **hcl.ledvance.com** eller i vår flyer om Human Centric Lighting.

Upptäck födelarna med BIOLUX HCL System:

KONTOR
LJUS SOM FRAMGÅNGS-FAKTOR

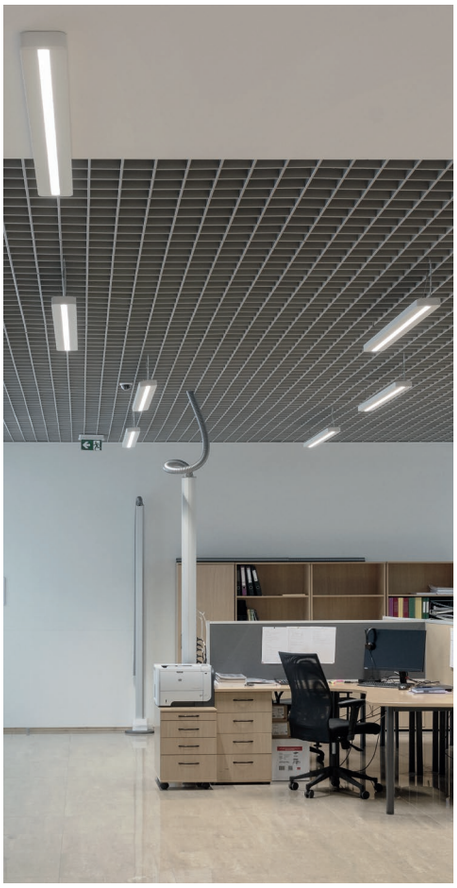

DOWNLIGHT UGR19
Sida 22

DOWNLIGHT COMFORT
Sida 24

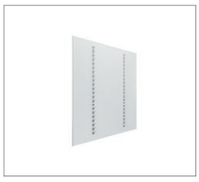

PANEL INDIVILED
Sida 78

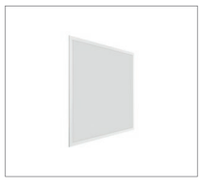

PANEL COMFORT
Sida 84

PANEL DIRECT/ INDIRECT
Sida 98

LINEAR INDIVILED
Sida 100

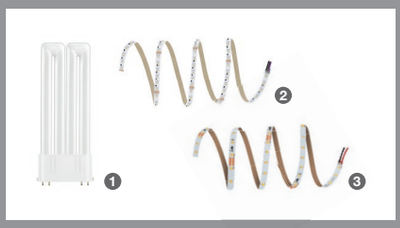

RÄTT LJUSKÄLLOR OCH LED-LISTER:

Från den ultralågprofilerade OSRAM DULUX F 1 helglas LED-ljuskälla med utmärkt ljusutbyte hela vägen till den flexibla LED STRIP PERFORMANCE RGBW 2 och WHITE 3, erbjuder LEDVANCE dig skräddarsydda belysningslösningar för stora och små kontor.

REFERENSPROJEKT

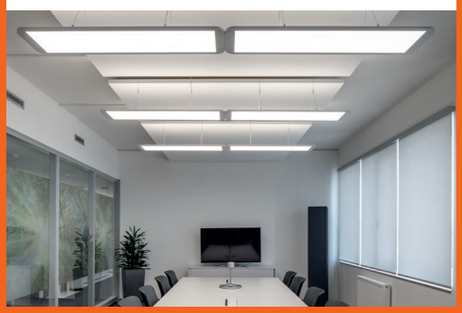

PROJEKT: SIEMENS Campus, Erlangen, Tyskland

APPLIKATION: Belysning av mötesrum och kontor i öppen planlösning
TEKNOLOGI: LED

LEDVANCE PRODUKTER: LINEAR INDIVILED DIRECT/INDIRECT DALI-SENSOR, PANEL DIRECT/INDIRECT DALI

När det gällde att välja armaturer till SIEMENS Campus i Erlangen var de befintliga undertaken en särskild utmaning. LEDVANCE LINEAR INDIVILED DIRECT/INDIRECT DALI-SENSOR och PANEL DIRECT/INDIRECT DALI-armaturer valdes då de erbjuder utmärkt ljuskomfort med direkt/indirekt ljusspridning, bra bländningsreduktion (UGR ≤ 19), lågt underhåll och låga driftskostnader. Dessutom hålls ljusstyrkan på konstanta 500 lux i enlighet med relevanta standarder. Armaturerna smälter in perfekt i byggnadsdesignen och erbjuder, tack vare integrerad närvarodetektering, optimal effektivitet.

INDUSTRI
LJUS GÖR HÅRT ARBETE LÄTTARE

TRUSYS FLEX
Sida 120

DAMP PROOF COMPACT GEN 1
Sida 142

DAMP PROOF SPECIAL GEN 2
Sida 152

HIGH BAY GEN 4
Sida 164

HIGH BAY GEN 4 SENSOR
Sida 164

HIGH BAY REFLECTOR
Sida 168

RÄTT LED-LYSRÖR:

SUBSTITUBE PRO EM LED 1 - lysrören är splitterskyddade, mycket effektiva och hållbara. De ersätter konventionella lysrör och är lämpliga att använda även under ogynnsamma förhållanden som i kylrum och på lager.

REFERENSPROJEKT

PROJEKT: Harald Meyer Installationen GmbH, Sittensen, Tyskland

APPLIKATION: Energirelaterad renovering av gammal industribyggnad med LED-belysning
TEKNOLOGI: LED

LEDVANCE PRODUKTER: DAMP PROOF, HIGH BAY med reflektorer, FLOODLIGHT PFM

Harald Meyer Installationen GmbH gav LEDVANCE i uppdrag att planera och implementera ett nytt belysningskoncept för en gammal industribyggnad som nu används som lager och verkstad. Belysningsexperterna förlitade sig genomgående på innovativ LED-teknik genom att använda en kombination av HIGH BAY-armaturer för höglager, DAMP PROOF-armaturer för verkstaden och FLOODLIGHT PERFORMANCE-armaturer för lastområdet. Och även för duschrum och omklädningsrum hade LEDVANCE andra idealiska LED-lösningar i lager. Detta bidrog till att förbättra ljuskvaliteten och energieffektiviteten, minska driftskostnaderna och dra nytta av statlig finansiering.

PARKERING
LJUS BETYDER SÄKERHET

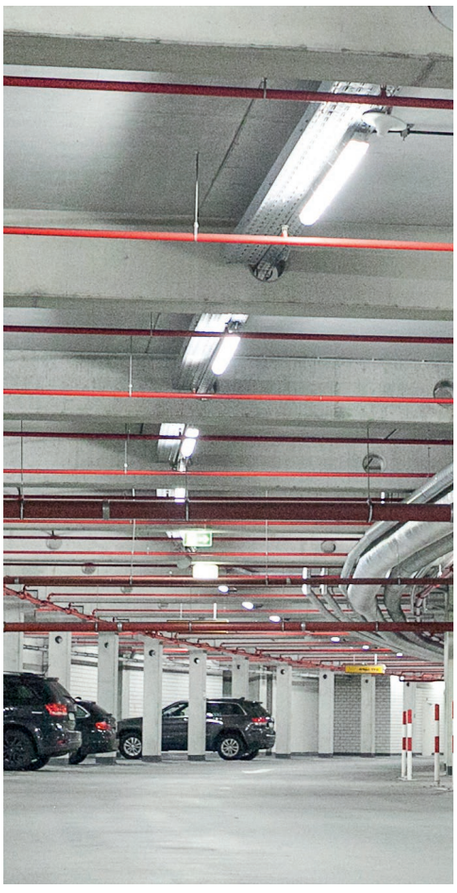

SURFACE BULKHEAD
Sida 72

DAMP PROOF SENSOR
Sida 150

DAMP PROOF HOUSING
Sida 154

FLOODLIGHT SENSOR
Sida 186

FLOODLIGHT PERFORMANCE
Sida 198

STREETLIGHT FLEX SMALL
Sida 208

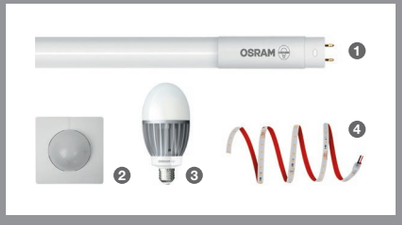

RÄTT LED-LYSRÖR, HQL LED-LJUSKÄLLOR OCH LED-LISTER:

För garage erbjuder LEDVANCE SUBSTITUBE CONNECTED ADVANCED ULTRA OUTPUT 1 tillsammans med CONNECTED SENSOR 2. Effektiva, HQL LED PRO-ljuskällor med hög effekt 3 är idealiska för utomhusbruk. Och för båda applikationerna, ger LED STRIP PERFORMANCE PROTECTED 4 stor designfrihet.

REFERENSPROJEKT

PROJEKT: Tirol Kliniken, Innsbruck, Österrike

APPLIKATION: Belysning av garage
TEKNOLOGI: LED

LEDVANCE PRODUKTER: LED DAMP PROOF

I garagena på Medical Center och Surgery West ersattes de tidigare armaturerna utrustade med lysrör med nya 30W LED DAMP PROOF- armaturer. Tack vare sin robusta design med kapslingsklass IP65 och slagtålighet IK08 är dessa inte bara idealiska för användning i fuktiga och dammiga miljöer, utan deras spridningsvinkel på 105 grader säkerställer också ett homogent enhetligt ljus som ger en större känsla av säkerhet för anställda och besökare.

BUTIK
ESTETISK BELYSNING MÖTER FUNKTIONALITET

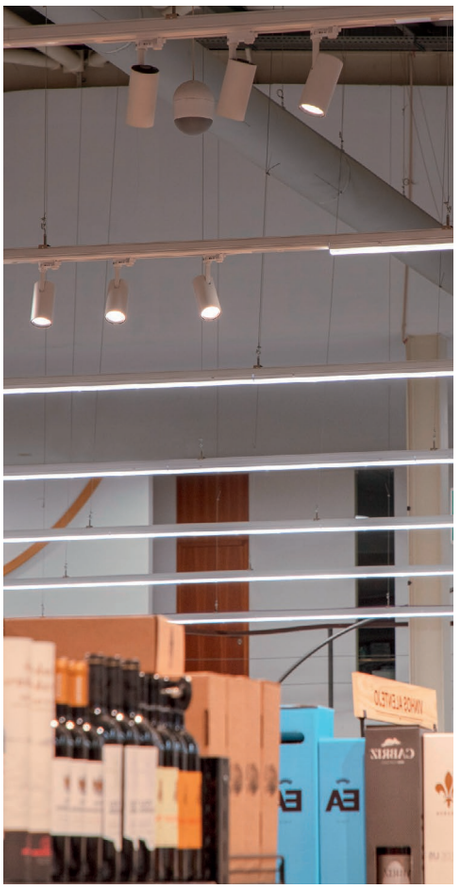

SPOT VARIO
Sida 36

SPOT MULTI
Sida 38

SPOT ADJUST
Sida 44

TRACKLIGHT SPOT ZOOM DIM
Sida 58

TRACKLIGHT SPOT
Sida 60

TRUSYS
Sida 132

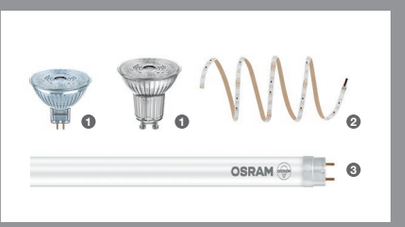

RÄTT LED-REFLEKTORLAMPOR OCH LED-LYSRÖR SAMT LED-LISTER:

LEDVANCE belysningslösningar – inklusive helt dimbara PARATHOM PRO LED-reflektorlampor 1, flexibel LED STRIP SUPERIOR TUNABLE WHITE 2 och LED-LYSRÖRET SUBSTITUBE FOOD 3 för livsmedelshandlare – presentera alla dina varor i bästa ljus.

REFERENSPROJEKT

PROJEKT: Stormarknadsbelysning E.LECLERC, Lousada, Portugal

APPLIKATION: LED-belysning för stormarknadens kläd- och vinavdelning
TEKNOLOGI: LED

LEDVANCE PRODUKTER: TRACKLIGHT SPOT, TRUSYS PERFORMANCE

En bättre övergripande ljuskvalitet för specifika områden och modern energieffektivitet. Det var de krav som cheferna för E.LECLERC stormarknad i Lousada, Portugal, beskrev när de kontaktade LEDVANCE. Ljusexperterna kom fram till en extremt imponerande lösning. Tack vare deras höga ljusflöde producerar totalt 450 armaturer i TRUSYS PERFORMANCE-systemet jämnt ljus, effektiv grundbelysning. Utöver det, att luta och vrida TRACKLIGHT SPOT med utmärkt färgåtergivning av Ra > 90 framhäver varorna på bästa sätt. Detta är en helt ny shoppingupplevelse för stormarknadskunder.

ARMATURER
PRODUKTSEGMENTERING

Ditt arbete omfattar allt från enkla belysningsuppgifter till de mest komplexa och krävande – och det är just denna bredd som täcks av LEDVANCEs armaturportfölj. För att säkerställa att du alltid har koll på all denna variation och snabbt hittar den mest lämpliga produkten har vi delat in våra armaturer i tre segment: Superior Class, Performance Class och Value Class. Med hjälp av konsekvent färgkodning och tydlig märkning kan du direkt se i katalogen och även på förpackningen vilket av de tre segmenten en armatur tillhör. Så att du enkelt kan möta dina kunders behov – idag och imorgon.

Tydlig färgkodning på den nya hållbara förpackningen hjälper dig att hålla koll på produkterna och snabbt identifiera rätt produkt för jobbet.

Exempelförpackning

PRODUKTKLASSER:

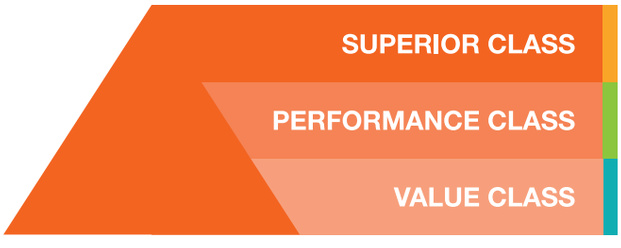

SUPERIOR CLASS

Ibland duger bara det bästa. LEDVANCE Superior Class består av premiumprodukter som sätter standarden inom teknik, kvalitet och design. Dessa premiumprodukter är imponerande i alla avseenden och är det rätta valet för att realisera särskilt krävande prestigeprojekt med speciella belysningskrav.

PERFORMANCE CLASS

I LEDVANCE Performance Class hittar du en pålitlig lösning för de flesta av dina belysningsuppgifter. Vår kärnportfölj omfattar ett brett utbud av högkvalitativa, behovsorienterade armaturer med utmärkt prestanda vad gäller livslängd, effektivitet, material och ljuskvalitet.
Funktioner som enkel installation, DALI-versioner och omfattande garantier ger mervärde .

VALUE CLASS

Hög prestanda till ett attraktivt pris – det är vad LEDVANCE Value Class handlar om. Armaturerna i detta segment kännetecknas av en standardlivslängd, -effektivitet och -ljuskvalitet, vilket gör dem till det rätta valet för vardagliga installationsbehov och projekt där, förutom tillförlitlighet, fokus i synnerhet ligger på kostnadseffektivitet. Ytterligare funktioner som t.ex DALI utökar utbudet av applikationer i denna klass.

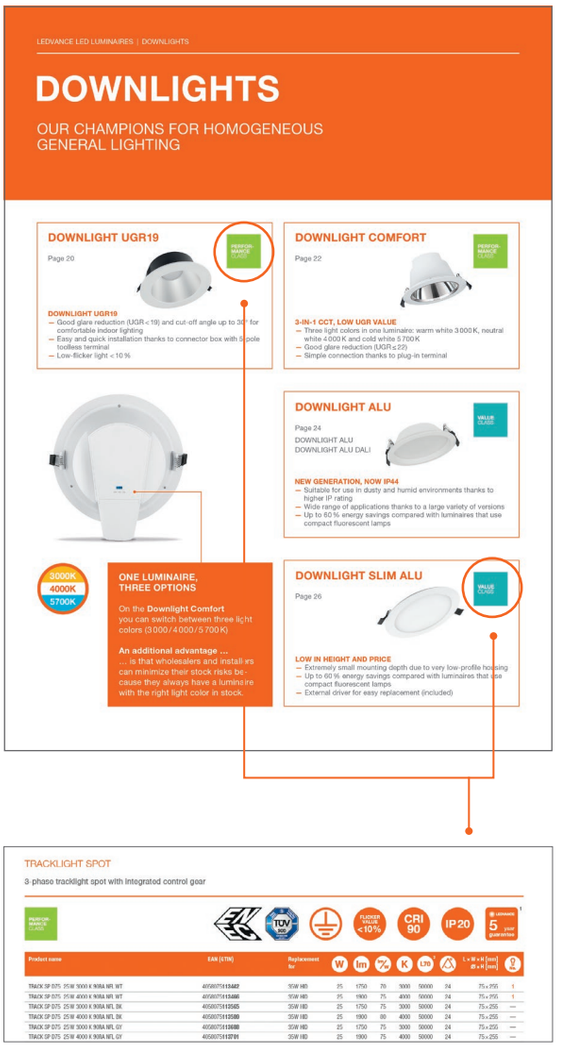

HITTA RÄTT I KATALOGEN OCH SORTIMENTET

Den tydliga produktsegmenteringen i LEDVANCE armatursorment återspeglas också på de inledande sidorna i varje avsnitt och produktsidorna i denna katalog. Varje segment har tilldelats en färg som du kan hitta i hela katalogen. Detta gör det enklare och snabbare än någonsin att hitta lämpliga armaturer.
Gör ett försök!

DOWNLIGHTS

VÅRA BÄSTA PRODUKTER FÖR ENHETLIG ALLMÄNBELYSNING

DOWNLIGHT UGR19

PERFOR-MANCE CLASS

Sida 22

DOWNLIGHT UGR19
- Reducerad bländning (UGR < 19) och cut-off vinkel på 30° för en behaglig inomhusbelysning
- Enkel och snabb installation tack vare 5-polig snabbkoppling
- Lågt flimmer ljus < 10 %

DOWNLIGHT COMFORT

PERFOR-MANCE CLASS

Sida 24

3-I-1 CCT, LÅGT UGR-VÄRDE
- Tre färgtemperaturer i en armatur: varmvit 3 000 K, 4 000 K och 5 700 K
- God bländningsreducering (UGR < 19)
- Enkel anslutning tack vare snabbkoppling

DOWNLIGHT SURFACE IP65

PERFOR-MANCE CLASS

Sida 26

FÖR KRÄVANDE APPLIKATIONER
- Lämplig för användning i dammiga och fuktiga miljöer tack vare hög IP-klass (IP65)
- Lämplig för användning i allmänna utrymmen tack vare hög skyddsklass (IK06)
- Snabbkoppling för verktygsfri anslutning

DOWNLIGHT ALU

VALUE CLASS

Sida 28

DOWNLIGHT ALU
DOWNLIGHT ALU DALI

MED IP44
- Lämplig för användning i dammiga och fuktiga miljöer tack vare högre IP-klassning
- Brett utbud av applikationer tack vare ett stort utbud av versioner
- Upp till 60 % energibesparing jämfört med armaturer som använder kompaktlysrör

DOWNLIGHT SLIM ALU

VALUE CLASS

Sida 30

GRUNT INSTALLATIONSDJUP
- Mycket smalt aluminiumhölje för grunda installationsdjup
- Upp till 60 % energibesparing jämfört med armaturer som använder kompaktlysrör
- Externt drivdon för enkelt byte

EN ARMATUR, TRE ALTERNATIV

Med Downlight Comfort du kan justera mellan tre färgtemperaturer (3000 / 4000 / 5700 K)

Ytterligare en fördel…
… är att grossister och installatörer minimerar riskerna med att få problem med tillgänglighet eftersom de alltid har en armatur med rätt färgtemperatur på lager.

DOWNLIGHT UGR19

Downlights med låg bländning och lågt flimmer

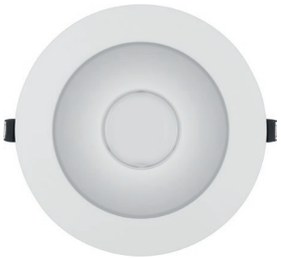

PRODUKTEGENSKAPER

- Material i hölje: aluminium med spegelblank reflektor
- Typ av skydd: IP54 (underifrån) / IP20 (baksida)
- Genomkoppling möjlig
- Finns som ON/OFF, DALI 2.0 IoT eller Zigbee 3.0
- Anslutningsbox med snabbkoppling för verktygslös anslutning

PRODUKTFÖRDELAR

- Reducerad bländning (UGR < 19) och cut-off vinkel på 30° för en behaglig inomhusbelysning
- Enkel och snabb installation tack vare 5-polig snabbkoppling
- Lågt flimmer
- Lämplig för användning i dammiga och fuktiga miljöer tack vare hög IP-klassning
- 5 års garanti

APPLIKATIONSOMRÅDEN

- Lämplig för kontorslokaler, speciellt lämplig för kontorsplatser med datorer
- Direktersättning för kompaktlysrörsarmaturer
- Entréer / vestibuler
- Badrum, kök, och skyddade utomhusområden
- Allmänbelysning

TILLBEHÖR

- Externt drivdon ingår

YTTERLIGARE PRODUKTINFORMATION

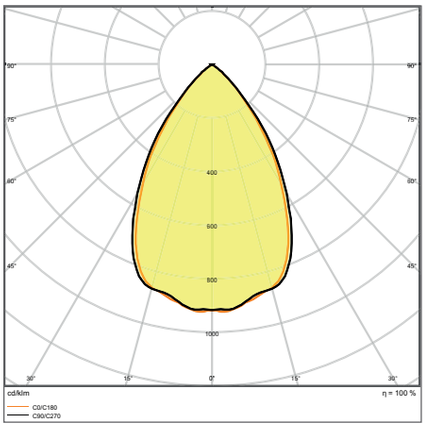

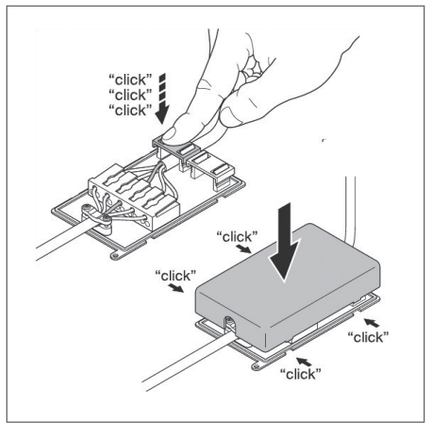

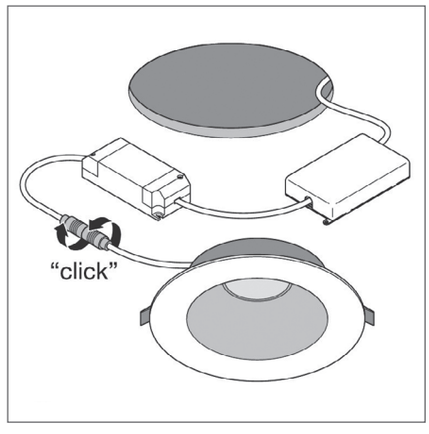

DL UGR19 PFM DN195 21 W 840 WT IP54

Bilderna i katalogen är endast i illustrationssyfte. För information om storlek och färg, se produkttabellen.

DOWNLIGHT UGR19

Downlights med låg bländning och lågt flimmer

PERFOR-MANCE CLASS

FLIMMER VÄRDE <10%

UGR <19

Ra ≥80

IP20 / IP54

LEDVANCE 5 års garanti [1]

Produktnamn	E-nummer	EAN (GTIN)	Ersättning för	W	lm	lm/W	K	L70 [2]	°			L × B × H [mm] Ø × H [mm]
DL UGR19 PFM DN155 14 W 830 WT IP54	**7474709**	4058075**459137**	1 × 26 W CFLi	14	1500	105	3000	70000	65	—	155	180 × 65
DL UGR19 PFM DN155 14 W 840 WT IP54	**7474710**	4058075**459151**	1 × 26 W CFLi	14	1600	115	4000	70000	65	—	155	180 × 65
DL UGR19 PFM DN195 21 W 830 WT IP54	**7474711**	4058075**459250**	2 × 26 W CFLi	21	2400	115	3000	70000	65	—	195	220 × 82
DL UGR19 PFM DN195 21 W 840 WT IP54	**7474712**	4058075**459274**	2 × 26 W CFLi	21	2520	120	4000	70000	65	—	195	220 × 82
DL UGR19 PFM DN155 14 W 830 WT IP54 DALI	**7474713**	4058075**459298**	1 × 26 W CFLi	14	1500	105	3000	70000	65	DALI-2/IoT	155	180 × 65
DL UGR19 PFM DN155 14 W 840 WT IP54 DALI	**7474714**	4058075**459311**	1 × 26 W CFLi	14	1600	115	4000	70000	65	DALI-2/IoT	155	180 × 65
DL UGR19 DN155 PFM 14 W-840 ZBVR WT	**7474938**	4058075**459892**	1 × 26 W CFLi	14	1600	115	4000	70000	65	Zigbee	155	180 × 65
DL UGR19 PFM DN195 21 W 830 WT IP54 DALI	**7474715**	4058075**459830**	2 × 26 W CFLi	21	2400	115	3000	70000	65	DALI-2/IoT	195	220 × 82
DL UGR19 PFM DN195 21 W 840 WT IP54 DALI	**7474716**	4058075**459854**	2 × 26 W CFLi	21	2520	120	4000	70000	65	DALI-2/IoT	195	220 × 82
DL UGR19 DN195 PFM 21 W-840 ZBVR WT	**7474939**	4058075**459397**	2 × 26 W CFLi	21	2520	120	4000	70000	65	Zigbee	195	220 × 82

[1] Gå till ledvance.se/garanti för detaljerade garantivillkor
[2] t[h]: L70 / B50 @ 25 °C (T_a) / t[h]: L80 / B10 @ 25 °C (T_a)

DOWNLIGHT COMFORT

Downlights med justerbar färgtemperatur

PRODUKTEGENSKAPER

- Material: aluminium (hölje), polykarbonat (diffusor)
- Välj mellan tre olika ljusfärger via DIP-switch
- Kapslingsklass: IP54 (underifrån)
- Genomkoppling möjlig

PRODUKTFÖRDELAR

- Tre färgtemperaturer i en armatur: varmvit 3 000 K, kallvit 4 000 K, dagsljus 5 700 K
- God bländningsreducering (UGR < 19)
- Enkel verktygslös anslutning tack vare snabbkoppling
- Lämplig för användning i dammiga och fuktiga miljöer tack vare hög IP-klassning
- 5 års garanti

APPLIKATIONSOMRÅDEN

- Direktersättning för kompaktlysrörsarmaturer
- Allmänbelysning
- Badrum, kök, och skyddade utomhusområden
- Kontor
- Korridorer

YTTERLIGARE PRODUKTINFORMATION

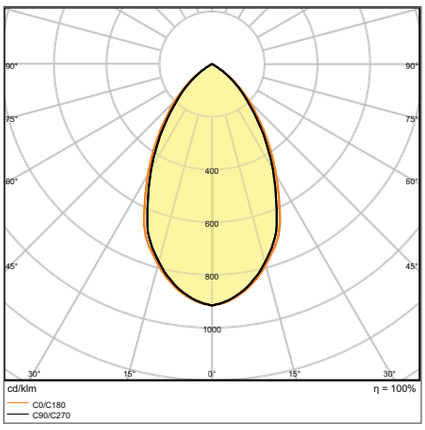

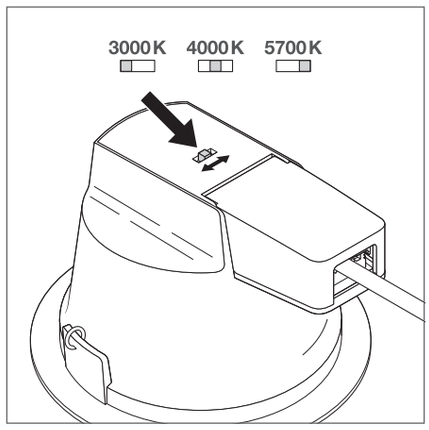

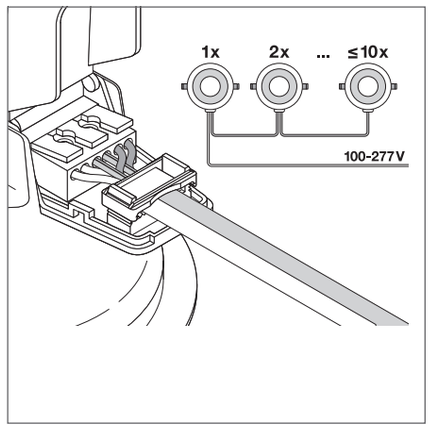

DL COMFORT DN 130 13 W 3CCT IP54 WT

Bilderna i katalogen är endast i illustrationssyfte. För information om storlek och färg, se produkttabellen.

DOWNLIGHT COMFORT

Downlights med justerbar färgtemperatur

PERFOR-MANCE CLASS

Ra ≥80

IP 20 / IP 54

LEDVANCE 5 års garanti [1]

Produktnamn	E-nummer	EAN (GTIN)	Ersättning för	W	lm	lm/W	K	L70 [2]	°		L × B × H [mm] Ø × H [mm]
DL COMFORT DN 130 13 W 3CCT IP54 WT	**7470587**	4058075**104068**	1 × 18 W CFLi	13	1030…1210	85	3000…5700	50000	60	130	145 × 82
DL COMFORT DN 155 18 W 3CCT IP54 WT	**7470588**	4058075**104082**	2 × 18 W CFLi	18	1040…1620	85	3000…5700	50000	60	155	172 × 95
DL COMFORT DN 205 20 W 3CCT IP54 WT	**7470589**	4058075**104105**	2 × 26 W CFLi	20	1720…1930	90	3000…5700	50000	60	205	228 × 98

[1] Gå till ledvance.se/garanti för detaljerade garantivillkor
[2] t[h]: L70 / B50 @ 25 °C (T_a) / t[h]: L80 / B10 @ 25 °C (T_a)

DOWNLIGHT SURFACE IP65

Utanpåliggande downlights med IP65

PRODUKTEGENSKAPER

- Skyddsklass: IK06
- Snabbkoppling för verktygsfri anslutning
- Genomkoppling möjlig
- Kapslingsklass: IP65
- Ljusflöde: upp till 4 950 lm
- Hög effektivitet: upp till 110 lm/W
- Livslängd (L70/B50): 100 000 timmar (vid 25 °C)
- Omgivningstemperatur vid drift: –30…+40 °C

PRODUKTFÖRDELAR

- Lämplig för användning i dammiga och fuktiga miljöer tack vare hög IP-klassning
- Lämplig för användning i allmänna utrymmen tack vare hög skyddsklass (IK)
- 5 års garanti
- Energibesparingar på upp till 50 % (jämfört med armaturer med kompaktlysrör)

APPLIKATIONSOMRÅDEN

- Direktersättning för armaturer med kompaktlysrör
- Lämplig för inom- och utomhusinstallationer
- Korridorer, trapphus, entréer
- Passager, vägtunnlar
- Offentliga områden

YTTERLIGARE PRODUKTINFORMATION

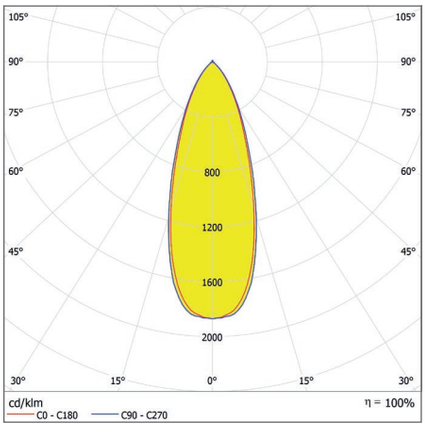

DL SURFACE DN 160 P 30W 830 36D
IP65 WT

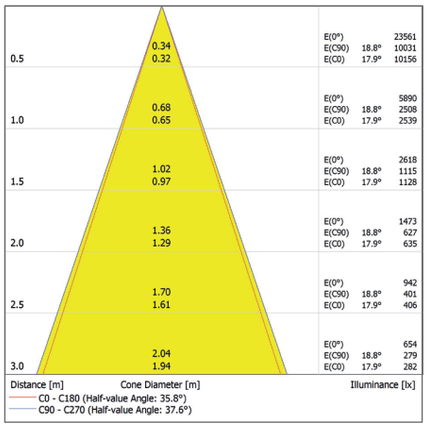

DL SURFACE DN 160 P 30W 830 36D
IP65 WT

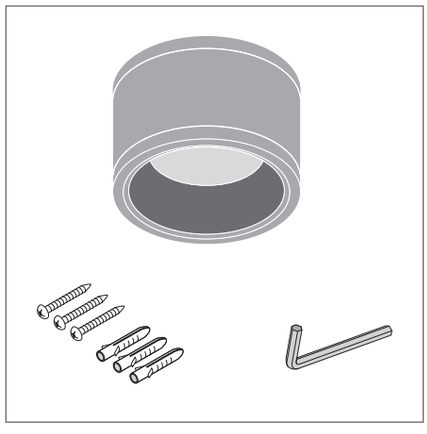

Bilderna som visas i katalogen ar endast i illustrationssyfte. For information om storlek och farg, se produkttabellen.

DOWNLIGHT SURFACE IP65

Utanpåliggande downlights med IP65

PERFOR-MANCE CLASS | FLIMMER VÄRDE <5% | UGR <19 | Ra ≥80 | IP65 IP65 | LEDVANCE 5 års garanti [1]

	Produktnamn	E-nummer	EAN (GTIN)	Ersättning för	W	lm	lm/W	K	L70 [2]			L × B × H [mm] Ø × H [mm]
NY	DL SURFACE DN 90 P 15W 830 36D IP65 WT	**7476793**	4058075**768857**	1 × 26 W CFLi	15	1575	105	3000	100000	36		90 × 107
NY	DL SURFACE DN 90 P 15W 840 36D IP65 WT	**7476794**	4058075**768871**	1 × 26 W CFLi	15	1650	110	4000	100000	36		90 × 107
NY	DL SURFACE DN 90 P 15W 830 36D IP65 BK	**7476795**	4058075**768895**	1 × 26 W CFLi	15	1575	105	3000	100000	36		90 × 107
NY	DL SURFACE DN 90 P 15W 840 36D IP65 BK	**7476796**	4058075**768918**	1 × 26 W CFLi	15	1650	110	4000	100000	36		90 × 107
NY	DL SURFACE DN 90 P 15W 830 60D IP65 WT	**7476797**	4058075**768963**	1 × 26 W CFLi	15	1575	105	3000	100000	60		90 × 107
NY	DL SURFACE DN 90 P 15W 840 60D IP65 WT	**7476798**	4058075**768987**	1 × 26 W CFLi	15	1650	110	4000	100000	60		90 × 107
NY	DL SURFACE DN 90 P 15W 830 60D IP65 BK	**7476799**	4058075**769007**	1 × 26 W CFLi	15	1575	105	3000	100000	60		90 × 107
NY	DL SURFACE DN 90 P 15W 840 60D IP65 BK	**7476800**	4058075**769021**	1 × 26 W CFLi	15	1650	110	4000	100000	60		90 × 107
NY	DL SURFACE DN 160 P 30W 830 36D IP65 WT	**7476801**	4058075**769045**	2 × 26 W CFLi	30	3150	105	3000	100000	36		160 × 110
NY	DL SURFACE DN 160 P 30W 840 36D IP65 WT	**7476802**	4058075**769076**	2 × 26 W CFLi	30	3300	110	4000	100000	36		160 × 110
NY	DL SURFACE DN 160 P 30W 830 36D IP65 BK	**7476803**	4058075**769090**	2 × 26 W CFLi	30	3150	105	3000	100000	36		160 × 110
NY	DL SURFACE DN 160 P 30W 840 36D IP65 BK	**7476804**	4058075**769113**	2 × 26 W CFLi	30	3300	110	4000	100000	36		160 × 110
NY	DL SURFACE DN 160 P 30W 830 60D IP65 WT	**7476805**	4058075**769137**	2 × 26 W CFLi	30	3150	105	3000	100000	60		160 × 110
NY	DL SURFACE DN 160 P 30W 840 60D IP65 WT	**7476806**	4058075**769151**	2 × 26 W CFLi	30	3300	110	4000	100000	60		160 × 110
NY	DL SURFACE DN 160 P 30W 830 60D IP65 BK	**7476807**	4058075**769175**	2 × 26 W CFLi	30	3150	105	3000	100000	60		160 × 110
NY	DL SURFACE DN 160 P 30W 840 60D IP65 BK	**7476808**	4058075**769199**	2 × 26 W CFLi	30	3300	110	4000	100000	60		160 × 110
NY	DL SURFACE DN 250 P 45W 830 36D IP65 WT	**7476809**	4058075**769212**	2 × 42 W CFLi	45	4725	105	3000	100000	36		250 × 125
NY	DL SURFACE DN 250 P 45W 840 36D IP65 WT	**7476810**	4058075**769236**	2 × 42 W CFLi	45	4950	110	4000	100000	36		250 × 125
NY	DL SURFACE DN 250 P 45W 830 36D IP65 BK	**7476811**	4058075**769250**	2 × 42 W CFLi	45	4725	105	3000	100000	36		250 × 125
NY	DL SURFACE DN 250 P 45W 840 36D IP65 BK	**7476812**	4058075**769274**	2 × 42 W CFLi	45	4950	110	4000	100000	36		250 × 125
NY	DL SURFACE DN 250 P 45W 830 60D IP65 WT	**7476813**	4058075**769298**	2 × 42 W CFLi	45	4725	105	3000	100000	60		250 × 125
NY	DL SURFACE DN 250 P 45W 840 60D IP65 WT	**7476814**	4058075**769335**	2 × 42 W CFLi	45	4950	110	4000	100000	60		250 × 125
NY	DL SURFACE DN 250 P 45W 830 60D IP65 BK	**7476815**	4058075**769359**	2 × 42 W CFLi	45	4725	105	3000	100000	60		250 × 125
NY	DL SURFACE DN 250 P 45W 840 60D IP65 BK	**7476816**	4058075**769397**	2 × 42 W CFLi	45	4950	110	4000	100000	60		250 × 125

[1] Gå till ledvance.se/garanti för detaljerade garantivillkor
[2] t[h]: L70 / B50 @ 25 °C (T_a) / t[h]: L80 / B10 @ 25 °C (T_a)

DOWNLIGHT ALU

Downlights i aluminium

PRODUKTEGENSKAPER

- Armaturhus i aluminium
- Opal diffusor i polykarbonat
- Kapslingsklass: IP44 (underifrån)
- Armaur finns som tänd/släck, DALI och med nödljusfunktion

PRODUKTFÖRDELAR

- Lämplig för användning i dammiga och fuktiga miljöer tack vare hög IP-klassning
- Täcker många olika applikationsområden tack vare ett stort antal versioner
- Energibesparingar på upp till 55 % jämfört med traditionella kompaktlysrörsarmaturer
- Upp till 5 års garanti

APPLIKATIONSOMRÅDEN

- Direktersättning för kompaktlysrörsarmaturer
- Allmänbelysning
- Offentliga områden
- Trapphus
- Korridorer

YTTERLIGARE PRODUKTINFORMATION

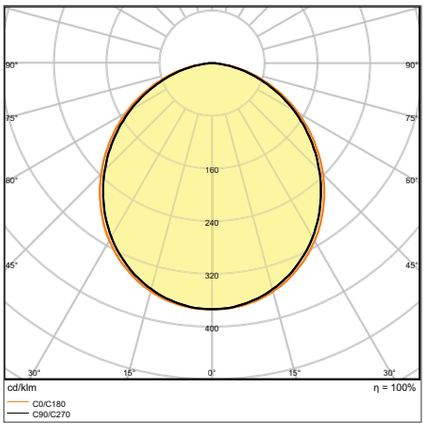

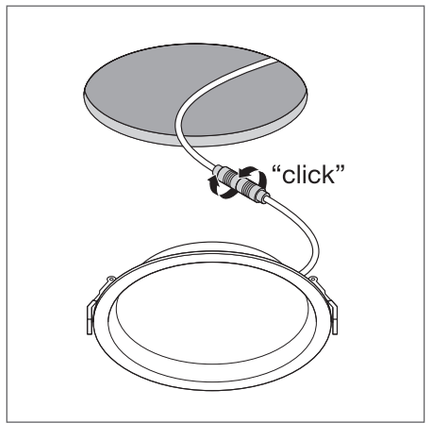

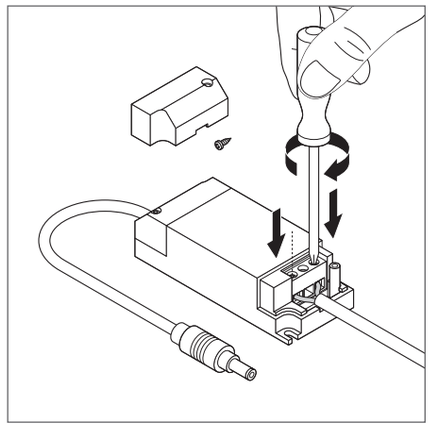

DL ALU DALI DN 200 35 W 6500 K IP44/
IP20 WT

Bilderna i katalogen är endast i illustrationssyfte. För information om storlek och färg, se produkttabellen.

DOWNLIGHT ALU

Downlights i aluminium

VALUE CLASS

[1] DALI VERSIONER Ra ≥80 IP20 IP44 LEDVANCE 5 års garanti [2]

Produktnamn	E-nummer	EAN (GTIN)	Ersättning för	W	lm	lm/W	K	L70 [3]				L × B × H [mm] Ø × H [mm]
DL ALU DN 150 14 W 3000 K IP44/IP20 WT	**7470495**	4058075**091436**	1 × 26 W CFLi	14	1190	85	3000	50000	100	—	150	160 × 52
DL ALU DN 150 14 W 4000 K IP44/IP20 WT	**7470496**	4058075**091450**	1 × 26 W CFLi	14	1260	90	4000	50000	100	—	150	160 × 52
DL ALU DN 150 14 W 6500 K IP44/IP20 WT	**–**	4058075**091474**	1 × 26 W CFLi	14	1330	95	6500	50000	100	—	150	160 × 52
DL ALU DN 200 25 W 3000 K IP44/IP20 WT	**7470497**	4058075**091498**	2 × 26 W CFLi	25	2250	90	3000	50000	100	—	200	215 × 61
DL ALU DN 200 25 W 4000 K IP44/IP20 WT	**7470498**	4058075**091511**	2 × 26 W CFLi	25	2370	95	4000	50000	100	—	200	215 × 61
DL ALU DN 200 25 W 6500 K IP44/IP20 WT	**–**	4058075**091535**	2 × 26 W CFLi	25	2370	95	6500	50000	100	—	200	215 × 61
DL ALU DN 200 35 W 3000 K IP44/IP20 WT	**7470499**	4058075**091559**	2 × 42 W CFLi	35	2975	85	3000	50000	100	—	200	215 × 61
DL ALU DN 200 35 W 4000 K IP44/IP20 WT	**7470501**	4058075**091573**	2 × 42 W CFLi	35	3150	90	4000	50000	100	—	200	215 × 61
DL ALU DN 200 35 W 6500 K IP44/IP20 WT	**–**	4058075**091597**	2 × 42 W CFLi	35	3150	90	6500	50000	100	—	200	215 × 61
DL ALU DALI DN 150 14 W 3000 K IP44/IP20 WT	**7473377**	4058075**202610**	1 × 26 W CFLi	14	1190	85	3000	50000	100	DALI-2	150	160 × 52
DL ALU DALI DN 150 14 W 4000 K IP44/IP20 WT	**7473378**	4058075**202634**	1 × 26 W CFLi	14	1260	90	4000	50000	100	DALI-2	150	160 × 52
DL ALU DALI DN 150 14 W 6500 K IP44/IP20 WT	**–**	4058075**202658**	1 × 26 W CFLi	14	1330	95	6500	50000	100	DALI-2	150	160 × 52
DL ALU DALI DN 200 25 W 3000 K IP44/IP20 WT	**7470503**	4058075**091610**	2 × 26 W CFLi	25	2250	90	3000	50000	100	DALI-2	200	215 × 61
DL ALU DALI DN 200 25 W 4000 K IP44/IP20 WT	**7470505**	4058075**091634**	2 × 26 W CFLi	25	2370	95	4000	50000	100	DALI-2	200	215 × 61
DL ALU DALI DN 200 25 W 6500 K IP44/IP20 WT	**–**	4058075**091658**	2 × 26 W CFLi	25	2370	95	6500	50000	100	DALI-2	200	215 × 61
DL ALU DALI DN 200 35 W 3000 K IP44/IP20 WT	**7470507**	4058075**091672**	2 × 42 W CFLi	35	2975	85	3000	50000	100	DALI-2	200	215 × 61
DL ALU DALI DN 200 35 W 4000 K IP44/IP20 WT	**7470509**	4058075**091696**	2 × 42 W CFLi	35	3150	90	4000	50000	100	DALI-2	200	215 × 61
DL ALU DALI DN 200 35 W 6500 K IP44/IP20 WT	**–**	4058075**091719**	2 × 42 W CFLi	35	3150	90	6500	50000	100	DALI-2	200	215 × 61

[1] ENEC- och TÜV-certifieringarna gäller uteslutande för de omkopplingsbara versionerna av armaturfamiljen, undantaget DALI-versioner.
[2] Gå till ledvance.se/garanti för detaljerade garantivillkor
[3] t[h]: L70 / B50 @ 25 °C (T_a) / t[h]: L80 / B10 @ 25 °C (T_a)

DOWNLIGHT SLIM ALU

Slimmade downlights i aluminium med externt drivdon

PRODUKTEGENSKAPER

- Robust armaturhus i aluminium
- Opal diffusor i PMMA
- Smal synlig ram

PRODUKTFÖRDELAR

- Mycket låg profil för grunda installationsdjup
- Energibesparingar på upp till 55 % jämfört med traditionella kompaktlysrörsarmaturer
- Externt drivdon för enkelt byte
- 5 års garanti

APPLIKATIONSOMRÅDEN

- Direktersättning för kompaktlysrörsarmaturer
- Allmänbelysning
- Offentliga områden
- Trapphus
- Korridorer

YTTERLIGARE PRODUKTINFORMATION

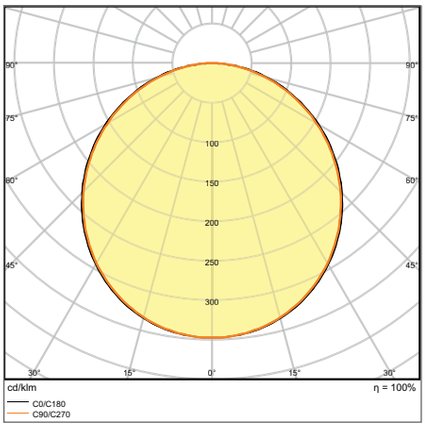

DL SLIM ALU DN 205 22 W 4000 K WT

Bilderna i katalogen är endast i illustrationssyfte. För information om storlek och färg, se produkttabellen.

DOWNLIGHT SLIM ALU

Slimmade downlights i aluminium med externt drivdon

VALUE CLASS

Ra ≥80 | IP 20 | LEDVANCE 5 års garanti [1]

Produktnamn	E-nummer	EAN (GTIN)	Ersättning för	W	lm	lm/W	K	L70 [2]	°		L × B × H [mm] Ø × H [mm]
DL SLIM ALU DN 180 17 W 3000 K WT	**7469083**	4058075**063921**	1 × 26 W CFLi	17	1350	80	3000	50000	120	180	192 × 23
DL SLIM ALU DN 180 17 W 4000 K WT	**7469084**	4058075**063945**	1 × 26 W CFLi	17	1400	80	4000	50000	120	180	192 × 23
DL SLIM ALU DN 205 22 W 3000 K WT	**7469088**	4058075**064003**	2 × 18 W CFLi	22	1850	85	3000	50000	120	205	225 × 23
DL SLIM ALU DN 205 22 W 4000 K WT	**7469089**	4058075**064027**	2 × 18 W CFLi	22	1920	90	4000	50000	120	205	225 × 23

[1] Gå till ledvance.se/garanti för detaljerade garantivillkor
[2] t[h]: L70 / B50 @ 25 °C (T_a) / t[h]: L80 / B10 @ 25 °C (T_a)

SPOTLIGHTS

IMPONERANDE HELA VÄGEN: VÅRA SPOTLIGHTS

SPOT VARIO

PERFOR-
MANCE
CLASS

Sida 36

MÅNGSIDIG TILT- OCH ROTERBAR SPOTLIGHT
- Idealisk för accentbelysning tack vare mycket flexibel tilt- och rotationsmöjligheter
- Enkel ersättning av externt drivdon tack vare anslutning med bajonettlås
- Lågt flimmer < 10 %

SPOT MULTI

PERFOR-
MANCE
CLASS

Sida 38

KRAFTFULL MULTI-SPOTLIGHT
- Lågt flimmer < 10 %
- Flexibel applikation tack vare utmärkt bländningsreducering UGR < 16
- Slutet armaturhus från baksidan

SPOT SQUARE ADJUST

PERFOR-
MANCE
CLASS

Sida 40

DEKORATIV SPOTLIGHT
- Cut-off vinkel med god blädningsreducering och hög visuell komfort
- Energibesparing på upp till 90% jämfört med halogenspotlights
- Formgjutet aluminiumhölje för förbättrad värmehantering

SPOT FIX ELLER ADJUST

PERFOR-MANCE CLASS

Sida 42

SPOT FIX
SPOT ADJUST

MÅNGSIDIGA PRODUKTER
- Energibesparingar på upp till 90 % jämfört med halogenspotlights
- Hög flexibilitet tack vare externt dimbart drivdon (ingår), enkel och snabb installation, helt verktygslös, med vrid- och låskontakt
- Powerselect: Justering av ljusstyrkan via dip switch på drivdonet

SPOT DARKLIGHT

PERFOR-MANCE CLASS

Sida 46

SPOT MED LÅG BLÄNDNING OCH FÖRBÄTTRAD LJUSKOMFORT
- Darklight: Specialkonstruktion för förbättrad ljuskomfort med låg bländning
- Powerselect: Justering av ljusstyrkan via dip switch på drivdonet
- Hög flexibilitet tack vare externt dimbart drivdon (ingår), enkel och snabb installation, helt verktygslös, med vrid- och låskontakt

SPOT FIRE RATED

PERFOR-MANCE CLASS

Sida 48

OPTIMALT FÖR VISSA BRANDSÄKRA TAK
- Brandklassad: Designad och testad för att uppfylla brandklassningsstandarder (i vissa brandklassade tak)
- Avancerad flexibilitet tack vare externt dimbart drivdon (ingår), enkel och snabb installation, helt verktygslös, med vrid- och låskontakt
- Powerselect: Justering av ljusstyrkan via dip-switch på föraren

SPOT AIR FIX ELLER ADJUST

PERFOR-MANCE CLASS

Sida 50

SPOT AIR FIX
SPOT AIR ADJUST

SPOTLIGHTS FÖR INSTALLATION I GRUNDA TAK
- Lufttät konstruktion för minskat luftläckage och begränsad energiförlust
- Kan täckas av många typer av värmeisoleringsmaterial
- Låg profil möjliggör installation i grunda tak
- Avancerad flexibilitet tack vare externt dimbart drivdon (ingår), enkel och snabb installation, helt verktygslös, med vrid- och låskontakt

NYA HÖJDPUNKTER: MÅNGSIDIG SPOTLIGHT-FAMILJ, FRÅN STANDARDAPPLIKATIONER TILL MER UTMANANDE APPLIKATIONER

BRA KVALITET

- Armaturhus i pressgjuten aluminium
- LEDVANCE SCALE Design
- Finns i 3 olika färger

WT VIT | BK SVART | SI SILVER

PERFEKT LJUS

- Facetterad PMMA-lins med 38° spridningsvinkel
- Senaste LED COB-generationen, Ra 90 och SDCM 3
- Finns i 3 olika färgtemperaturer

2700 K | 3000 K | 4000 K

MÅNGSIDIG

- FIX eller ADJUST + 25°
- Bekväm montering (standard håltagningsmått 68 mm, taktyper verktygslös, genomgående ledningar, mjuk silikondyna, stark fjädring, täckringar)
- Speciella varianter för speciella installationer (låg profil, låg inbyggnadshöjd, hög IP)
- Vattenresistenta versioner med IP44 eller IP65 kapslingsklass från rumssidan

Ø68 | 3-30 | >60

ENKEL, BEKVÄM, MÅNGSIDIG
SPOT DRIVER PS 4/6/8 W DIM

Ett perfekt team: Varje LEDVANCE SPOT kommer med ett LED-drivdon. Det är perfekt anpassad till armaturens effektvärden och har hög funktionalitet. Tack vare snabbkopplingen kan den anslutas utan några verktyg. Den kan till och med kopplas vidare till nästa armatur.
POWER SELECT PS: En dip-switch kan användas för att ställa in maximal ljusstyrka i tre nivåer. Drivdonet är också steglöst justerbar med standard universaldimmer för LED eller fram-/bakkantsdimmer.

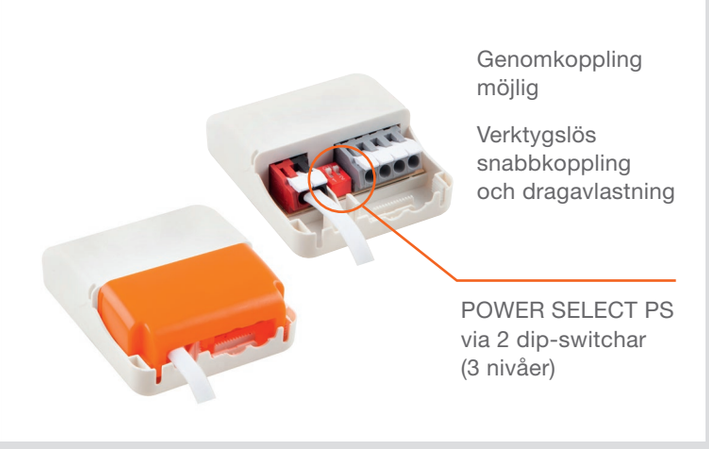

AVANCERADE EGENSKAPER FÖR SPECIELLA APPLIKATIONER: LEDVANCE SPOTLIGHTS KAN GÖRA MER

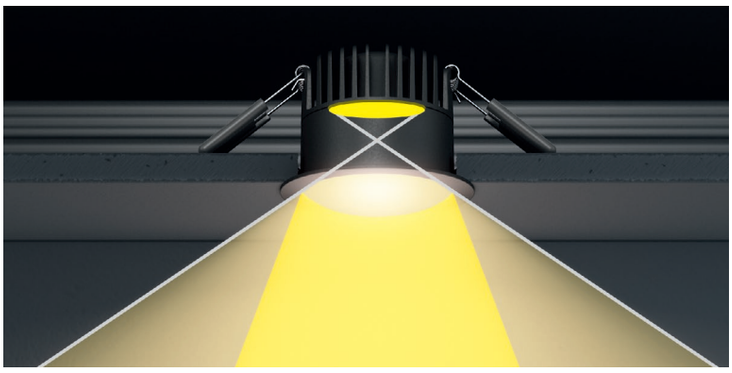

SPOT DARKLIGHT
HÖG LJUSKOMFORT

Det självklara valet för hotell och bostäder. Ljuseffekten från SPOT DARKLIGHT, som är försänkt djupt in i höljet, ger en bred övre skärmningsvinkel och därför utmärkt bländskydd – speciellt i den svarta versionen med varmvit ljusfärg. Tillsammans med armaturens enkla dimbarhet skapar detta en hög nivå av ljuskomfort.

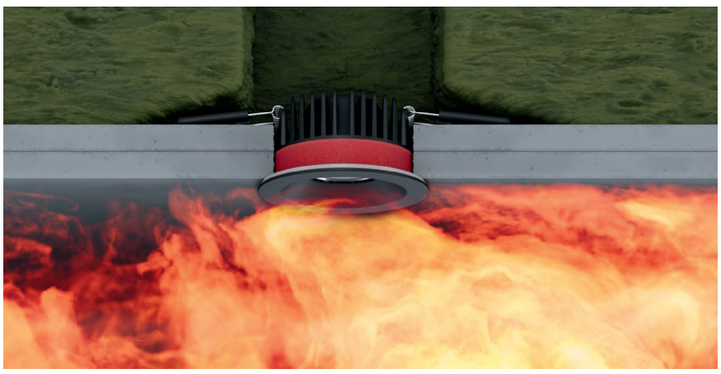

SPOT FIRE RATED
BRANDSKYDDSPECIALIST

För att uppfylla stränga brandskyddskrav måste tak i vissa byggnadstyper och delar ha en speciell brandhämmande struktur.

SPOT FIRE RATED från LEDVANCE säkerställer att brandtakets funktionalitet bibehålls efter installation för vissa taksystem och bränder*.

SPOT AIR FIX & AIR ADJUST
SPECIALISTER PÅ ENERGIBESPARING

Den tyska energilagen för byggnader (GEG) föreskriver ett lufttätt klimatskal och jämnt tjock värmeisolering genomgående för att förhindra energiförluster – särskilt för översta våningarna. LEDVANCE SPOT AIR använder en lamelltätning för att skapa en lufttät anslutning till taket. Den kan även täckas direkt med lämpliga rullbara eller inblåsbara isoleringsmaterial. Om det finns en ångspärr används SPOT HOLDER som distans.

SPOT TILLBEHÖR

Oavsett om det är SPOT RING för att minska en befintlig takurskärning, SPOT HOLDER för att öka avståndet mellan spotlighten och isoleringsmaterialet eller CONNECTOR BOX för verktygsfri anslutning – möter LEDVANCE SPOT-tillbehören dina individuella behov.
Mer på sida 50 eller **www.ledvance.se/spots-gen2/accessories**

* Se de senaste installations- och säkerhetsinstruktionerna

SPOT VARIO

Infälld spotlight, justerbar

PRODUKTEGENSKAPER

- Armaturhus i aluminium
- Rotationsvinkel 350°, lutningsvinkel 35°
- Spridningsvinkel: 24 °
- Stor facetterad reflektor för bästa verkningsgrad

PRODUKTFÖRDELAR

- Idealisk för accentbelysning tack vare tilt- och rotationsmöjligheter
- Enkelt byte av externt drivdon tack vare anslutning med bajonettlås
- Lågt flimmer
- Formgjutet aluminiumhölje för förbättrad värmeavledning
- 5 års garanti

APPLIKATIONSOMRÅDEN

- Accent- och allmänbelysning för alla typer av försäljningsområden
- Handel
- Stormarknader
- Butiker
- Hotellrum

TILLBEHÖR

- Drivdon ingår

YTTERLIGARE PRODUKTINFORMATION

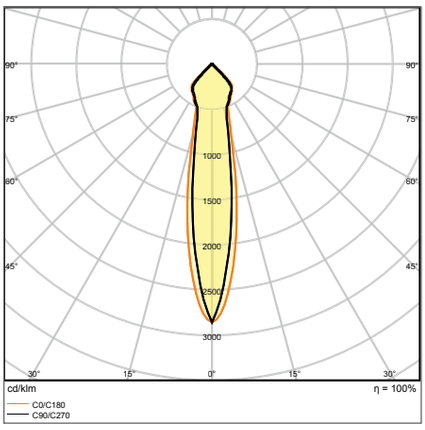

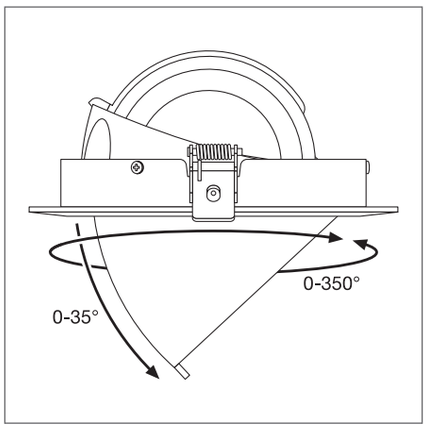

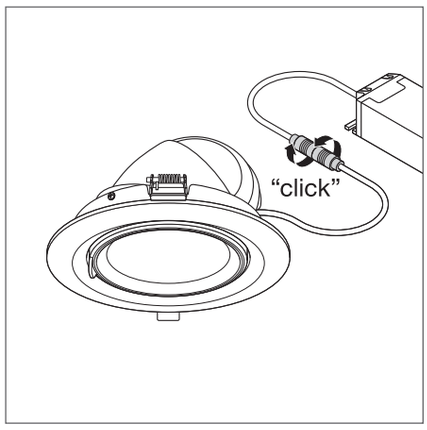

SPOT VARIO DN 170 35 W 3000 K 24DEG WT

Bilderna i katalogen är endast i illustrationssyfte. För information om storlek och färg, se produkttabellen.

SPOT VARIO

Infälld spotlight, justerbar

PERFOR-MANCE CLASS

FLIMMER VÄRDE <10%

Ra ≥80

IP 20

LEDVANCE 5 års garanti [1]

Produktnamn	E-nummer	EAN (GTIN)	Ersättning för	W	lm	lm/W	K	L70 [2]			L × B × H [mm] Ø × H [mm]
SPOT VARIO DN 170 35 W 3000 K 24DEG WT	**7451205**	4058075**104020**	1 × 70 W HID	35	3350	95	3000	50000	24	170	180 × 129
SPOT VARIO DN 170 35 W 4000 K 24DEG WT	**7451209**	4058075**104044**	1 × 70 W HID	35	3550	100	4000	50000	24	170	180 × 129

[1] Gå till ledvance.se/garanti för detaljerade garantivillkor
[2] t[h]: L70 / B50 @ 25 °C (T_a) / t[h]: L80 / B10 @ 25 °C (T_a)

SPOT MULTI

Infälld spotlight, justerbar

1

2

PRODUKTEGENSKAPER

- Armaturhus i aluminium
- Svart hölje, vit ram
- Ett drivdon per armaturhuvud (1-, 2-spot-lights)
- Tiltbar: +/- 25°

PRODUKTFÖRDELAR

- Lågt flimmer
- Flexibel applicering tack vare utmärkt antibländningsegenskaper UGR < 16
- Slutet armaturhus
- Enkel ersättning av externt drivdon tack vare anslutning med bajonettlås

APPLIKATIONSOMRÅDEN

- Accent- och allmänbelysning för alla typer av försäljningsområden
- Butiker
- Butiker
- Hotellrum
- Caféer

TILLBEHÖR

- Drivdon ingår

YTTERLIGARE PRODUKTINFORMATION

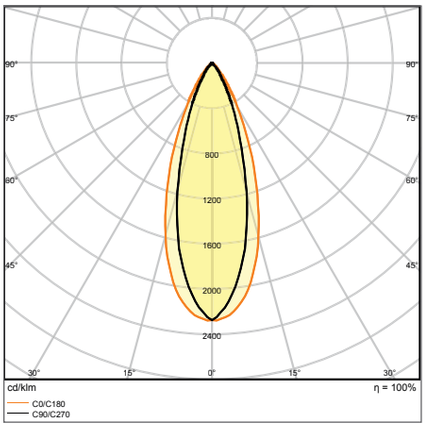

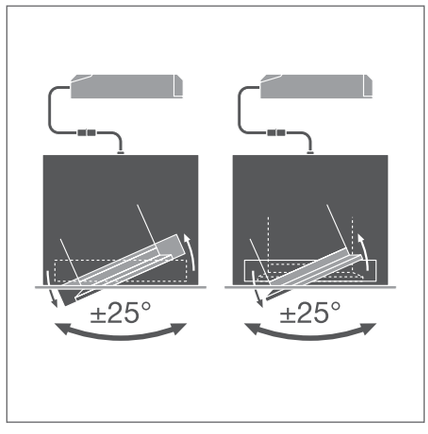

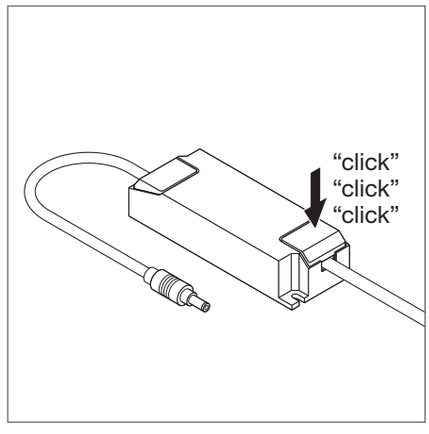

SPOT MULTI 1 x 30W 3000K FL WT/BK

Bilderna i katalogen är endast i illustrationssyfte. För information om storlek och färg, se produkttabellen.

SPOT MULTI

Infälld spotlight, justerbar

PERFOR-MANCE CLASS

FLIMMER VÄRDE <10%

Ra ≥80

IP 20

LEDVANCE 5 års garanti [1]

Produktnamn	E-nummer	EAN (GTIN)	Ersättning för	W	lm	lm/W	K	L70 [2]	∧°		L × B × H [mm] Ø × H [mm]	No.
SPOT MULTI 1 x 30W 3000K FL WT/BK	**7451218**	4058075**113923**	1 × 35 W HID	30	2700	90	3000	50000	38	164 × 160	173 × 173 × 135	1
SPOT MULTI 1 x 30W 4000K FL WT/BK	**7451219**	4058075**113947**	1 × 35 W HID	30	2700	90	4000	50000	38	164 × 160	173 × 173 × 135	1
SPOT MULTI 2 x 30W 3000K FL WT/BK	**7451222**	4058075**113961**	2 × 35 W HID	2 × 30	2 × 2700	90	3000	50000	38	320 × 160	330 × 173 × 135	2
SPOT MULTI 2 x 30W 4000K FL WT/BK	**7451225**	4058075**113985**	2 × 35 W HID	2 × 30	2 × 2700	90	4000	50000	38	320 × 160	330 × 173 × 135	2

[1] Gå till ledvance.se/garanti för detaljerade garantivillkor
[2] t[h]: L70 / B50 @ 25 °C (T_a) / t[h]: L80 / B10 @ 25 °C (T_a)

SPOT SQUARE ADJUST

Infälld spotlight, justerbar, rektangulär form

1

2

3

PRODUKTEGENSKAPER

- Armaturhus i pressgjuten aluminium för effektiv värmeavledning i matt svart och vit färg
- Tiltbar: +/- 20°
- Lågt flimmer:

PRODUKTFÖRDELAR

- Cut off-vinkel med god bländningsreducering och hög visuell komfort
- Energibesparing på upp till 90% jämfört med halogenspotlights
- Pressgjutet aluminiumhölje för förbättrad värmehantering
- Externt drivdon för ökad flexibilitet (kompatibel med utvalda DALI-drivdon)
- 5 års garanti

APPLIKATIONSOMRÅDEN

- Ersättning for halogenspotlights
- Allmän accentbelysning
- Butiker
- Hotellrum
- Barer, restauranger

TILLBEHÖR

- Drivdon medföljer

YTTERLIGARE PRODUKTINFORMATION

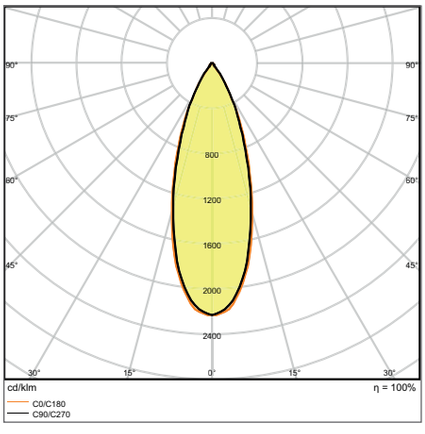

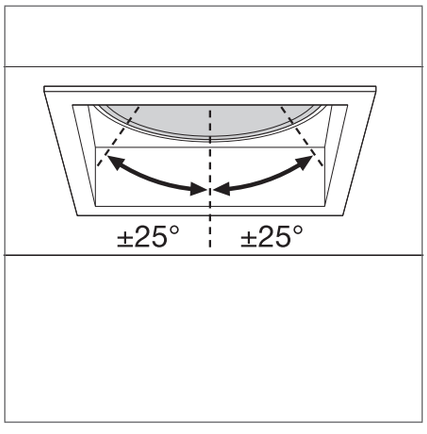

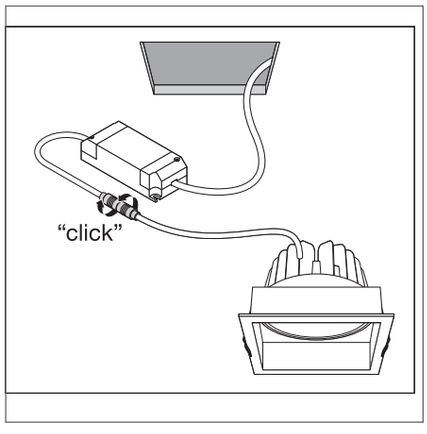

SPOT SQUARE DK ADJ 8 W 3000 K WT

Bilderna som visas i katalogen ar endast i illustrationssyfte. For information om storlek och farg, se produkttabellen.

SPOT SQUARE ADJUST

Infälld spotlight, justerbar, rektangulär form

PERFOR-MANCE CLASS

FLIMMER VÄRDE <10%

Ra ≥80

IP 20

LEDVANCE 5 års garanti [1]

Produktnamn	E-nummer	EAN (GTIN)	Ersättning för	W	lm	lm/W	K	L70 [2]	°		L × B × H [mm] Ø × H [mm]	No.
SPOT SQUARE DK ADJ 8 W 3000 K WT	**7451235**	4058075**114043**	75W HAL	8	650	90	3000	50000	36	83 × 83	90 × 90 × 72	2
SPOT SQUARE DK ADJ 8 W 3000 K BK	**7451236**	4058075**114067**	75W HAL	8	650	90	3000	50000	36	83 × 83	90 × 90 × 72	3

[1] Gå till ledvance.se/garanti för detaljerade garantivillkor
[2] t[h]: L70 / B50 @ 25 °C (T_a) / t[h]: L80 / B10 @ 25 °C (T_a)

SPOT FIX

Infälld spotlight för inomhusbruk

PRODUKTEGENSKAPER

- Färgåtergivningsindex Ra: 90
- Kapslingsklass: IP44 (underifrån)
- Spridningsvinkel: 36 °
- Armaturhus i pressgjuten aluminium
- Silikonskyddade fjädrar
- Dimbar (med många vanliga dimmers, se även www.ledvance.com/dim)
- Genomkoppling möjlig

PRODUKTFÖRDELAR

- Energibesparingar på upp till 90 % jämfört med halogenspotlights
- Powerselect: Justering av ljusstyrkan via dip-switch på drivdonet
- Enkel ersättning av externt drivdon tack vare anslutning med bajonettlås
- Enkel installation och elektrisk anslutning tack vare snabbkoppling
- SCALE Design - fantastiskt utseende, högkvalitativt material och liten storlek som passar in i alla omgivningar
- 5 års garanti

APPLIKATIONSOMRÅDEN

- Direktersättning för infällda spotlights med halogenjuskällor
- Allmänbelysning
- Hotellrum och korridorer
- Barer, restauranger
- Accentbelysning
- Gallerier, museer
- Bostadsinteriörer

TILLBEHÖR

- Externt drivdon ingår med dip switchar för att välja effekt under installationen
- Täckringar finns som tillbehör
- DALI 2.0-drivdon finns som tillbehör

YTTERLIGARE PRODUKTINFORMATION

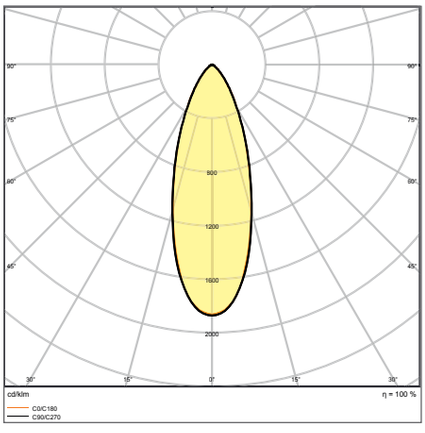

SP FIX P 8W 927 PS DIM IP44 WT

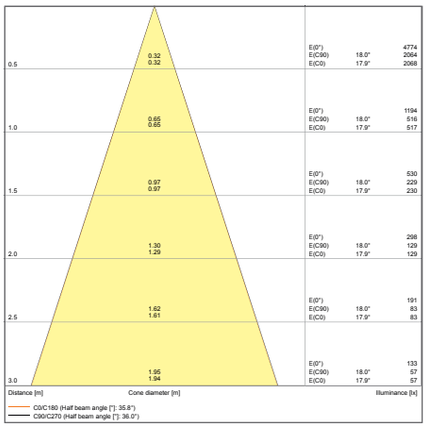

SP FIX P 8W 927 PS DIM IP44 WT

Bilderna i katalogen är endast i illustrationssyfte. För information om storlek och färg, se produkttabellen.

YTTERLIGARE PRODUKTINFORMATION

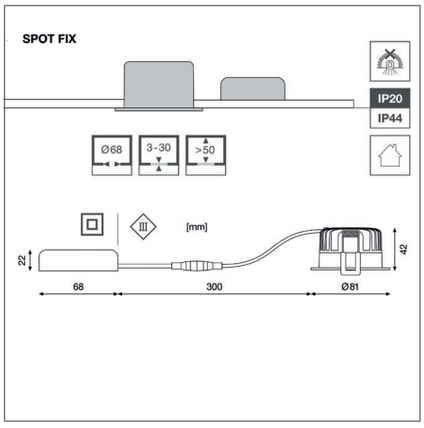

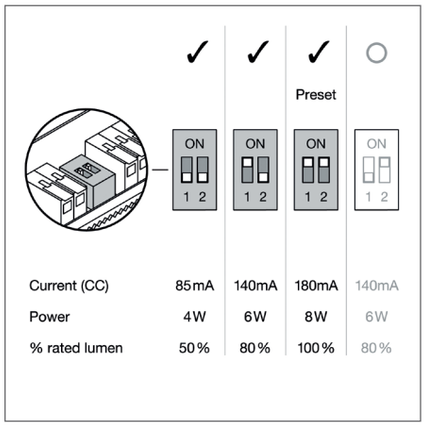

SPOT FIX

Infälld monterad spotlight för inomhusbruk, fixed

PERFOR-MANCE CLASS

FLIMMER VÄRDE <5%

Ra ≥90

IP20 / IP44

LEDVANCE 5 års garanti [1]

Produktnamn	E-nummer	EAN (GTIN)	Ersättning för	W	lm	lm/W	K	L70 [2]			L × B × H [mm] Ø × H [mm]
SP FIX P 8W 927 PS DIM IP44 WT	**7452901**	4058075**799523**	75 W HAL	8	640	80	2700	50000	36	Phase cut	81 × 42
SP FIX P 8W 930 PS DIM IP44 WT	**7452902**	4058075**799547**	75 W HAL	8	680	85	3000	50000	36	Phase cut	81 × 42
SP FIX P 8W 940 PS DIM IP44 WT	**7452903**	4058075**799561**	75 W HAL	8	720	90	4000	50000	36	Phase cut	81 × 42
SP FIX P 8W 927 PS DIM IP44 BK	**7452904**	4099854**000126**	75 W HAL	8	640	80	2700	50000	36	Phase cut	81 × 42
SP FIX P 8W 930 PS DIM IP44 BK	**7452905**	4058075**799585**	75 W HAL	8	680	85	3000	50000	36	Phase cut	81 × 42
SP FIX P 8W 930 PS DIM IP44 SI	**7452906**	4058075**799608**	75 W HAL	8	680	85	3000	50000	36	Phase cut	81 × 42

[1] Gå till ledvance.se/garanti för detaljerade garantivillkor
[2] t[h]: L70 / B50 @ 25 °C (T_a) / t[h]: L80 / B10 @ 25 °C (T_a)

SPOT ADJUST

Infälld spotlight för inomhusbruk, justerbar

PRODUKTEGENSKAPER

- Justerbar vridningsvinkel: ±60°
- Färgåtergivningsindex Ra: 90
- Spridningsvinkel: 36 °
- Armaturhus i pressgjuten aluminium
- Silikonskyddade fjädrar
- Dimbar (med många vanliga dimmers, se även www.ledvance.com/dim)
- Genomkoppling möjlig

PRODUKTFÖRDELAR

- Energibesparingar på upp till 90 % jämfört med halogenspotlights
- Powerselect: Justering av ljusstyrkan via dip-switch på drivdonet
- Enkel ersättning av externt drivdon tack vare anslutning med bajonettlås
- Enkel installation och elektrisk anslutning tack vare snabbkoppling
- SCALE Design - fantastiskt utseende, högkvalitativt material och liten storlek som passar in i alla omgivningar
- 5 års garanti

APPLIKATIONSOMRÅDEN

- Direktersättning för infällda spotlights med halogenjuskällor
- Allmänbelysning
- Hotellrum och korridorer
- Barer, restauranger
- Accentbelysning
- Gallerier, museer
- Bostadsinteriörer

TILLBEHÖR

- Externt drivdon ingår med dip switchar
- för att välja effekt under installationen
- Täckringar finns som tillbehör
- DALI 2.0-drivdon finns som tillbehör

YTTERLIGARE PRODUKTINFORMATION

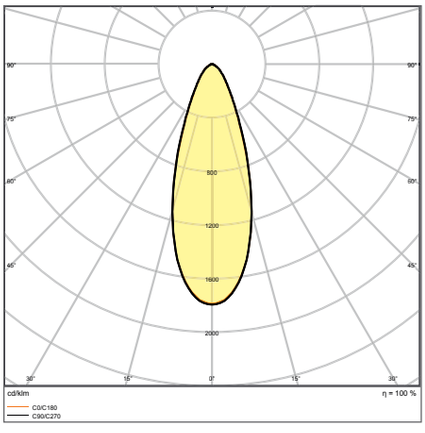

SP ADJ P 8W 927 PS DIM IP20 WT

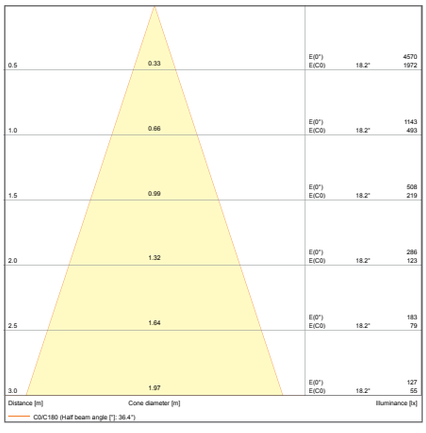

SP ADJ P 8W 927 PS DIM IP20 WT

Bilderna i katalogen är endast i illustrationssyfte. För information om storlek och färg, se produkttabellen.

YTTERLIGARE PRODUKTINFORMATION

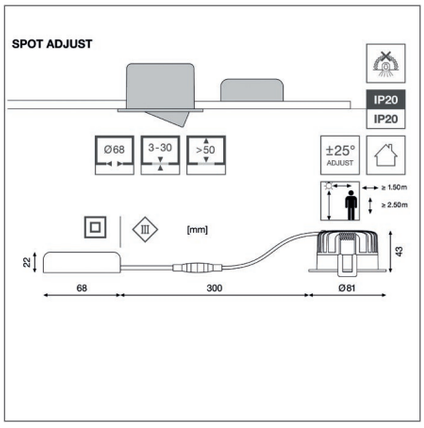

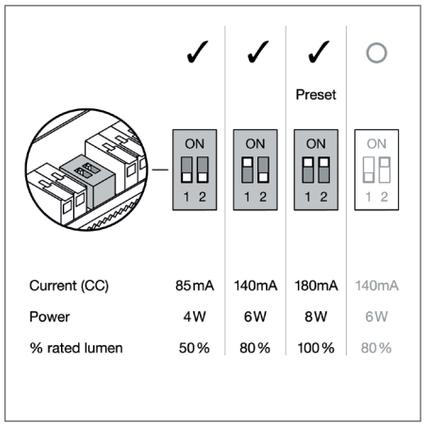

SPOT ADJUST

Infälld spotlight för inomhusbruk, justerbar

PERFOR-MANCE CLASS

FLIMMER VÄRDE <5%

Ra ≥90

IP20

LEDVANCE 5 års garanti [1]

Produktnamn	E-nummer	EAN (GTIN)	Ersättning för	W	lm	lm/W	K	L70 [2]	°		L × B × H [mm] Ø × H [mm]
SP ADJ P 8W 927 PS DIM IP20 WT	**7452907**	4058075**799622**	75 W HAL	8	640	80	2700	50000	36	Phase cut	81 × 43
SP ADJ P 8W 930 PS DIM IP20 WT	**7452908**	4058075**799646**	75 W HAL	8	680	85	3000	50000	36	Phase cut	81 × 43
SP ADJ P 8W 940 PS DIM IP20 WT	**7452909**	4058075**799660**	75 W HAL	8	720	90	4000	50000	36	Phase cut	81 × 43
SP ADJ P 8W 927 PS DIM IP20 BK	**7452910**	4099854**000140**	75 W HAL	8	640	80	2700	50000	36	Phase cut	81 × 43
SP ADJ P 8W 930 PS DIM IP20 BK	**7452911**	4058075**799684**	75 W HAL	8	680	85	3000	50000	36	Phase cut	81 × 43
SP ADJ P 8W 930 PS DIM IP20 SI	**7452912**	4058075**799707**	75 W HAL	8	680	85	3000	50000	36	Phase cut	81 × 43

[1] Gå till ledvance.se/garanti för detaljerade garantivillkor
[2] t[h]: L70 / B50 @ 25 °C (T_a) / t[h]: L80 / B10 @ 25 °C (T_a)

SPOT DARKLIGHT

Infälld spotlight med försänkt ljuskälla UGR < 19, fast installation

PRODUKTEGENSKAPER

- Färgåtergivningsindex Ra: 90
- Kapslingsklass: IP44 (rumssida)
- Spridningsvinkel: 36 °
- Armaturhus i pressgjuten aluminium
- Silikonskyddade fjädrar
- Dimbar (med många vanliga dimmers, se även www.ledvance.com/dim)
- Genomkoppling möjlig

PRODUKTFÖRDELAR

- Darklight: Försänkt ljuskälla för bättre ljuskomfort med låg bländning
- Diskret design med extremt liten infattning
- Powerselect: Justering av ljusstyrkan via dip-switch på drivdonet
- Enkel ersättning av externt drivdon tack vare anslutning med bajonettlås
- Enkel installation och elektrisk anslutning tack vare snabbkoppling
- SCALE Design - fantastiskt utseende, högkvalitativt material och liten storlek som passar in i alla omgivningar
- 5 års garanti

APPLIKATIONSOMRÅDEN

- Direktersättning för infällda spotlights med halogenjuskällor
- Allmänbelysning
- Hotellrum och korridorer
- Barer, restauranger
- Accentbelysning
- Gallerier, museer
- Bostadsinteriörer

TILLBEHÖR

- Externt drivdon ingår med dip switchar
- för att välja effekt under installationen
- Täckringar finns som tillbehör
- DALI 2.0-drivdon finns som tillbehör

YTTERLIGARE PRODUKTINFORMATION

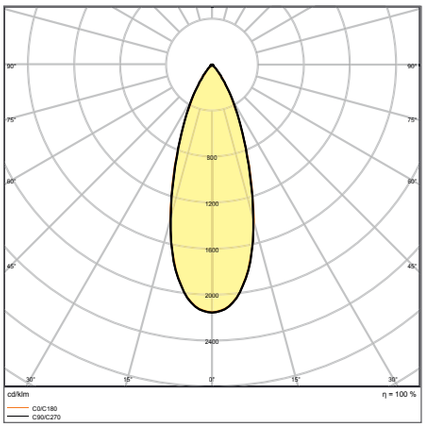

SP DK FIX P 8W 927 PS DIM IP44 WT

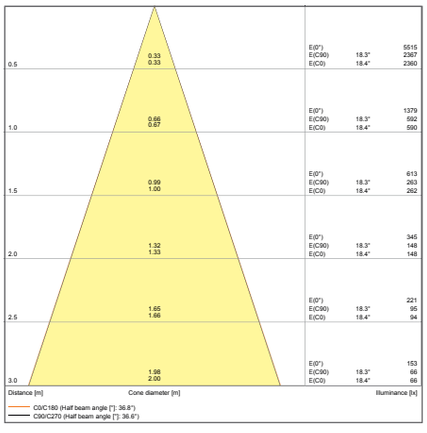

SP DK FIX P 8W 927 PS DIM IP44 WT

Bilderna i katalogen är endast i illustrationssyfte. För information om storlek och färg, se produkttabellen.

YTTERLIGARE PRODUKTINFORMATION

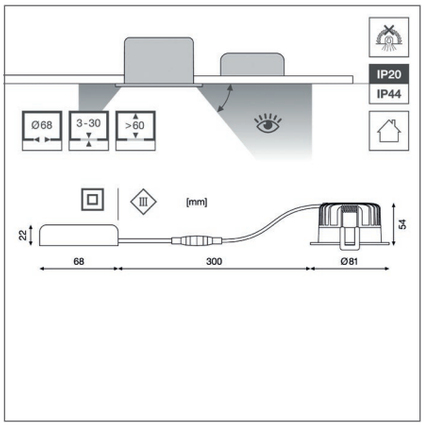

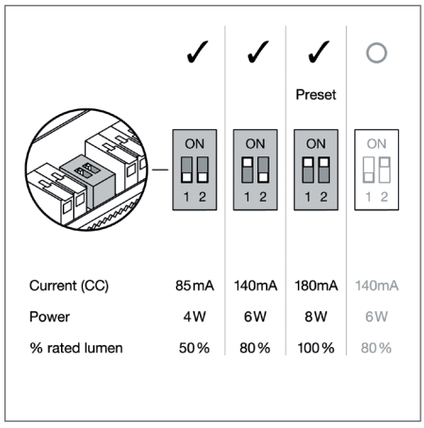

SPOT DARKLIGHT

Infälld spotlight med försänkt ljuskälla UGR < 19, fast installation

PERFOR-MANCE CLASS | EN | TÜV SÜD | W/W | FLIMMER VÄRDE <5% | UGR <19 | Ra ≥90 | IP20 IP44 | LEDVANCE 5 års garanti [1]

Produktnamn	E-nummer	EAN (GTIN)	Ersättning för	W	lm	lm/W	K	L70 [2]	°		L × B × H [mm] Ø × H [mm]
SP DK FIX P 8W 927 PS DIM IP44 WT	**7452918**	4058075**799806**	75 W HAL	8	640	80	2700	50000	36	Phase cut	81 × 54
SP DK FIX P 8W 930 PS DIM IP44 WT	**7452919**	4058075**799820**	75 W HAL	8	680	85	3000	50000	36	Phase cut	81 × 54
SP DK FIX P 8W 940 PS DIM IP44 WT	**7452920**	4058075**799844**	75 W HAL	8	720	90	4000	50000	36	Phase cut	81 × 54
SP DK FIX P 8W 927 PS DIM IP44 BK	**7452921**	4099854**000164**	75 W HAL	8	640	80	2700	50000	36	Phase cut	81 × 54
SP DK FIX P 8W 930 PS DIM IP44 BK	**7452922**	4058075**799868**	75 W HAL	8	680	85	3000	50000	36	Phase cut	81 × 54
SP DK FIX P 8W 930 PS DIM IP44 SI	**7452923**	4058075**799882**	75 W HAL	8	680	85	3000	50000	36	Phase cut	81 × 54

[1] Gå till ledvance.se/garanti för detaljerade garantivillkor
[2] t[h]: L70 / B50 @ 25 °C (T_a) / t[h]: L80 / B10 @ 25 °C (T_a)

SPOT FIRE RATED

Infälld spotlight för vissa brandsäkra tak, fast installation

PRODUKTEGENSKAPER

- Färgåtergivningsindex Ra: 90
- Kapslingsklass: IP65 (underifrån)
- Spridningsvinkel: 36 °
- Armathurhus i pressgjuten aluminium
- Termiskt expansionsband redan förinstallerat
- Silikonskyddade fjädrar
- Dimbar (med många vanliga dimmers, se även www.ledvance.com/dim)
- Genomkoppling möjlig

PRODUKTFÖRDELAR

- Brandklassad: Designad och testad för att uppfylla brandklassningsstandarder (i vissa brandklassade tak)
- Lufttät konstruktion för minskat luftläckage och begränsad energiförlust
- Powerselect: Justering av ljusstyrkan via dip-switch på drivdonet
- Enkel ersättning av externt drivdon tack vare anslutning med bajonettlås
- Enkel installation och elektrisk anslutning tack vare snabbkoppling
- SCALE Design - fantastiskt utseende, högkvalitativt material och liten storlek som passar in i alla omgivningar
- 5 års garanti

APPLIKATIONSOMRÅDEN

- Direktersättning för infällda spotlights med halogenjuskällor
- Brandsäkra tak
- Hotellrum och korridorer
- Barer, restauranger
- Gallerier, museer

TILLBEHÖR

- Externt drivdon ingår med dip-switchar för att välja effekt under installationen
- DALI 2.0-drivdon finns som tillbehör

YTTERLIGARE PRODUKTINFORMATION

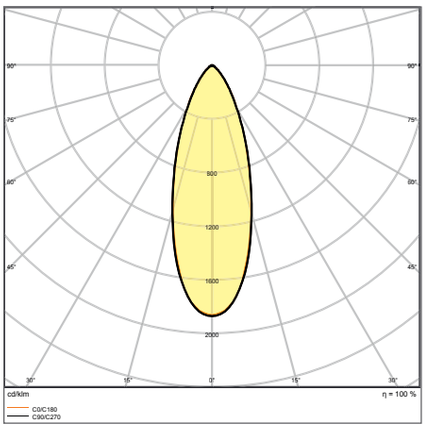

SP FP FIX P 8W 927 PS DIM IP65 WT

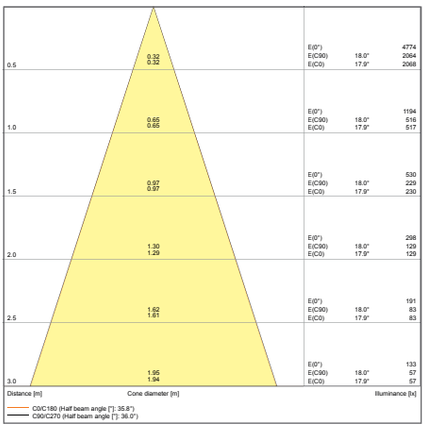

SP FP FIX P 8W 927 PS DIM IP65 WT

SÄKERHETSRÅD

Installationstips i den aktuella bruksanvisningen (www.ledvance.com) måste följas.
Samordning med din ansvariga brandsäkerhetsinspektör krävs i förväg

Bilderna i katalogen är endast i illustrationssyfte. För information om storlek och färg, se produkttabellen.

YTTERLIGARE PRODUKTINFORMATION

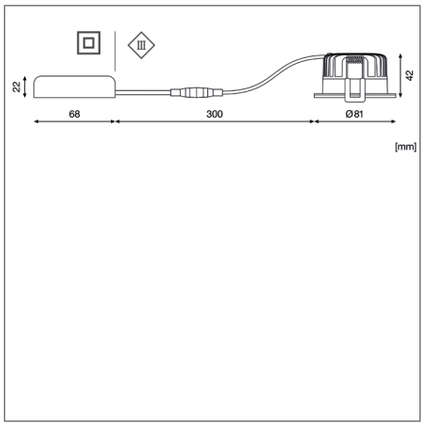

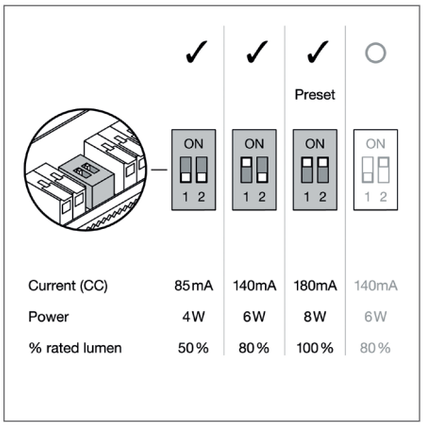

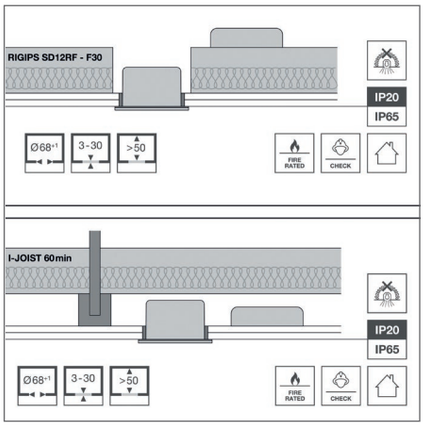

SPOT FIRE RATED

Infälld spotlight för vissa brandsäkra tak, fast

PERFOR-MANCE CLASS

FLIMMER VÄRDE <5%

Ra ≥90

IP20 IP65

LEDVANCE 5 års garanti [1]

Produktnamn	E-nummer	EAN (GTIN)	Ersättning för	W	lm	lm/W	K	L70 [2]	°		L × B × H [mm] Ø × H [mm]
SP FP FIX P 8W 927 PS DIM IP65 WT	**7452913**	4058075**799721**	75 W HAL	8	640	80	2700	50000	36	Phase cut	81 × 42
SP FP FIX P 8W 930 PS DIM IP65 WT	**7452914**	4058075**799745**	75 W HAL	8	680	85	3000	50000	36	Phase cut	81 × 42
SP FP FIX P 8W 940 PS DIM IP65 WT	**7452915**	4058075**799769**	75 W HAL	8	720	90	4000	50000	36	Phase cut	81 × 42
SP FP FIX P 8W 927 PS DIM IP65 BK	**7452916**	4099854**000027**	75 W HAL	8	640	80	2700	50000	36	Phase cut	81 × 42
SP FP FIX P 8W 930 PS DIM IP65 BK	**7452917**	4058075**799783**	75 W HAL	8	680	85	3000	50000	36	Phase cut	81 × 42

[1] Gå till ledvance.se/garanti för detaljerade garantivillkor
[2] t[h]: L70 / B50 @ 25 °C (T_a) / t[h]: L80 / B10 @ 25 °C (T_a)

SPOT AIR FIX

Infälld spotlight för grunda installationsdjup, fast installation

PRODUKTEGENSKAPER

- Färgåtergivningsindex Ra: 90
- Kapslingsklass: IP65 (underifrån)
- Spridningsvinkel: 36 °
- Armaturhus i pressgjuten aluminium
- Silikonskyddade fjädrar
- Dimbar (med många vanliga dimmers, se även www.ledvance.com/dim)
- Genomkoppling möjlig

PRODUKTFÖRDELAR

- Lufttät konstruktion för minskat luftläckage och begränsad energiförlust
- Kan täckas av många typer av värmeisoleringsmaterial
- Låg profil möjliggör installation i grunda tak
- Powerselect: Justering av ljusstyrkan via dip-switch på drivdonet
- Enkel ersättning av externt drivdon tack vare anslutning med bajonettlås
- Enkel installation och elektrisk anslutning tack vare snabbkoppling
- SCALE Design - fantastiskt utseende, högkvalitativt material och liten storlek som passar in i alla omgivningar
- 5 års garanti

APPLIKATIONSOMRÅDEN

- Direktersättning för infällda spotlights med halogenlampor
- Innertak i lågenergihus
- Allmänbelysning
- Hotellrum och korridorer
- Barer, restauranger
- Accentbelysning
- Bostadsinteriörer

TILLBEHÖR

- Externt drivdon ingår med dip-switchar för att välja effekt under installationen

YTTERLIGARE PRODUKTINFORMATION

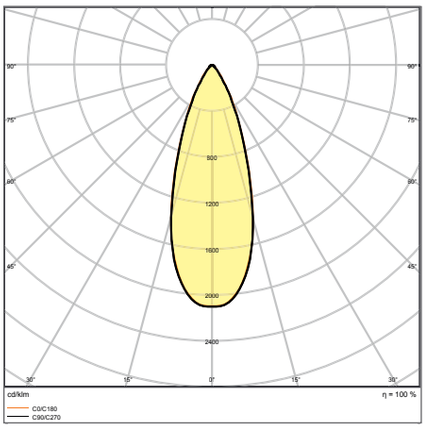

SP AIR FIX P 6W 927 PS DIM IP65 WT

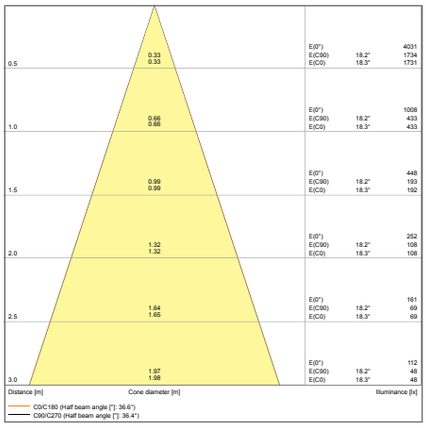

SP AIR FIX P 6W 927 PS DIM IP65 WT

SÄKERHETSRÅD

Installationstips i den aktuella bruksanvisningen (www.ledvance.com) måste följas.
Om det finns en fuktspärrfolie måste spacer SP HOLDER användas!

Bilderna som visas i katalogen är endast för illustrationsändamål.
För information om storlek och färg, se produkttabellen.

YTTERLIGARE PRODUKTINFORMATION

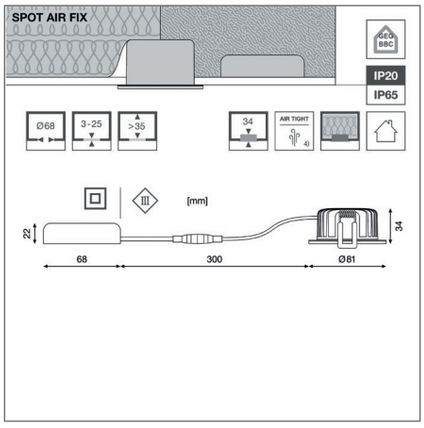

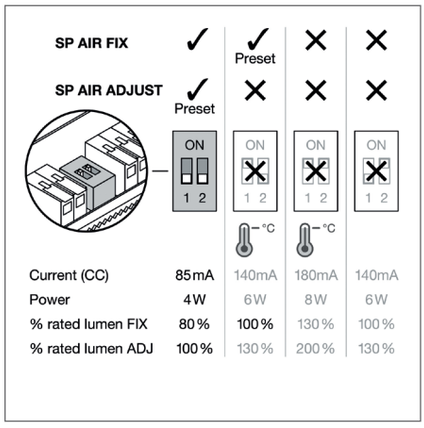

SPOT AIR FIX

Infälld spotlight för grunda installationsdjup, fast installation

PERFOR-MANCE CLASS

FLIMMER VÄRDE <5%

Ra ≥90

IP20 IP65

LEDVANCE 5 års garanti [1]

Produktnamn	E-nummer	EAN (GTIN)	Ersättning för	W	lm	lm/W	K	L70 [2]	°		L × B × H [mm] Ø × H [mm]
SP AIR FIX P 6W 927 PS DIM IP65 WT	**7452924**	4058075**799905**	50 W HAL	6	480	80	2700	50000	36	Phase cut	81 x 34
SP AIR FIX P 6W 930 PS DIM IP65 WT	**7452925**	4058075**799929**	50 W HAL	6	510	85	3000	50000	36	Phase cut	81 x 34
SP AIR FIX P 6W 940 PS DIM IP65 WT	**7452926**	4058075**799943**	50 W HAL	6	570	95	4000	50000	36	Phase cut	81 x 34
SP AIR FIX P 6W 927 PS DIM IP65 BK	**7452927**	4099854**000188**	50 W HAL	6	480	80	2700	50000	36	Phase cut	81 x 34
SP AIR FIX P 6W 930 PS DIM IP65 BK	**7452928**	4058075**799967**	50 W HAL	6	510	85	3000	50000	36	Phase cut	81 x 34
SP AIR FIX P 6W 930 PS DIM IP65 SI	**7452929**	4058075**799981**	50 W HAL	6	510	85	3000	50000	36	Phase cut	81 x 34

[1] Gå till ledvance.se/garanti för detaljerade garantivillkor
[2] t[h]: L70 / B50 @ 25 °C (T_a) / t[h]: L80 / B10 @ 25 °C (T_a)

SPOT AIR ADJUST

Infälld spotlight för grunda installationsdjup, justerbar

PRODUKTEGENSKAPER

- Justerbar vridningsvinkel: ±60°
- Färgåtergivningsindex Ra: 90
- Kapslingsklass: IP23 (underifrån)
- Spridningsvinkel: 36 °
- Armaturhus i pressgjuten aluminium
- Silikonskyddade fjädrar
- Dimbar (med många vanliga dimmers, se även www.ledvance.com/dim)
- Genomkoppling möjlig

PRODUKTFÖRDELAR

- Lufttät konstruktion för minskat luftläckage och begränsad energiförlust
- Kan över täckas av många typer av värmeisoleringsmaterial
- Låg profil möjliggör installation i grunda tak
- Enkel ersättning av externt drivdon tack vare anslutning med bajonettlås
- Enkel installation och elektrisk anslutning tack vare snabbkoppling
- SCALE Design - fantastiskt utseende, högkvalitativt material och liten storlek som passar in i alla omgivningar
- 5 års garanti

APPLIKATIONSOMRÅDEN

- Direktersättning för infällda spotlights med halogenlampor
- Innertak i lågenergihus
- Allmänbelysning
- Hotellrum och korridorer
- Barer, restauranger
- Accentbelysning
- Bostadsinteriörer

TILLBEHÖR

- Externt drivdon ingår

YTTERLIGARE PRODUKTINFORMATION

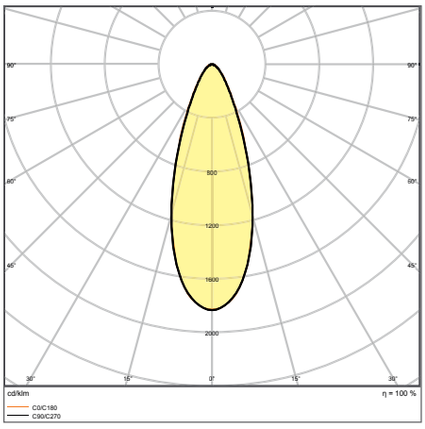

SP AIR ADJ P 4W 927 DIM IP23 WT

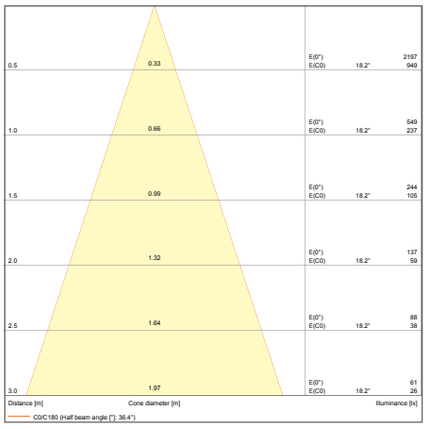

SP AIR ADJ P 4W 927 DIM IP23 WT

SÄKERHETSRÅD

Installationstips i den aktuella bruksanvisningen (www.ledvance.com) måste följas.
Om det finns en fuktspärrfolie måste distanshållare SP HOLDER användas!

Bilderna i katalogen är endast i illustrationssyfte. För information om storlek och färg, se produkttabellen.

YTTERLIGARE PRODUKTINFORMATION

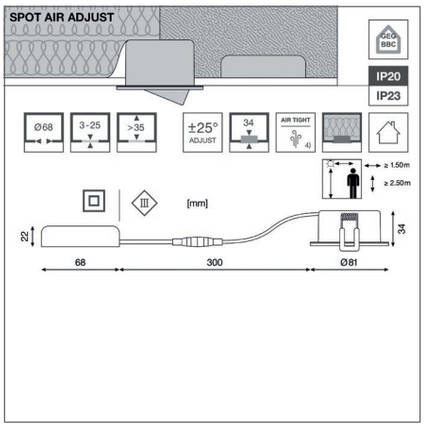

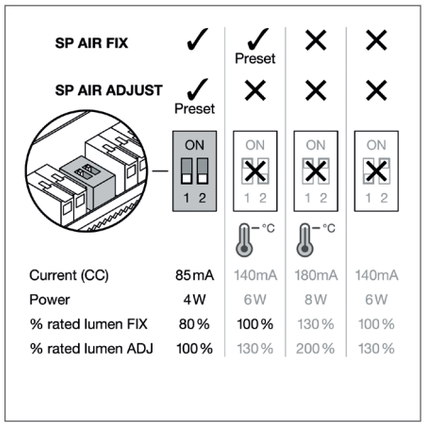

SPOT AIR ADJUST

Infälld spotlight för grunda installationsdjup, justerbar

PERFOR-MANCE CLASS

FLIMMER VÄRDE <5%

Ra ≥90

IP 20 / IP 23

LEDVANCE 5 års garanti [1]

Produktnamn	E-nummer	EAN (GTIN)	Ersättning för	W	lm	lm/W	K	L70 [2]			L × B × H [mm] Ø × H [mm]
SP AIR ADJ P 4W 927 DIM IP23 WT LEDV	**7452930**	4099854**000003**	35 W HAL	4	300	75	2700	50000	36	Phase cut	81 x 34
SP AIR ADJ P 4W 930 DIM IP23 WT LEDV	**7452931**	4099854**000041**	35 W HAL	4	320	80	3000	50000	36	Phase cut	81 x 34
SP AIR ADJ P 4W 940 DIM IP23 WT LEDV	**7452932**	4099854**000065**	35 W HAL	4	340	85	4000	50000	36	Phase cut	81 x 34
SP AIR ADJ P 4W 927 DIM IP23 BK LEDV	**7452933**	4099854**000201**	35 W HAL	4	300	75	2700	50000	36	Phase cut	81 x 34
SP AIR ADJ P 4W 930 DIM IP23 BK LEDV	**7452934**	4099854**000089**	35 W HAL	4	320	80	3000	50000	36	Phase cut	81 x 34
SP AIR ADJ P 4W 930 DIM IP23 SI LEDV	**7452935**	4099854**000102**	35 W HAL	4	320	80	3000	50000	36	Phase cut	81 x 34

[1] Gå till ledvance.se/garanti för detaljerade garantivillkor
[2] t[h]: L70 / B50 @ 25 °C (T_a) / t[h]: L80 / B10 @ 25 °C (T_a)

SPOT TILLBEHÖR

1

2

3

4

SPOT RING

Täckringar för att dölja befintlig utskärning i infällda tak

PRODUKTEGENSKAPER

- Material: djupdraget stål
- Lämplig endast för LEDVANCE SPOTs i 68 mm utskärning
- Silikonskyddade fjädrar

PRODUKTFÖRDELAR

- Retrofit: Byte av gamla infällda armaturer med LEDVANCE SPOTs FIX eller ADJUST med den senaste LED-tekniken
- Standardisera: Minska befintliga utskärningar till en standardutskärning på 68 mm
- Mångsidig: Täckringar för att dölja utskurna hål från ∅ 68 – ∅ 115 mm eller ∅ 115 – ∅ 160 mm

APPLIKATIONSOMRÅDEN

- Renovering av befintliga utskärningar i infällda tak

SPOT HOLDER

Distanshållare för att öka avståndet mellan spotlight och värmeisoleringsmaterial

PRODUKTEGENSKAPER

- Material: fiberförstärkt polyamid PA66
- Glödtrådstest enligt IEC 695-2-1: 850 °C
- Lämplig endast för LEDVANCE SPOTs i 68 mm utskärning

PRODUKTFÖRDELAR

- Öka avståndet mellan spotlight och värmeisoleringsmaterial
- Skyddar fuktbarriärfolie från heta ytor på spotlight och drivdon
- Robust: 4-bens distans för att hålla värmeisoleringsmaterial
- Förbättrad livslängd för LED och drivdon tack vare ökad luftvolym

APPLIKATIONSOMRÅDEN

- Innertak i lågenergihus
- Innertak med värmeisoleringsmaterial

Bilderna i katalogen är endast i illustrationssyfte. För information om storlek och färg, se produkttabellen.

CONNECTOR BOX

Verktygslös elektrisk anslutning av armaturer och LED-drivdon

PRODUKTEGENSKAPER

- Snabbkopplingsbox för verktygslös anslutning
- Lämplig för infällda tänd/släck armaturer i skyddsklass II (L/N-version)

PRODUKTFÖRDELAR

- Genomkoppling är möjlig på primärsidan

APPLIKATIONSOMRÅDEN

- För användning i infällda tak

SPOT TILLBEHÖR

Produktnamn	E-nummer	EAN (GTIN)	L × B × H [mm] Ø × H [mm]	MATERIAL	FÄRG	No.
SP RING D133 WT	**7452936**	4099854**013355**	133 × 3	Stål	Vit	1
SP RING D133 BK	**7452937**	4099854**013386**	133 × 3	Stål	Svart	—
SP RING D180 WT	**7452938**	4099854**013416**	180 × 3	Stål	Vit	2
SP RING D180 BK	**7452939**	4099854**013447**	180 × 3	Stål	Svart	—
SP HOLDER DN68 H65	**7452940**	4099854**013478**	93 × 93 × 73	Polyamid (PA)	Grå	3
CONNECTOR BOX 3POLE L/N/E	**7452941**	4099854**013508**	94 × 35 × 22	Polykarbonat (PC)	Vit	4

SÄKERHETSRÅD

Installationstips i den aktuella bruksanvisningen (www.ledvance.se) måste följas
Denna distans får endast användas i kombination med SP AIR FIX eller SP AIR ADJ!

TRACKLIGHTS

ELEGANT OCH FUNKTIONELL DESIGN, STOR FLEXIBILITET

TRACKLIGHT SPOT ZOOM DIM

Fokuserat ljus för flexibel belysning

Sida 58

PERFOR-
MANCE
CLASS

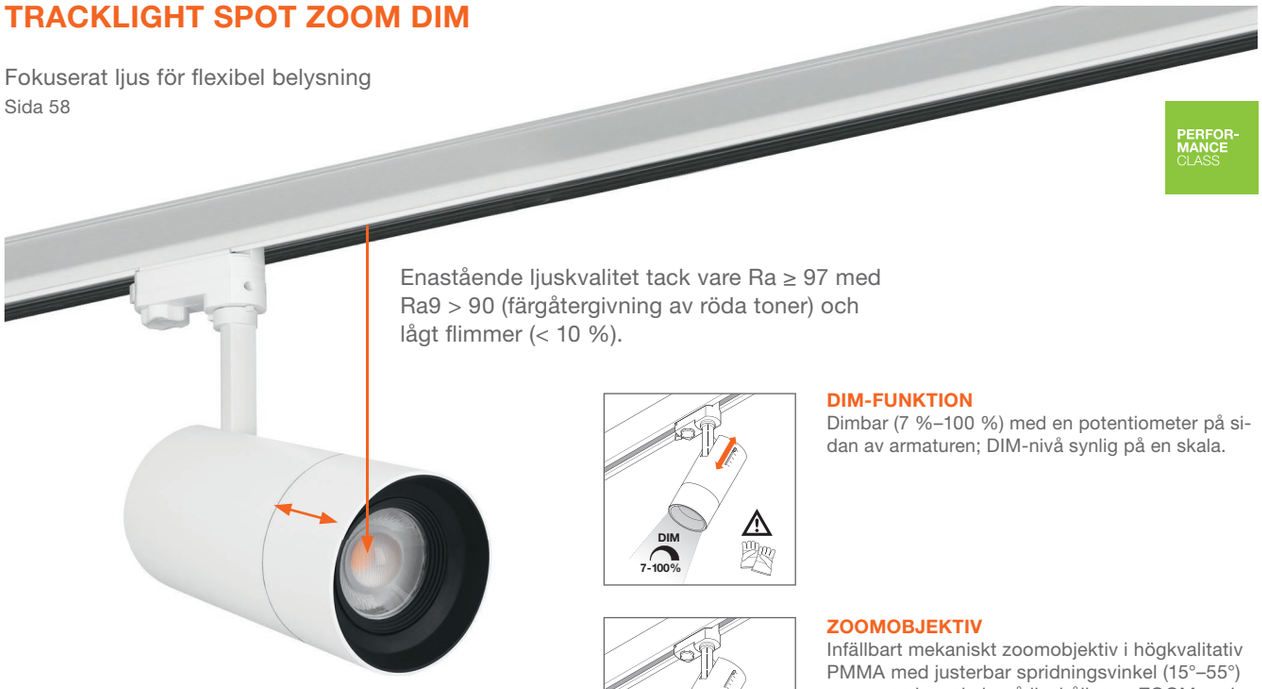

Enastående ljuskvalitet tack vare Ra ≥ 97 med Ra9 > 90 (färgåtergivning av röda toner) och lågt flimmer (< 10 %).

DIM-FUNKTION
Dimbar (7 %–100 %) med en potentiometer på sidan av armaturen; DIM-nivå synlig på en skala.

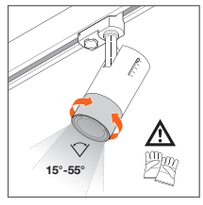

ZOOMOBJEKTIV
Infällbart mekaniskt zoomobjektiv i högkvalitativ PMMA med justerbar spridningsvinkel (15°–55°) som syns i en skala på linshållaren. ZOOM-mekanismen är dold i höljet vilket gör att armaturens form inte förändras.

Tillgängliga färger:

Matt vit (WT)

Matt svart (BK)

VÅRA SPOTLIGHTS KARAKTÄRISERAS OCKSÅ AV FÖLJANDE KVALITETSFUNKTIONER:

- Inkluderad 3-fas adapter kompatibel med vanliga skenor (som NORLUX, GLOBAL, NUCO, NORDIC)
- Högkvalitativt formgjutet aluminiumhölje
- Hög flexibilitet tack vare tilt- och rotationsmöjligheter

SCALE DESIGN

TRACKLIGHT SPOT

Kompakt och enkel – en riktig allrounder: Utmärkt ljuskomfort tack vare Ra 90, SDCM ≤ 3 och UGR < 16. För en mängd olika applikationer tack vare flera effekter samt utbytbara och dammsäkra reflektorer.

Sida 60

PERFOR-
MANCE
CLASS

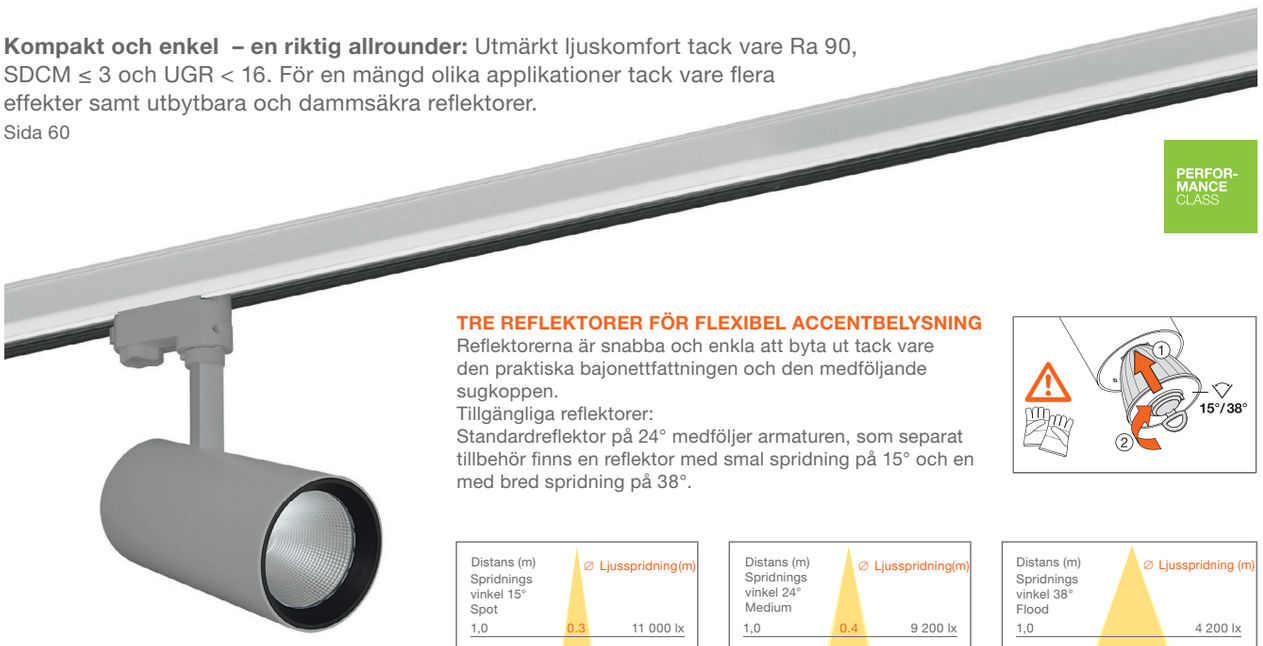

TRE REFLEKTORER FÖR FLEXIBEL ACCENTBELYSNING

Reflektorerna är snabba och enkla att byta ut tack vare den praktiska bajonettfattningen och den medföljande sugkoppen.
Tillgängliga reflektorer:
Standardreflektor på 24° medföljer armaturen, som separat tillbehör finns en reflektor med smal spridning på 15° och en med bred spridning på 38°.

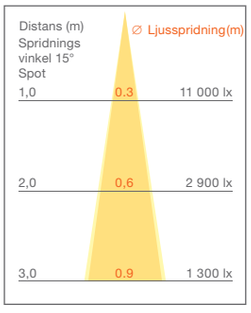

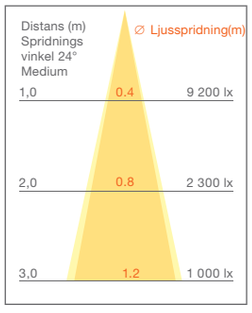

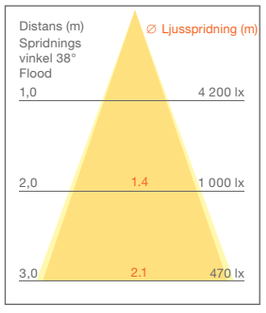

Tillgängliga färger:

Matt vit (WT) · Matt svart (BK) · Betong gray (GY)

EAN: 4058075113442, Tracklight Spot 25 W/3 000 K, avrundade mätvärden

TRACKLIGHT SPOT ZOOM DIM

Dimbar spotlight för 3-fasskena med mekanisk zoom-lins

1

2

3

PRODUKTEGENSKAPER

- Robust armaturhus i pressgjuten aluminium
- Finns i färgerna matt vit (RAL9016), matt svart (RAL9004)
- Mycket bra färgåtergivningsindex Ra 97 och Ra9 > 90
- Ljusreglerbar (7% - 100%) med potentiometer direkt på varje armatur
- Mekanisk zoomlins med spridningsvinkel på 15 ° till 55 °

PRODUKTFÖRDELAR

- Dimbar spotlight för 3-fasskenor med mekanisk zoomlins integrerad i armaturen
- Medföljande 3-fasadapter kompatibel med vanliga skenor (GLOBAL, EUTRAC, POWERGEAR, PERSONAL, NORLUX, NUCO, NORDIC)
- Högkvalitativ spotlight tack vare utmärkt färgåtergivning
- Lågt flimmer
- 5 års garanti

APPLIKATIONSOMRÅDEN

- Direktersättning av armaturer med urladdningslampor
- Accentbelysning
- Gallerier, museer
- Butiker, omklädningsrum, skyltfönster

YTTERLIGARE PRODUKTINFORMATION

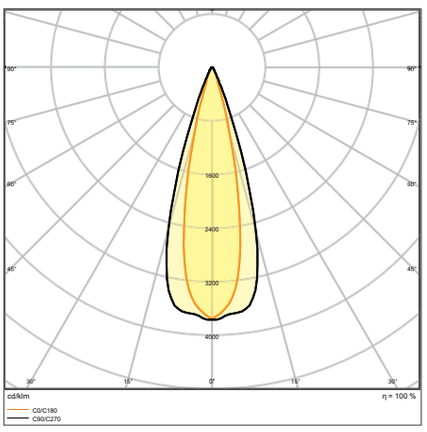

TR SP ZOOM DIM D85 25 W 3000 K 97R WT

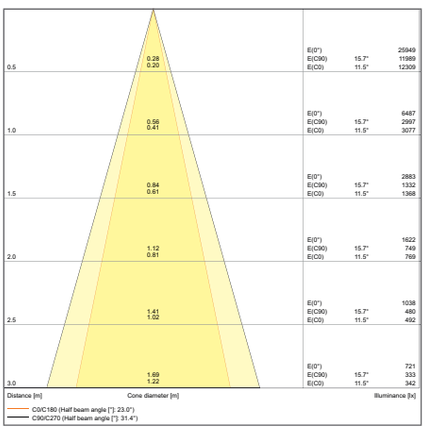

TR SP ZOOM D85 25 W 4000 K DIM 25DEG

Bilderna i katalogen är endast i illustrationssyfte. För information om storlek och färg, se produkttabellen.

YTTERLIGARE PRODUKTINFORMATION

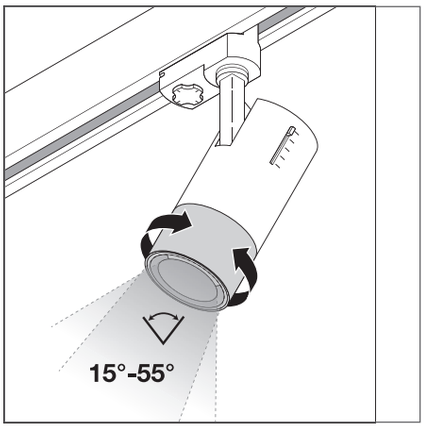

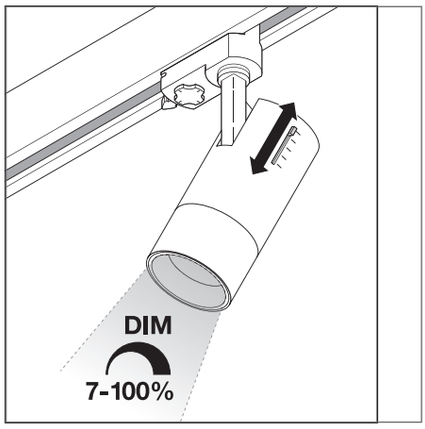

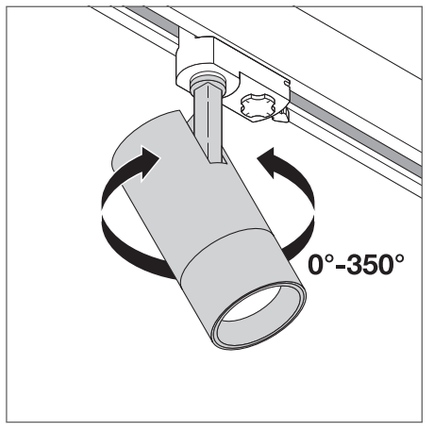

TRACKLIGHT SPOT ZOOM DIM

Dimbar spotlight för 3-fasskena med mekanisk zoom-lins

PERFOR-MANCE CLASS

Ra 97

IP 20

LEDVANCE 5 års garanti [1]

Produktnamn	E-nummer	EAN (GTIN)	Ersättning för	W	lm	lm/W	K	L70 [2]	°		L × B × H [mm] Ø × H [mm]	No.
TR SP ZOOM DIM D85 25 W 3000 K 97R WT	**7402573**	4058075**335769**	50 W HCI	25	1500	60	3000	50000	15…55	✓	85 × 265	2
TR SP ZOOM DIM D85 25 W 4000 K 97R WT	**7402574**	4058075**335783**	50 W HCI	25	1500	60	4000	50000	15…55	✓	85 × 265	2
TR SP ZOOM DIM D85 25 W 3000 K 97R BK	**7402575**	4058075**335806**	50 W HCI	25	1500	60	3000	50000	15…55	✓	85 × 265	3
TR SP ZOOM DIM D85 25 W 4000 K 97R BK	**7402576**	4058075**335820**	50 W HCI	25	1500	60	4000	50000	15…55	✓	85 × 265	3

[1] Gå till ledvance.se/garanti för detaljerade garantivillkor
[2] t[h]: L70 / B50 @ 25 °C (T_a) / t[h]: L80 / B10 @ 25 °C (T_a)

TRACKLIGHT SPOT

Spotlight för 3-fasskena med integrerat drivdon

1

2

3

PRODUKTEGENSKAPER

- Robust armaturhus i pressgjuten aluminium
- Finns i matt vit (färg RAL9016), matt svart (färg RAL9004) och betonggrå (färg RAL7042)
- Väldigt god färgåtergivning: Ra90
- Rotationsvinkel 350°, lutningsvinkel 90°
- Levereras med reflektor med 24° spridningsvinkel

PRODUKTFÖRDELAR

- Behagligt ljus (UGR < 16) tack vare djup reflektor och svart bländningsreducerad ring
- Reflektorer med 15° eller 38° spridnings-vinkel finns som tillbehör
- Enkel utbytbar reflektor tack vare bajo-nettlås och sugkopp
- Medföljande 3-fasadapter kompatibel med vanliga skenor (GLOBAL, EUTRAC, POWERGEAR, PERSONAL, NORLUX, NUCO, NORDIC)
- Lågt flimmer

APPLIKATIONSOMRÅDEN

- Direktersättning av armaturer med urladdningslampor
- Accentbelysning
- Butiker
- Handel
- Hotell, restauranger, affärer

TILLBEHÖR

- Reflektorer med 15° eller 38°spridnings-vinkel finns som tillval

YTTERLIGARE PRODUKTINFORMATION

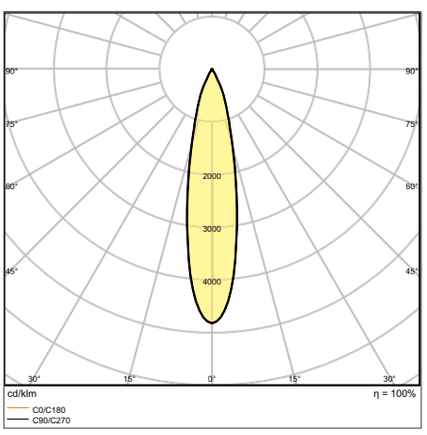

TRACK SP D95 55 W 4000 K 90RA NFL GY

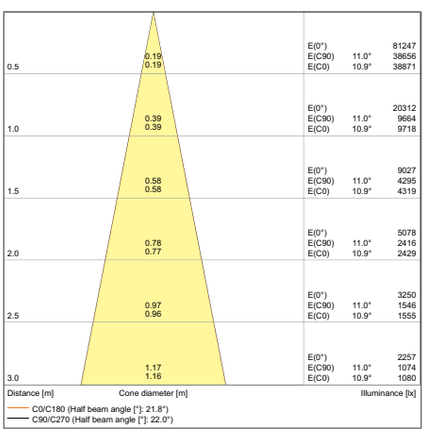

TRACK SP D95 55 W 4000 K NFL

Bilderna i katalogen är endast i illustrationssyfte. För information om storlek och färg, se produkttabellen.

YTTERLIGARE PRODUKTINFORMATION

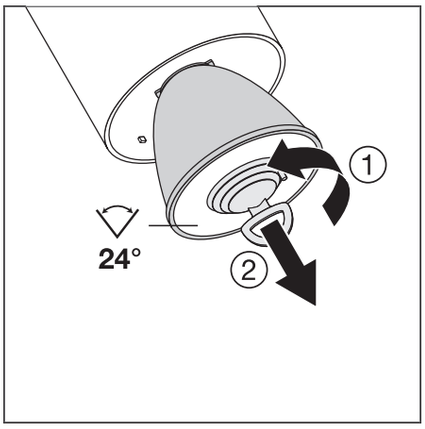

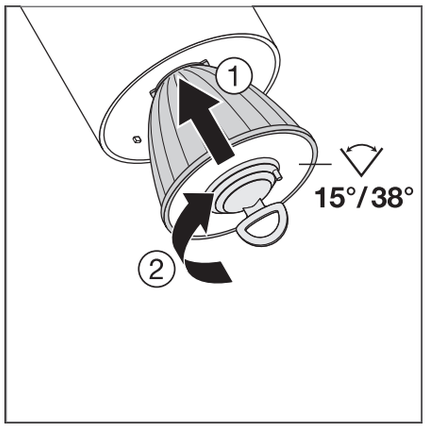

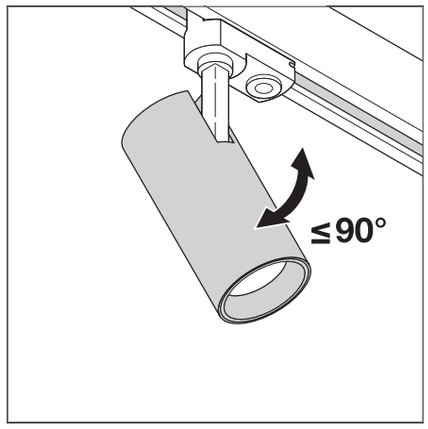

TRACKLIGHT SPOT

Spotlight för 3-fasskena med integrerat drivdon

PERFORMANCE CLASS

FLIMMER VÄRDE <10% | Ra ≥90 | IP20 | LEDVANCE 5 års garanti [1]

Produktnamn	E-nummer	EAN (GTIN)	Ersättning för	W	lm	lm/W	K	L70 [2]	°	L × B × H [mm] Ø × H [mm]	No.
TRACK SP D75 25 W 3000 K 90RA NFL WT	**7402083**	4058075**113442**	35 W HID	25	1750	70	3000	50000	24	75 × 255	1
TRACK SP D75 25 W 4000 K 90RA NFL WT	**7402084**	4058075**113466**	35 W HID	25	1900	75	4000	50000	24	75 × 255	1
TRACK SP D75 25 W 3000 K 90RA NFL BK	**7402089**	4058075**113565**	35 W HID	25	1750	75	3000	50000	24	75 × 255	2
TRACK SP D75 25 W 4000 K 90RA NFL BK	**7402090**	4058075**113589**	35 W HID	25	1900	80	4000	50000	24	75 × 255	2
TRACK SP D75 25 W 3000 K 90RA NFL GY	**7402095**	4058075**113688**	35 W HID	25	1750	75	3000	50000	24	75 × 255	3
TRACK SP D75 25 W 4000 K 90RA NFL GY	**7402096**	4058075**113701**	35 W HID	25	1900	75	4000	50000	24	75 × 255	3
TRACK SP D85 35 W 3000 K 90RA NFL WT	**7402085**	4058075**113480**	50 W HID	35	2660	70	3000	50000	24	85 × 267	1
TRACK SP D85 35 W 4000 K 90RA NFL WT	**7402086**	4058075**113503**	50 W HID	35	2800	75	4000	50000	24	85 × 267	1
TRACK SP D85 35 W 3000 K 90RA NFL BK	**7402091**	4058075**113602**	50 W HID	35	2660	75	3000	50000	24	85 × 267	2
TRACK SP D85 35 W 4000 K 90RA NFL BK	**7402092**	4058075**113626**	50 W HID	35	2800	80	4000	50000	24	85 × 267	2
TRACK SP D85 35 W 3000 K 90RA NFL GY	**7402097**	4058075**113725**	50 W HID	35	2660	75	3000	50000	24	85 × 267	3
TRACK SP D85 35 W 4000 K 90RA NFL GY	**7402098**	4058075**113749**	50 W HID	35	2800	75	4000	50000	24	85 × 267	3
TRACK SP D95 55 W 3000 K 90RA NFL WT	**7402087**	4058075**113527**	70 W HID	55	4000	70	3000	50000	24	95 × 297	1
TRACK SP D95 55 W 4000 K 90RA NFL WT	**7402088**	4058075**113541**	70 W HID	55	4200	75	4000	50000	24	95 × 297	1
TRACK SP D95 55 W 3000 K 90RA NFL BK	**7402093**	4058075**113640**	70 W HID	55	4000	75	3000	50000	24	95 × 297	2
TRACK SP D95 55 W 4000 K 90RA NFL BK	**7402094**	4058075**113664**	70 W HID	55	4200	80	4000	50000	24	95 × 297	2
TRACK SP D95 55 W 3000 K 90RA NFL GY	**7402099**	4058075**113763**	70 W HID	55	4000	75	3000	50000	24	95 × 297	3
TRACK SP D95 55 W 4000 K 90RA NFL GY	**7402100**	4058075**113787**	70 W HID	55	4200	75	4000	50000	24	95 × 297	3

[1] Gå till ledvance.se/garanti för detaljerade garantivillkor
[2] t[h]: L70 / B50 @ 25 °C (T_a) / t[h]: L80 / B10 @ 25 °C (T_a)

TRACKLIGHT SPOT REFLEKTOR

Utbytbar reflektor

1

2

PRODUKTEGENSKAPER

- Enkel utbytbar reflektor tack vare bajonettlås och sugkopp
- Klart täcklock skyddar reflektorn mot damm och direktkontakt
- Hög optisk effektivitet
- Tillverkad i polykarbonat
- Reflektorer med andra spridningsvinklar finns som tillbehör

TRACKLIGHT SPOT REFLEKTOR

Utbytbar reflektor

LEDVANCE 2 års garanti [1]

Produktnamn	E-nummer	EAN (GTIN)	L × B × H [mm] Ø × H [mm]	MATERIAL	FÄRG			No.
TRACK SP REFLEKTOR D75 SP	**7402101**	4058075**113800**	63 × 53	Polykarbonat (PC)	Silver	15	1	1
TRACK SP REFLEKTOR D75 FL	**7402102**	4058075**113824**	63 × 53	Polykarbonat (PC)	Silver	38	1	2
TRACK SP REFLEKTOR D85 SP	**7402103**	4058075**113848**	75 × 63	Polykarbonat (PC)	Silver	15	1	1
TRACK SP REFLEKTOR D85 FL	**7402104**	4058075**113862**	75 × 63	Polykarbonat (PC)	Silver	38	1	2
TRACK SP REFLEKTOR D95 SP	**7402105**	4058075**113886**	82 × 69	Polykarbonat (PC)	Silver	15	1	1
TRACK SP REFLEKTOR D95 FL	**7402106**	4058075**113909**	82 × 69	Polykarbonat (PC)	Silver	38	1	2

Gå till www.ledvance.se/garanti för detaljerade garantivillkor

VÄGG- OCH TAKARMATURER

PERFEKT FÖR OFFENTLIGA MILJÖER

SURFACE COMPACT IK10

PERFOR-MANCE CLASS

Sida 66

ROBUST, KRAFTFULL PLAFONDARMATUR
- Vandalsäker
- Transparent kupa skyddar mot damm och fukt
- Högt ljusutbyte

SURFACE BULKHEAD

PERFOR-MANCE CLASS

Sida 72
SURFACE BULKHEAD
SURFACE BULKHEAD SENSOR
SURFACE BULKHEAD EMERGENCY
SURFACE BULKHEAD SENSOR EMERGENCY
SURFACE BULKHEAD TILLBEHÖR

BRA PRESTANDA INOMHUS OCH UTOMHUS
- Mångsidig armatur tack vare flera olika varianter som tänd/ släck, med sensor och nödljusfunktion
- Lämplig för användning i allmänna utrymmen tack vare hög skyddsklass (IK)
- Enkel vägg- och takinstallation, genomkoppling möjlig

SURFACE CIRCULAR

VALUE CLASS

Sida 68
SURFACE CIRCULAR
SURFACE CIRCULAR SENSOR
SURFACE CIRCULAR COVER

FÖR STANDARDAPPLIKATIONER
- Sensorversioner: enkel justering av sensorområdet, dagsljusdetektering och hålltid
- Energibesparing på upp till 70 % jämfört med kompaktlysrörs-armaturer
- SNABBT OCH ENKELT installation

ROBUST ARMATUR MED INTELLIGENT SENSORTEKNIK

SURFACE COMPACT IK10

SURFACE BULKHEAD

ROBUST, TÅLIG OCH VANDALSÄKER

LEDVANCE SURFACE BULKHEAD OCH LEDVANCE SURFACE COMPACT IK10 kännetecknas av robust design, ett slagtåligt hölje av förstärkt polykarbonat med IK10-klassificering och IP65. Torxskruvar på SURFACE BULKHEAD gör det svårare för armaturerna att tas bort med en konventionell skruvmejsel, vilket gör dem idealiskt skyddade mot skadegörelse.

SENSORER FÖR SÄKERHET OCH EFFEKTIVITET

LEDVANCE SURFACE BULKHEADoch CIRCULAR-finns i versioner med den senaste sensortekniken. De flexibla justeringsmöjligheterna tillåter belysning efter behov. Detta gör det möjligt att kombinera behagligt ljus och säkerhet med maximal effektivitet:

- HF-sensorteknik för rörelsedetektering
- Justerbar aktivering av dagsljussensorn i fyra steg mellan 2 och 50 lux
- Rörelsesensor med brett detekteringsområde (för vägg- och takmontering); justerbar i fem steg mellan 10 och 100 procent
- Hålltid från 5 sekunder till 30 minuter

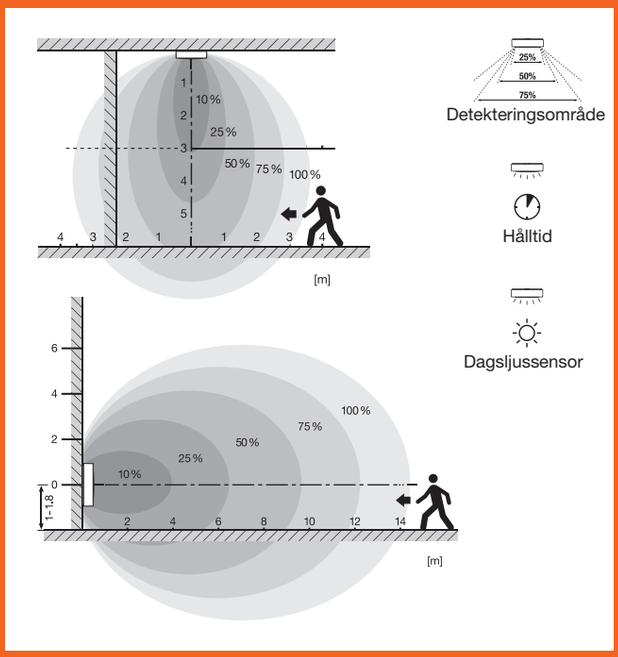

Rörelsesensor med många justerbara inställningar

SURFACE COMPACT IK10

Vägg- och takarmatur med hög slagtålighet

PRODUKTEGENSKAPER

- Armaturhus och kupa tillverkad i polykarbonat
- Slagtålighet: IK10
- Glödtrådstest enligt IEC 695-2-1: 850 °C
- Genomkoppling möjlig

PRODUKTFÖRDELAR

- Slagtålig
- Transparent överdrag skyddar mot damm och fukt
- Skyddad LED för säker installation
- Högt ljusutbyte
- 5 års garanti

APPLIKATIONSOMRÅDEN

- Korridorer
- Trapphus
- Badrum
- Foajéer
- Offentliga områden

YTTERLIGARE PRODUKTINFORMATION

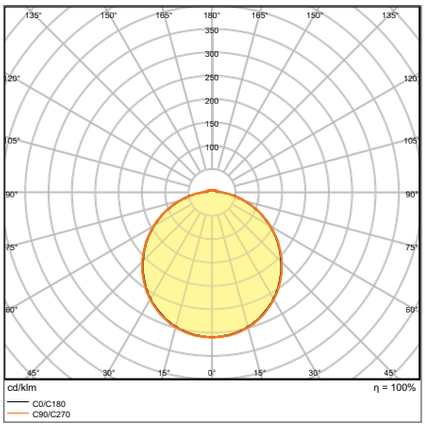

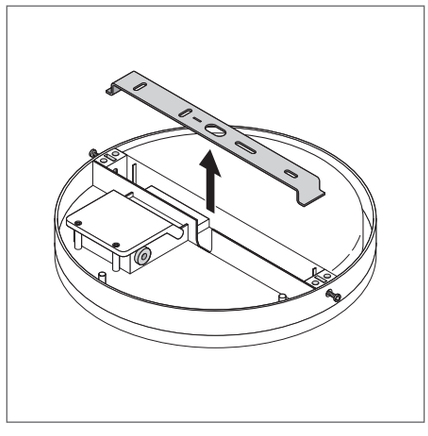

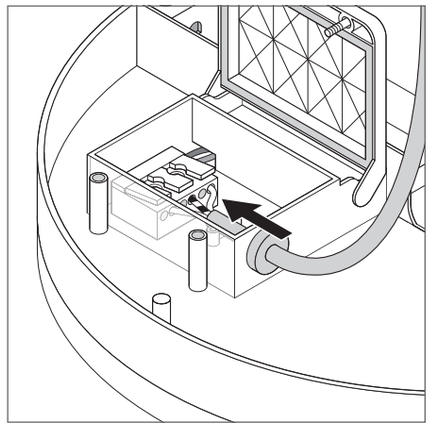

SF COMPACT IK10 300 24 W 4000 K IP65 WT

Bilderna i katalogen är endast i illustrationssyfte. För information om storlek och färg, se produkttabellen.

SURFACE COMPACT IK10

Vägg- och takarmatur med hög slagtålighet

PERFOR-MANCE CLASS

FLIMMER VÄRDE <5%

Ra ≥80

IP65

LEDVANCE 5 års garanti [1]

Produktnamn	E-nummer	EAN (GTIN)	Ersättning för	W	lm	lm/W	K	L70 [2]	∠°	IK	L × B × H [mm] Ø × H [mm]
SF COMPACT IK10 300 24 W 3000 K IP65 WT	**7504097**	4058075**062207**	2 × 18 W CFLP	24	1800	75	3000	50000	120	IK10	300 × 61
SF COMPACT IK10 300 24 W 4000 K IP65 WT	**7504098**	4058075**062221**	2 × 18 W CFLP	24	1920	80	4000	50000	120	IK10	300 × 61

[1] Gå till ledvance.se/garanti för detaljerade garantivillkor
[2] t[h]: L70 / B50 @ 25 °C (T_a) / t[h]: L80 / B10 @ 25 °C (T_a)

SURFACE CIRCULAR

Vägg- och takarmaturer

PRODUKTEGENSKAPER

- Armaturhus i metall, kupa i PMMA
- Versioner med sensor: högfrekvent mikrovågssensor för dagsljus- och rörelsedetektering
- Versioner med sensor: 120° detekteringsvinkel och 4-7 m detekteringsområde, tröskelvärde: 2-50 lx, 5s/30s/90s/3min/20min/30min
- Omgivningstemperatur vid drift: -20–+40 °C

PRODUKTFÖRDELAR

- Versioner med sensor: enkel justering av sensorområdet, dagsljusdetektering och hålltid
- Energibesparingar på upp till 55 % jämfört med traditionella kompaktlysrörsarmaturer
- SNABBT OCH ENKELT installation

APPLIKATIONSOMRÅDEN

- Korridorer
- Trapphus
- Badrum
- Foajéer
- Offentliga miljöer

TILLBEHÖR

- Reservkupa finns som tillval

YTTERLIGARE PRODUKTINFORMATION

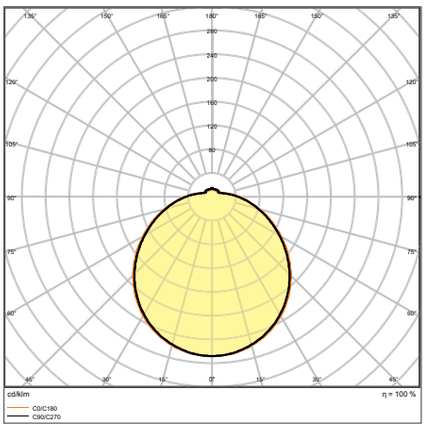

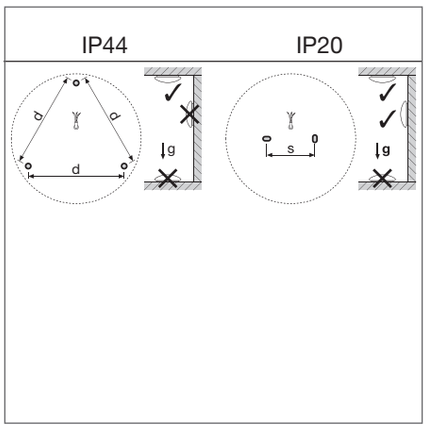

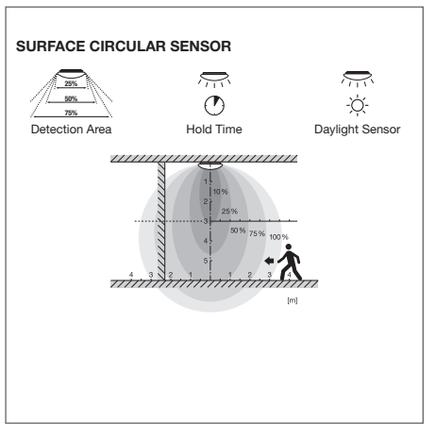

SF CIRCULAR 400 S 24 W 3000 K IP44 WT

Bilderna i katalogen är endast i illustrationssyfte. För information om storlek och färg, se produkttabellen.

SURFACE CIRCULAR

Vägg- och takarmatur med IP44

VALUE CLASS

FLIMMER VÄRDE <5% | Ra ≥80 | IP44 | LEDVANCE 3 års garanti [1]

Produktnamn	E-nummer	EAN (GTIN)	Ersättning för	W	lm	lm/W	K	L70 [2]	∠°	L × B × H [mm] Ø × H [mm]
SF CIRC 250 V 13 W 830 IP44	**7508133**	4058075**617865**	18 W CFLP	13	920	70	3000	30000	120	250 × 91
SF CIRC 250 V 13 W 840 IP44	**7508134**	4058075**617889**	18 W CFLP	13	960	75	4000	30000	120	250 × 91
SF CIRC 350 V 18 W 830 IP44	**7508135**	4058075**617940**	24 W CFLP	18	1440	80	3000	30000	120	350 × 115
SF CIRC 350 V 18 W 840 IP44	**7508136**	4058075**617964**	24 W CFLP	18	1440	80	4000	30000	120	350 × 115
SF CIRC 400 V 24 W 830 IP44	**7508137**	4058075**618022**	2 × 18 W CFLP	24	1920	80	3000	30000	120	400 × 120
SF CIRC 400 V 24 W 840 IP44T	**7508138**	4058075**618046**	2 × 18 W CFLP	24	1920	80	4000	30000	120	400 × 120

SURFACE CIRCULAR SENSOR

Vägg- och takarmatur med IP44 och sensor

VALUE CLASS

FLIMMER VÄRDE <5% | Ra ≥80 | IP44 | LEDVANCE 3 års garanti [1]

Produktnamn	E-nummer	EAN (GTIN)	Ersättning för	W	lm	lm/W	K	L70 [2]	∠°	L × B × H [mm] Ø × H [mm]
SF CIRC 250 SEN V 13 W 830 IP44	**7508139**	4058075**617902**	18 W CFLP	13	920	70	3000	30000	120	250 × 91
SF CIRC 250 SEN V 13 W 840 IP44	**7508140**	4058075**617926**	18 W CFLP	13	960	75	4000	30000	120	250 × 91
SF CIRC 350 SEN V 18 W 830 IP44	**7508141**	4058075**617988**	26 W CFLP	18	1440	80	3000	30000	120	350 × 115
SF CIRC 350 SEN V 18 W 840 IP44	**7508142**	4058075**618008**	26 W CFLP	18	1440	80	4000	30000	120	350 × 115
SF CIRC 400 SEN V 24 W 830 IP44	**7508143**	4058075**618084**	32 W CFLP	24	1920	80	3000	30000	120	400 × 120
SF CIRC 400 SEN V 24 W 840 IP44	**7508144**	4058075**618121**	32 W CFLP	24	1920	80	4000	30000	120	400 × 120

SENSOR EGENSKAPER

Produktnamn	Typ av sensor	Sensor teknologi	Detekteringströskel av dagsljussensor	Detekteringsområde av rörelsesensor	Sensor detekteringsvinkel	Sensorstyrd omkopplingstid
SURFACE CIRCULAR 250 SENSOR	Rörelse/Ljus	Mikrovåg	2...25 lx	4...7 m	120 °	5s/30s/90s/3min/20min/30min
SURFACE CIRCULAR 350 SENSOR	Rörelse/Ljus	Mikrovåg	2...25 lx	4...7 m	120 °	5s/30s/90s/3min/20min/30min
SURFACE CIRCULAR 400 SENSOR	Rörelse/Ljus	Mikrovåg	2...25 lx	4...7 m	120 °	5s/30s/90s/3min/20min/30min

[1] Gå till ledvance.se/garanti för detaljerade garantivillkor
[2] t[h]: L70 / B50 @ 25 °C (T_a) / t[h]: L80 / B10 @ 25 °C (T_a)

SURFACE CIRCULAR COVER

Reservkupa till Surface Circular

PRODUKTEGENSKAPER

- Enkel ersättning av kupan utan att byta hela armturen
- Opal kupa i PMMA
- Slagtålighet: IK03

APPLIKATIONSOMRÅDEN

- Utbyte av Surface Circular-kupor

Produktnamn	E-nummer	EAN (GTIN)	L × B × H [mm] Ø × H [mm]	MATERIAL	FÄRG		
SF CIRCULAR 250 Cover	**7504785**	4058075**156722**	250 × 80	Polymetylmetakrylat (PMMA)	Vit	120	1
SF CIRCULAR 350 Cover	**7504786**	4058075**156807**	350 × 104	Polymetylmetakrylat (PMMA)	Vit	120	1
SF CIRCULAR 400 Cover	**7504787**	4058075**156821**	400 × 112	Polymetylmetakrylat (PMMA)	Vit	120	1

Bilderna i katalogen är endast i illustrationssyfte. För information om storlek och färg, se produkttabellen.

SURFACE BULKHEAD

Robust vägg- och takarmatur för inomhus- och utomhusbruk

1*

2*

3*

PRODUKTEGENSKAPER

- Armaturhus och kupa i UV-beständig polykarbonat
- 2 olika diametrar, 2 färger på armaturhuset och 2 färgtemperaturer tillgängliga
- Täckringen beställs separat
- Täckringen (med eller utan ögonlock)
- Slagtålighet: IK10
- Kapslingsklass: IP65

PRODUKTFÖRDELAR

- Väldigt mångsidig armatur tack vare flera olika varianter som tänd/släck, med sensor och nödljusfunktion
- Lämplig för användning i offentliga miljöer tack vare hög skyddsklass (IK)
- Enkel vägg- och takinstallation, genomkoppling möjlig
- Högt ljusutbyte vid normaldrift
- 5 års garanti, förutom nödbelysningsversion: 3 år (integrerat 3 timmars batteri)

APPLIKATIONSOMRÅDEN

- Direktersättning för kompaktlysrörs armaturer
- Korridorer, trapphus, entréer
- Passager, vägtunnlar
- Offentliga områden

TILLBEHÖR

- Täckringar i olika utföranden finns som tillval
- Monteringsskruvar och pluggar ingår

YTTERLIGARE PRODUKTINFORMATION

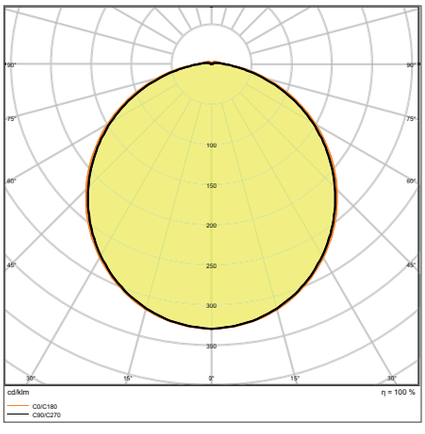

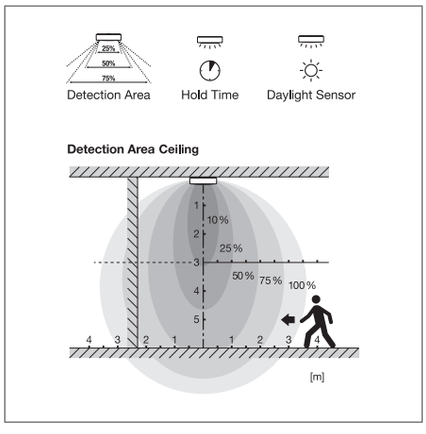

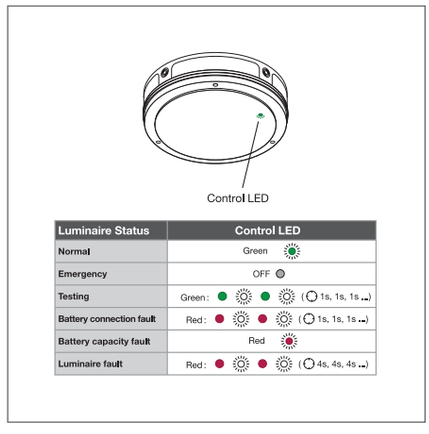

SF BLKH 250 10W/3000K WT IP65

* Alla bilder visar armaturen med tillbehör: SF BLKH RING. Tillbehöret måste beställas separat.
Bilderna i katalogen är endast i illustrationssyfte. För information om storlek och färg, se produkttabellen.

SURFACE BULKHEAD

Robust vägg- och takarmatur med IP65

PERFORMANCE CLASS

FLIMMER VÄRDE <5% | Ra ≥80 | IP65 | LEDVANCE 5 års garanti [1]

Produktnamn	E-nummer	EAN (GTIN)	Ersättning för	W	lm	lm/W	K	L70 [2]		IK	L × B × H [mm] Ø × H [mm]	No.
SF BLKH 250 10W/3000K WT IP65	**7705375**	4058075**647145**	1 × 16 W CFL	10	800	80	3000	50000	120	IK10	250 × 70	3
SF BLKH 250 10W/4000K WT IP65	**7705376**	4058075**647169**	1 × 16 W CFL	10	800	80	4000	50000	120	IK10	250 × 70	3
SF BLKH 250 10W/3000K BK IP65	**7705377**	4058075**647183**	1 × 16 W CFL	10	800	80	3000	50000	120	IK10	250 × 70	1
SF BLKH 250 10W/4000K BK IP65	**7705378**	4058075**647206**	1 × 16 W CFL	10	800	80	4000	50000	120	IK10	250 × 70	1
SF BLKH 300 15W/3000K WT IP65	**7705379**	4058075**647466**	1 × 28 W CFL	15	1400	93	3000	50000	120	IK10	300 × 70	3
SF BLKH 300 15W/4000K WT IP65	**7705380**	4058075**647480**	1 × 28 W CFL	15	1400	93	4000	50000	120	IK10	300 × 70	3
SF BLKH 300 15W/3000K BK IP65	**7705381**	4058075**647503**	1 × 28 W CFL	15	1400	93	3000	50000	120	IK10	300 × 70	1
SF BLKH 300 15W/4000K BK IP65	**7705382**	4058075**647527**	1 × 28 W CFL	15	1400	93	4000	50000	120	IK10	300 × 70	1

SURFACE BULKHEAD SENSOR

Robust vägg- och takarmatur med IP65 och högfrekvent sensor

PERFORMANCE CLASS

FLIMMER VÄRDE <5% | Ra ≥80 | IP65 | LEDVANCE 5 års garanti [1]

Produktnamn	E-nummer	EAN (GTIN)	Ersättning för	W	lm	lm/W	K	L70 [2]		IK	L × B × H [mm] Ø × H [mm]	No.
SF BLKH 250 S 10W/3000K WT IP65	**7705383**	4058075**647220**	1 × 16 W CFL	10	800	80	3000	50000	120	IK10	250 × 70	3
SF BLKH 250 S 10W/4000K WT IP65	**7705384**	4058075**647244**	1 × 16 W CFL	10	800	80	4000	50000	120	IK10	250 × 70	3
SF BLKH 250 S 10W/3000K BK IP65	**7705385**	4058075**647268**	1 × 16 W CFL	10	800	80	3000	50000	120	IK10	250 × 70	1
SF BLKH 250 S 10W/4000K BK IP65	**7705386**	4058075**647282**	1 × 16 W CFL	10	800	80	4000	50000	120	IK10	250 × 70	1
SF BLKH 300 S 15W/3000K WT IP65	**7705387**	4058075**647541**	1 × 28 W CFL	15	1400	93	3000	50000	120	IK10	300 × 70	3
SF BLKH 300 S 15W/4000K WT IP65	**7705388**	4058075**647565**	1 × 28 W CFL	15	1400	93	4000	50000	120	IK10	300 × 70	3
SF BLKH 300 S 15W/3000K BK IP65	**7705389**	4058075**647589**	1 × 28 W CFL	15	1400	93	3000	50000	120	IK10	300 × 70	1
SF BLKH 300 S 15W/4000K BK IP65	**7705390**	4058075**647602**	1 × 28 W CFL	15	1400	93	4000	50000	120	IK10	300 × 70	1

SURFACE BULKHEAD EMERGENCY

Robust vägg- och takarmatur med IP65 och integrerad nödljusfunktion

PERFORMANCE CLASS

FLIMMER VÄRDE <5% | Ra ≥80 | IP65 | LEDVANCE 3 års garanti [1]

Produktnamn	E-nummer	EAN (GTIN)	Ersättning för	W	lm	lm/W	K	L70 [2]		IK	L × B × H [mm] Ø × H [mm]	No.
SF BLKH 250 EM 10 W 3000 K WT IP65	**7705391**	4058075**647305**	1 × 16 W CFL	10	800	80	3000	50000	120	IK10	250 × 70	3
SF BLKH 250 EM 10 W 4000 K WT IP65	**7705392**	4058075**647329**	1 × 16 W CFL	10	800	80	4000	50000	120	IK10	250 × 70	3
SF BLKH 250 EM 10 W 3000 K BK IP65	**7705393**	4058075**647343**	1 × 16 W CFL	10	800	80	3000	50000	120	IK10	250 × 70	1
SF BLKH 250 EM 10 W 4000 K BK IP65	**7705394**	4058075**647367**	1 × 16 W CFL	10	800	80	4000	50000	120	IK10	250 × 70	1
SF BLKH 300 EM 15 W 3000 K WT IP65	**7705395**	4058075**647626**	1 × 28 W CFL	15	1400	93	3000	50000	120	IK10	300 × 70	3
SF BLKH 300 EM 15 W 4000 K WT IP65	**7705396**	4058075**647640**	1 × 28 W CFL	15	1400	93	4000	50000	120	IK10	300 × 70	3
SF BLKH 300 EM 15 W 3000 K BK IP65	**7705397**	4058075**647664**	1 × 28 W CFL	15	1400	93	3000	50000	120	IK10	300 × 70	1
SF BLKH 300 EM 15 W 4000 K BK IP65	**7705398**	4058075**647688**	1 × 28 W CFL	15	1400	93	4000	50000	120	IK10	300 × 70	1

[1] Gå till ledvance.se/garanti för detaljerade garantivillkor
[2] t[h]: L70 / B50 @ 25 °C (T_a) / t[h]: L80 / B10 @ 25 °C (T_a)

SURFACE BULKHEAD SENSOR EMERGENCY

Robust vägg- och takarmatur med IP65, högfrekvent sensor och integrerad nödljusfunktion

PERFOR-MANCE CLASS

FLIMMER VÄRDE <5%

Ra ≥80

IP65

LEDVANCE 3 års garanti [1]

Produktnamn	E-nummer	EAN (GTIN)	Ersättning för	W	lm	lm/W	K	L70 [2]	°	IK	L × B × H [mm] Ø × H [mm]	No.
SF BLKH 250 S EM 10W/3000K WT IP65	**7705399**	4058075**647381**	1 × 16 W CFL	12	800	80	3000	50000	120	IK10	258 × 70	3
SF BLKH 250 S EM 10W/4000K WT IP65	**7705400**	4058075**647404**	1 × 16 W CFL	12	800	80	4000	50000	120	IK10	258 × 70	3
SF BLKH 250 S EM 10W/3000K BK IP65	**7705401**	4058075**647428**	1 × 16 W CFL	12	800	80	3000	50000	120	IK10	258 × 70	1
SF BLKH 250 S EM 10W/4000K BK IP65	**7705402**	4058075**647442**	1 × 16 W CFL	12	800	80	4000	50000	120	IK10	258 × 70	1
SF BLKH 300 S EM 15W/3000K WT IP65	**7705403**	4058075**647701**	1 × 28 W CFL	17	1400	93	3000	50000	120	IK10	308 × 70	3
SF BLKH 300 S EM 15W/4000K WT IP65	**7705404**	4058075**647725**	1 × 28 W CFL	17	1400	93	4000	50000	120	IK10	308 × 70	3
SF BLKH 300 S EM 15W/3000K BK IP65	**7705405**	4058075**647749**	1 × 28 W CFL	17	1400	93	3000	50000	120	IK10	308 × 70	1
SF BLKH 300 S EM 15W/4000K BK IP65	**7705406**	4058075**647763**	1 × 28 W CFL	17	1400	93	4000	50000	120	IK10	308 × 70	1

SENSOREGENSKAPER

Produktnamn	Typ av sensor	Sensor teknologi	Detekteringströskel av dagsljussensor	Detekteringsområde av rörelsesensor	Sensor detekteringsvinkel	Sensorstyrd omkopplingstid
SURFACE BULKHEAD 250 SENSOR	Rörelse/Ljus	Mikrovåg	2...25 lx	3…8 m	150 °	5 s/30 s/90 s/3 min/20 min/30 min
SURFACE BULKHEAD 300 SENSOR	Rörelse/Ljus	Mikrovåg	2...25 lx	3…8 m	150 °	5 s/30 s/90 s/3 min/20 min/30 min
SURFACE BULKHEAD 250 SENSOR EMERGENCY	Rörelse/Ljus	Mikrovåg	2...25 lx	3…8 m	150 °	5 s/30 s/90 s/3 min/20 min/30 min
SURFACE BULKHEAD 300 SENSOR EMERGENCY	Rörelse/Ljus	Mikrovåg	2...25 lx	3…8 m	150 °	5 s/30 s/90 s/3 min/20 min/30 min

EGENSKAPER FÖR NÖDBELYSNING

Produktnamn	Batteritid under nöddrift	Typ av testfunktion	Typ av nöddrift	Ljusflöde i nöddrift	Batteriets urladdningstid i nöddrift
SF BLKH 250 EM 10 W 3000 K WT IP65	3 timmar	Automatisk	Permanent-/beredskapsdrift	300 lm	LiFePO4
SF BLKH 250 EM 10 W 4000 K WT IP65	3 timmar	Automatisk	Permanent-/beredskapsdrift	300 lm	LiFePO4
SF BLKH 250 EM 10 W 3000 K BK IP65	3 timmar	Automatisk	Permanent-/beredskapsdrift	300 lm	LiFePO4
SF BLKH 250 EM 10 W 4000 K BK IP65	3 timmar	Automatisk	Permanent-/beredskapsdrift	300 lm	LiFePO4
SF BLKH 300 EM 15 W 3000 K WT IP65	3 timmar	Automatisk	Permanent-/beredskapsdrift	300 lm	LiFePO4
SF BLKH 300 EM 15 W 4000 K WT IP65	3 timmar	Automatisk	Permanent-/beredskapsdrift	300 lm	LiFePO4
SF BLKH 300 EM 15 W 3000 K BK IP65	3 timmar	Automatisk	Permanent-/beredskapsdrift	300 lm	LiFePO4
SF BLKH 300 EM 15 W 4000 K BK IP65	3 timmar	Automatisk	Permanent-/beredskapsdrift	300 lm	LiFePO4
SF BLKH 250 S EM 10W/3000K WT IP65	3 timmar	Automatisk	Permanent-/beredskapsdrift	300 lm	LiFePO4
SF BLKH 250 S EM 10W/4000K WT IP65	3 timmar	Automatisk	Permanent-/beredskapsdrift	300 lm	LiFePO4
SF BLKH 250 S EM 10W/3000K BK IP65	3 timmar	Automatisk	Permanent-/beredskapsdrift	300 lm	LiFePO4
SF BLKH 250 S EM 10W/4000K BK IP65	3 timmar	Automatisk	Permanent-/beredskapsdrift	300 lm	LiFePO4
SF BLKH 300 S EM 15W/3000K WT IP65	3 timmar	Automatisk	Permanent-/beredskapsdrift	300 lm	LiFePO4
SF BLKH 300 S EM 15W/4000K WT IP65	3 timmar	Automatisk	Permanent-/beredskapsdrift	300 lm	LiFePO4
SF BLKH 300 S EM 15W/3000K BK IP65	3 timmar	Automatisk	Permanent-/beredskapsdrift	300 lm	LiFePO4
SF BLKH 300 S EM 15W/4000K BK IP65	3 timmar	Automatisk	Permanent-/beredskapsdrift	300 lm	LiFePO4

[1] Gå till ledvance.se/garanti för detaljerade garantivillkor
[2] t[h]: L70 / B50 @ 25 °C (T_a) / t[h]: L80 / B10 @ 25 °C (T_a)

SURFACE BULKHEAD TILLBEHÖR

Rekommenderat tillbehör till Surface Bulkhead

1

2

3

4

PRODUKTEGENSKAPER

- Flera varianter tillgängliga for många olika applikationsområden
- Vit eller svart täckring i polykarbonat
- Täckring med eller utan ögonlock
- Stöldskyddsskruvar (Torx) ingår

SURFACE BULKHEAD RING

Täckring (IK10)

LEDVANCE 2 års garanti [1]

Produktnamn	E-nummer	EAN (GTIN)	L × B × H [mm] Ø × H [mm]	MATERIAL	FÄRG		No.
SF BLKH RING 250 WT	**7704518**	4058075**399334**	258 × 57	Polykarbonat (PC)	Vit	1	1
SF BLKH RING 250 BK	**7704519**	4058075**399358**	258 × 57	Polykarbonat (PC)	Svart	1	2
SF BLKH RING 300 WT	**7704520**	4058075**399372**	308 × 57	Polykarbonat (PC)	Vit	1	1
SF BLKH RING 300 BK	**7704521**	4058075**399396**	308 × 57	Polykarbonat (PC)	Svart	1	2

SURFACE BULKHEAD EYELID

Täckring med ögonlock (IK10)

LEDVANCE 2 års garanti [1]

Produktnamn	E-nummer	EAN (GTIN)	L × B × H [mm] Ø × H [mm]	MATERIAL	FÄRG		No.
SF BLKH EYELID 250 WT	**7704522**	4058075**375482**	258 × 64	Polykarbonat (PC) / Polykarbonat (PC)	Vit	1	3
SF BLKH EYELID 250 BK	**7704523**	4058075**375505**	258 × 64	Polykarbonat (PC) / Polykarbonat (PC)	Svart	1	4
SF BLKH EYELID 300 WT	**7704524**	4058075**375529**	308 × 65	Polykarbonat (PC) / Polykarbonat (PC)	Vit	1	3
SF BLKH EYELID 300 BK	**7704525**	4058075**375543**	308 × 65	Polykarbonat (PC) / Polykarbonat (PC)	Svart	1	4

[1] Gå till ledvance.se/garanti för detaljerade garantivillkor

INFÄLLDA ARMATURER

FÖR ALLA BEHOV: VÅRA FUNKTIONELLA PANELER

PERFOR-MANCE CLASS

1 . PANEL INDIVILED Sida 78

Den infällda armaturen för perfektionister: perfekt belysning och SCALE-design

PERFOR-MANCE CLASS

2 . PANEL IP54 Sida 80

Den robusta infällda armaturen: IP54 med motståndskraftig PMMA-diffusor

PERFOR-MANCE CLASS

NEW

3. PANEL COMFORT Sida 84

Mycket effektiv och mångsidig armatur för standardapplikationer

ÖVERSIKT ÖVER DE VIKTIGASTE SPECIFIKATIONERNA

	Produktfamilj	Specifikationer	Garanti [1]	Installationstillbehör som medföljer	Tillgängliga versioner	Inbyggnadsmått
1	PANEL INDIVILED	Upp till 175 lm/W 60 000 timmar (L80/B10 @ 25 °C) SDCM 3, UGR 19 IP40 / IK08	5 år	Externt drivdon med snabbkoppling 4 × säkerhets- och upphängnings-fästen Säkerhetsvajer DALI-versioner har 5-polig snabb-kopplingsbox för verktygslös instal-lation och genomkoppling	Tänd/släck IoT-redo DALI/Zigbee	600 × 600 625 × 625
2	PANEL IP54	120 lm/W 60 000 timmar (L80/B10 @ 25 °C) SDCM 3, UGR 19 IP54	5 år	Externt drivdon 4 × säkerhets- och upphängnings-fästen Säkerhetsvajer	Tänd/släck DALI	600 × 600 625 × 625
3	PANEL COMFORT	Upp till 130 lm/W Upp till 70 000 timmar (L80/B10 @ 25 °C) Power Select på drivdonet (PS), Ra90-versioner med valbar ljusfärg och effekt (CCT/Power Select - CPS) SDCM 3 UGR < 22/UGR < 19 versioner	5 år	Externt drivdon med bajonettlås-anslutning. Brytare på drivdonet för att välja effekt (och ljusfärg för Ra90-versioner) 5-polig snabbkopplingsbox för verk-tygslös installation och genom koppling 4 × säkerhets fästen medföljer Säkerhetsvajer medföljer till 600/1 200-versioner Optimerade upphängningssatser för 1 200 version	Tänd/släck med Power Select/ Ra90 + valbar ljusfärg IoT-redo DALI/ZigBee-versioner DALI-versioner lämpliga för nödinstallationer i centrala battarisystem (EL), Ra90 3 000/4 000/6 500 K-versioner kompatibla med Emergency Conversion Box	600 × 600 625 × 625 1 200 × 300
4	PANEL COMPACT	100 lm/W 50 000 timmar (L80/B50 @ 25 °C) SDCM 5 UGR < 22/UGR < 19 Versioner med Ra90	5 år	Externt drivdon med bajonettlåsanslutning 2 × säkerhets fästen Säkerhetsvajer medföljer till 600/1200-versionerna	Tänd/släck (ej dimbar) DALI (dimbar) DALI-versioner lämpliga för nödinstallationer i centrala battarisystem (EL) Ra90 versioner tillgängliga 3 000/4 000/6 500 K -versioner kompatibla med Emergency Conversion Box	600 × 600 625 × 625 1 200 × 300 1 200 × 600

[1] Gå till ledvance.se/garanti för detaljerade garantivillkor

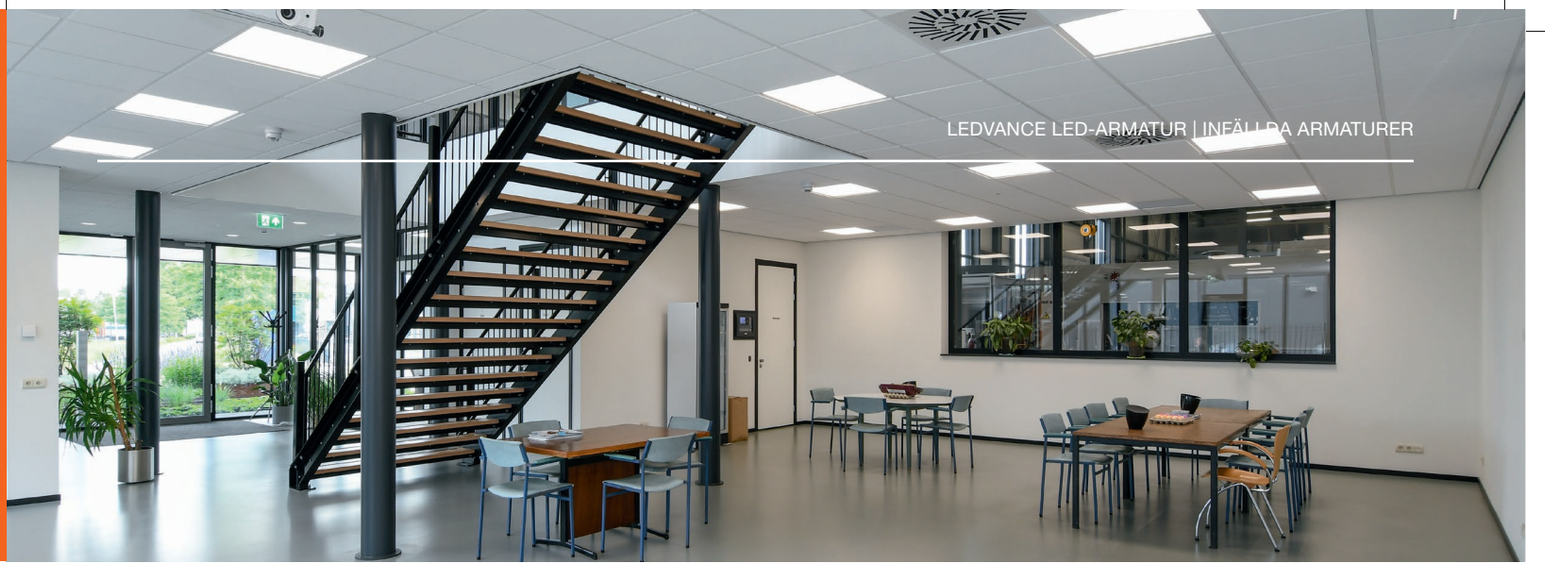

VALUE CLASS

NY

4. PANEL COMPACT Sida 88

Panelarmaturen för standardapplikationer och enkel installation.

5. PANEL TILLBEHÖR Sida 92

Mångsidig montering

STÄLL IN LJUSSTYRKAN

Den nya tänd/släck versionen av PANEL COMFORT Ra 80 har en Power Select funktion. Via en brytare på drivdonet ställer man in ljusflödet (lm) individuellt i tre steg för optimerad belysning. Kompensering för minskad ljusstyrka över tid kan också göras via brytaren.

Brytare för att ställa in ljusstyrkan

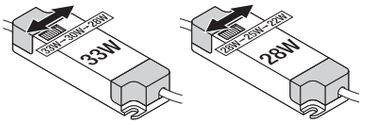

PS-Power Select	PANEL CMFT 33W			PANEL CMFT 28W		
W AC	33	30	28	28	25	22
lm	4320	3900	3640	3640	3250	2900

Ljusstyrka efter takhöjd

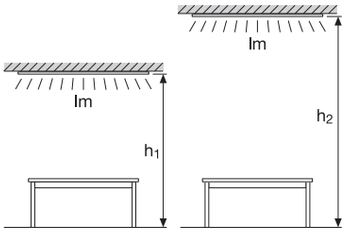

SMIDIG 4-I-1-LÖSNING

Med tänd/släck-versionerna av PANEL COMFORT Ra90 kan man justera ljusfärgen från 3000 K till 4000 K och ljusflödet från 3600 lm till 4200 lm direkt på drivdonet. DALI-versionerna har en extern brytare för justering av ljusfärgen.

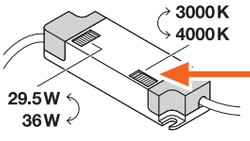

	29.5 W	36 W
4000 K	3600 lm	4200 lm
3000 K	3400 lm	4000 lm

Tänd/släck-versioner med brytare på drivdonet för justering av ljusfärg och ljusstyrka.

DALI-versioner med extern brytare för justering av ljusfärgen.

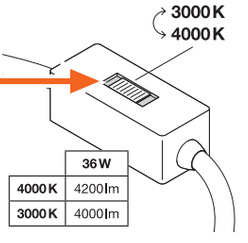

	36 W
4000 K	4200 lm
3000 K	4000 lm

PANEL INDIVILED

Infällda armaturer med IndiviLED-optik

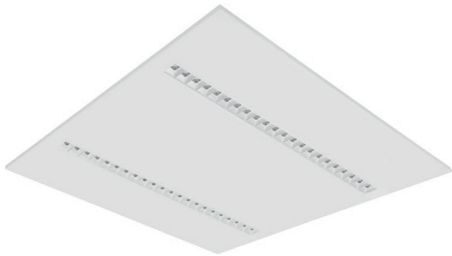

PRODUKTEGENSKAPER

- Armaturhus tillverkad i metall, lins och reflektor i polykarbonat
- Livslängd (L80/B10): upp till 60 000 timmar (vid 25 °C)
- Initial färgkonsistens: 3 SDCM
- Tillbehör finns för olika monteringsalternativ (infälld och pendlad)

PRODUKTFÖRDELAR

- Homogent ljus och minskad bländning tack vare optiken i IndiviLED®
- Lågt flimmer
- Robust design med IK08
- Armaturversioner tillgängliga som tänd/släck, IoT-redo DALI-2 eller Zigbee 3.0 drivdon, eller med nödljusfunktion enl. IEC 60598-2-22
- 5 års garanti

APPLIKATIONSOMRÅDEN

- Direktersättning för lysrörsarmaturer
- Korridorer
- Kontor
- Konferensrum
- Receptionsområden

TILLBEHÖR

- Tillbehör för flera monteringsalternativ finns som tillval
- Säkerhetsvajer för armatur medföljer
- Externt drivdon ingår

YTTERLIGARE PRODUKTINFORMATION

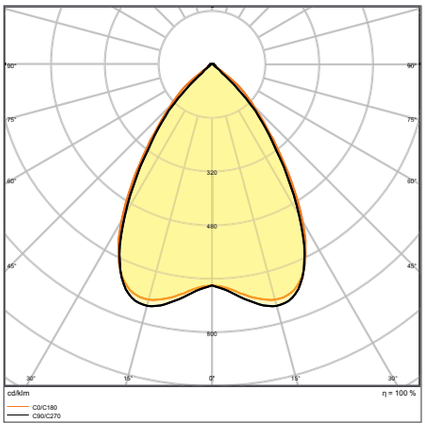

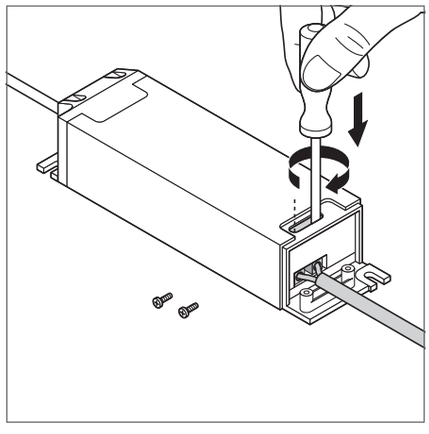

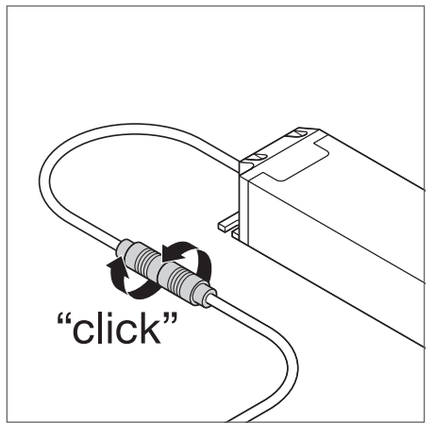

PANEL INDV EM 600 33 W 4000 K

Bilderna i katalogen är endast i illustrationssyfte. För information om storlek och färg, se produkttabellen.

PANEL INDIVILED

Panel med IndiviLED® optik

PERFOR-MANCE CLASS | VIVA RES | ENEC | TÜV SÜD [1] | FLIMMER VÄRDE <10% | UGR <16 | Ra ≥80 | IP40 | LEDVANCE 5 års garanti [2]

Produktnamn	E-nummer	EAN (GTIN)	Ersättning för	W	lm	lm/W	K	L80 [3]	°		L × B × H [mm] Ø × H [mm]
PANEL INDV 600 33 W 3000 K	**7016595**	4058075**201132**	4 × 18 W/4 × 14 W FL	33	3800	115	3000	60000	70	—	595 × 595 × 13
PANEL INDV 600 33 W 4000 K	**7016596**	4058075**201156**	4 × 18 W/4 × 14 W FL	33	4000	120	4000	60000	70	—	595 × 595 × 13
PANEL INDV 625 33 W 4000 K	–	4058075**201194**	4 × 18 W/4 × 14 W FL	33	4000	120	4000	60000	70	—	620 × 620 × 13
PANEL INDV 600 33 W 3000 K DALI	**7019215**	4058075**503885**	4 × 18 W/4 × 14 W FL	33	3800	115	3000	60000	70	DALI-2/IoT	595 × 595 × 13
PANEL INDV 600 33 W 4000 K DALI	**7019216**	4058075**503861**	4 × 18 W/4 × 14 W FL	33	3800	115	4000	60000	70	DALI-2/IoT	595 × 595 × 13
PANEL INDV 625 33 W 4000 K DALI	–	4058075**503922**	4 × 18 W/4 × 14 W FL	33	3800	115	4000	60000	70	DALI-2/IoT	620 × 620 × 13
PANEL INDV 600 33 W-4000 K ZBVR	**7019467**	4058075**521841**	4 × 18 W/4 × 14 W FL	33	4000	115	4000	60000	70	Zigbee	595 × 595 × 13
PANEL INDV 625 33W-4000 K ZBVR	–	4058075**521865**	4 × 18 W/4 × 14 W FL	33	4000	115	4000	60000	70	Zigbee	620 × 620 × 13

PANEL INDIVILED EMERGENCY

Infälld armatur med IndiviLED®-optik och nödljusfunktion

PERFOR-MANCE CLASS | UGR <16 | Ra ≥80 | IP40 | LEDVANCE 3 års garanti [2]

Produktnamn	E-nummer	EAN (GTIN)	Ersättning för	W	lm	lm/W	K	L80 [3]	°	L × B × H [mm] Ø × H [mm]
PANEL INDV EM 600 33 W 3000 K	**7016599**	4058075**201293**	4 × 18 W/4 × 14 W FL	33	3800	115	3000	60000	70	595 × 595 × 13
PANEL INDV EM 600 33 W 4000 K	**7016600**	4058075**201316**	4 × 18 W/4 × 14 W FL	33	4000	120	4000	60000	70	595 × 595 × 13
PANEL INDV EM 625 33 W 4000 K	–	4058075**201354**	4 × 18 W/4 × 14 W FL	33	4000	120	4000	60000	70	620 × 620 × 13

EGENSKAPER FÖR NÖDBELYSNING

Produktnamn	Batteritid under nöddrift	Typ av testfunktion	Typ av nöddrift	Ljusflöde i nöddrift	Typ av batteri
PANEL INDV EM 600 33 W 3000 K	3 timmar	Automatisk	Permanent-/beredskapsdrift	450 lm	LiFePO4
PANEL INDV EM 600 33 W 4000 K	3 timmar	Automatisk	Permanent-/beredskapsdrift	480 lm	LiFePO4
PANEL INDV EM 625 33 W 4000 K	3 timmar	Automatisk	Permanent-/beredskapsdrift	480 lm	LiFePO4

[1] ENEC- och TÜV-certifieringarna gäller uteslutande för de omkopplingsbara versionerna av armaturfamiljen, DALI-versioner är undantagna.
[2] Gå till www.ledvance.se/garanti för detaljerade garantivillkor
[3] t[h]: L70 / B50 @ 25 °C (T_a) / t[h]: L80 / B10 @ 25 °C (T_a)

PANEL IP54

Infällda armaturer med IP54

PRODUKTEGENSKAPER

- Armaturhus i aluminium, diffuser i PMMA
- Livslängd (L80/B10): upp till 60 000 timmar (vid 25 °C)
- Initial färgkonsistens: 3 SDCM
- Kapslingsklass: IP54 (rumssida)
- Tillbehör finns för olika monteringsalternativ (infälld och pendlad)

PRODUKTFÖRDELAR

- Lämplig för användning i dammiga och fuktiga miljöer tack vare hög IP-klassning
- Lågt flimmer
- Energibesparingar på upp till 60% (jämfört med lysrörsarmaturer)
- 5 års garanti

APPLIKATIONSOMRÅDEN

- Direktersättning för lysrörsarmaturer
- Sjukhus
- Laboratorier
- Lämpar sig för takinfällning; 600 x 600 mm
- Kök, arbetsytor

TILLBEHÖR

- Tillbehör för flera monteringsalternativ finns som tillval
- Externt drivdon ingår

YTTERLIGARE PRODUKTINFORMATION

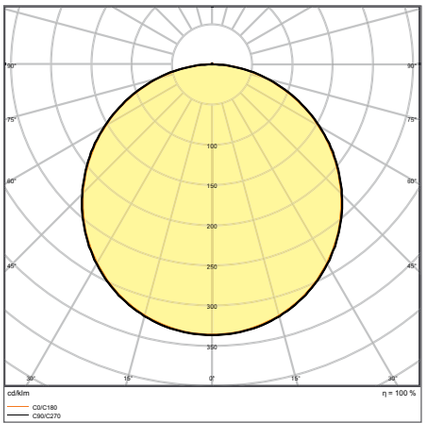

PANEL 600 IP54 36 W 3000 K OP WT

Bilderna i katalogen är endast i illustrationssyfte. För information om storlek och färg, se produkttabellen.

PANEL IP54

Infällda armaturer med IP54

PERFOR-MANCE CLASS

FLIMMER VÄRDE <3%

Ra ≥80

IP20 / IP54

LEDVANCE 5 års garanti [3]

Produktnamn	E-nummer	EAN (GTIN)	Ersättning för	W	lm	lm/W	K	L80 [4]			L × B × H [mm] Ø × H [mm]
PANEL 600 IP54 36 W 3000 K OP WT	**7016100**	4058075**149489**	4 × 18 W/4 × 14 W FL	36	4320	120	3000	60000	120	—	595 × 595 × 12.6
PANEL 600 IP54 36 W 4000 K OP WT	**7016101**	4058075**149502**	4 × 18 W/4 × 14 W FL	36	4320	120	4000	60000	120	—	595 × 595 × 12.6
PANEL 625 IP54 36 W 3000 K OP WT	**–**	4058075**149526**	4 × 18 W/4 × 14 W FL	36	4320	120	3000	60000	120	—	620 × 620 × 12.6
PANEL 625 IP54 36 W 4000 K OP WT	**–**	4058075**149540**	4 × 18 W/4 × 14 W FL	36	4320	120	4000	60000	120	—	620 × 620 × 12.6

[1] Gå till www.ledvance.se/garanti för detaljerade garantivillkor
[2] t[h]: L70 / B50 @ 25 °C (T_a) / t[h]: L80 / B10 @ 25 °C (T_a)

PANEL COMFORT CRI 90

Infällda panelarmaturer med Ra 90, valbar ljusfärg och effekt

PRODUKTEGENSKAPER

- Strängpressad aluminiumram
- Diffusor i polystyren
- Armaturversioner med IoT-ready DALI-2-drivdon tillgänglig
- Livslängd (L80/B10): upp till 60 000 timmar (vid 25 °C)

PRODUKTFÖRDELAR

- Hög prestanda med Ra 90 och hög ljuseffekt
- Armaturer finns med on-off och DALI-2-drivdon
- God bländningsreducering (UGR < 19)
- Hög färgkonsistens med SDCM 3
- Genomkoppling möjlig med medföljande snabbkopplingsbox

APPLIKATIONSOMRÅDEN

- Direktersättning för lysrörsarmaturer
- Kontor, konferensrum
- Receptionsytor, foajéer, korridorer, hissar, skolor, offentliga byggnader

TILLBEHÖR

- Valbar ljusfärg och effekt via brytare på drivdonet (tänd/släck-versioner), separat brytare för justering av ljusfärg på DALI-versioner.
- 5-polig snabbkopplingsbox medföljer

YTTERLIGARE PRODUKTINFORMATION

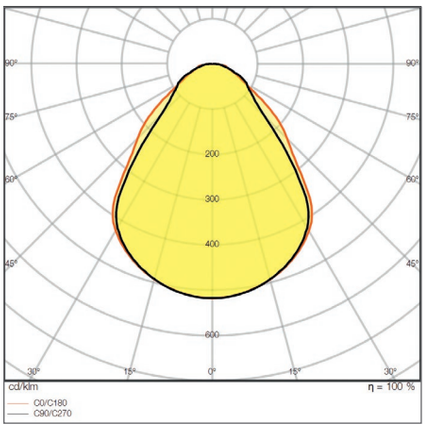

PANEL COMFORT 600 P 36W 930/940 U19 CPS

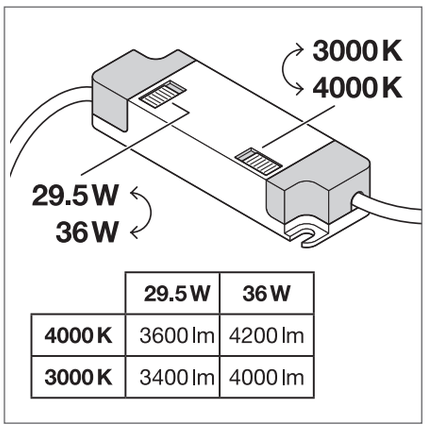

	29.5 W	36 W
4000 K	3600 lm	4200 lm
3000 K	3400 lm	4000 lm

Tänd/släck-versioner med brytare på drivdonet för justering av ljusfärg och effekt.

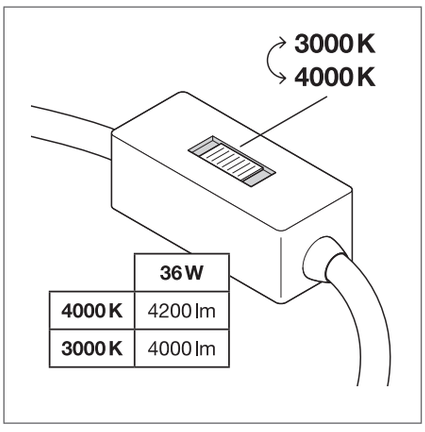

	36 W
4000 K	4200 lm
3000 K	4000 lm

DALI-versioner med extern brytare för justering av ljusfärg

Bilderna i katalogen är endast i illustrationssyfte. För information om storlek och färg, se produkttabellen.

PANEL COMFORT CRI 90 600 / 625 UGR<19

Infällda panelarmaturer med Ra 90, valbar ljusfärg och effekt

PERFOR-MANCE CLASS | VIVA RES | DALI VERSIONER | W ▲ ▼ W | UGR <19 | Ra ≥90 | IP20 / IP40 | LEDVANCE 5 års garanti [1]

Produktnamn	E-nummer	EAN (GTIN)	W	lm	lm/W	K	L80 [2]	∠°		L × B × H [mm] Ø × H [mm]
PANEL COMFORT 600 P 36W 930/940 U19 CPS	**7021007**	4058075**694460**	29.5	3400	115	3000	60000	90	—	595 × 595 × 35
			29.5	3600	122	4000				
			36.0	4000	111	3000				
			36.0	4200	116	4000				
PANEL COMFORT 625 P 36W 930/940 U19 CPS	–	4058075**694484**	29.5	3400	115	3000	60000	90	—	620 × 620 × 35
			29.5	3600	122	4000				
			36.0	4000	111	3000				
			36.0	4200	116	4000				
PANEL COMFORT 600 P 36W 930/940 U19 DALIVR	**7021008**	4058075**694507**	36.0	4000	111	3000	60000	90	DALI-2/IoT	595 × 595 × 35
			36.0	4200	116	4000				
PANEL COMFORT 625 P 36W 930/940 U19 DALIVR	–	4058075**694521**	36.0	4000	111	3000	60000	90	DALI-2/IoT	620 × 620 × 35
			36.0	4200	116	4000				

[1] Gå till www.ledvance.se/garanti för detaljerade garantivillkor
[2] t[h]: L70 / B50 @ 25 °C (T_a) / t[h]: L80 / B10 @ 25 °C (T_a)

PANEL COMFORT

Infällda armaturer med många egenskaper

1

2

3

PRODUKTEGENSKAPER

- Armaturhus i aluminium
- Diffusor i polystyren
- 5-polig plint
- Version med DALI 2-drivdon tillgänglig
- Livslängd (L80/B10): 70 000 timmar (vid 25 °C)

PRODUKTFÖRDELAR

- Mycket mångsidig tack vare Power Select på drivdonet
- Verktygslös installation
- Genomkoppling möjlig
- SDCM 3
- Utökade möjligheter så som energiöver-vakning och DALI-versioner

APPLIKATIONSOMRÅDEN

- Direktersättning för infällda armaturer med lysrör
- Kontor och konferensrum
- Reception, korridorer, hissar, skolor, allmänna byggnader

TILLBEHÖR

- Tillbehör för mångsidig montering tillgängliga
- Med 5-polig snabbkoppling inkluderad
- Säkerhetsvajer inkluderad

YTTERLIGARE PRODUKTINFORMATION

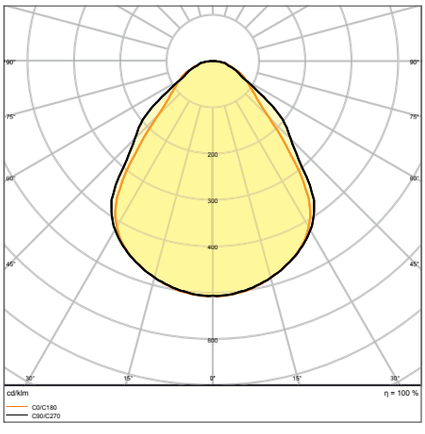

PL CMFT 600 P 28W 830 U19 PS

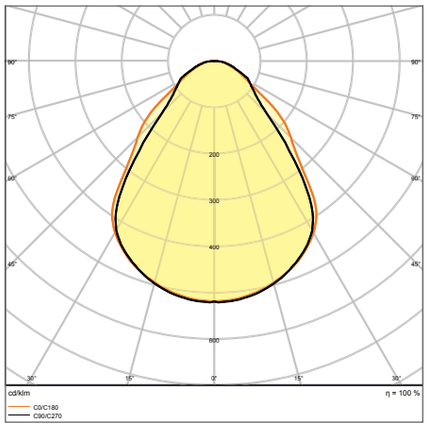

PL CMFT 600 P 30W 830 U19 PS

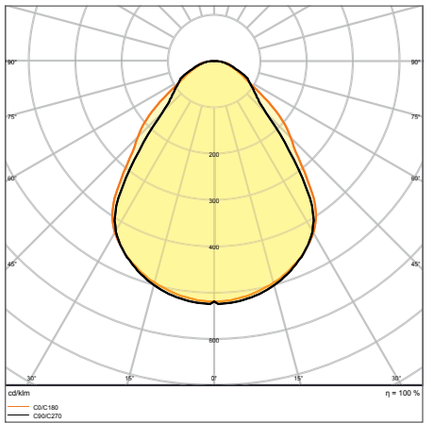

PL CMFT 600 P 33W 830 U19 PS

Bilderna som visas i katalogen ar endast i illustrationssyfte. For information om storlek och farg, se produkttabellen.

YTTERLIGARE PRODUKTINFORMATION

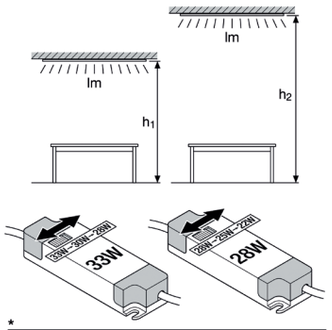

*

PS-Power Select	PANEL CMFT 33W			PANEL CMFT 28W		
W AC	33	30	28	28	25	22
lm	4320	3900	3640	3640	3250	2900

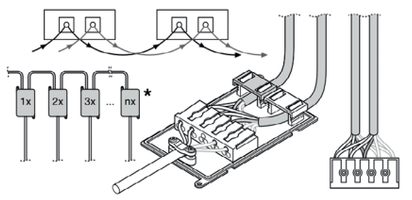

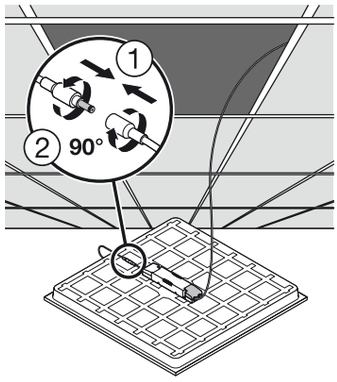

PANEL COMFORT 600 / 625 / 1200 PS

Infällda armaturer med Power Select-egenskaper

PERFOR-MANCE CLASS

FLIMMER VÄRDE <5% | Ra >80 | IP20 IP40 | LEDVANCE 5 års garanti[1]

	Produktnamn	E-nummer	EAN (GTIN)	Ersättning för	W	lm	lm/W	K	L80[2]	∠°		L × B × H [mm] Ø × H [mm]	No.
NY	PL CMFT 600 P 28W 830 PS	**7024352**	4099854**014192**	4 × 18W FL	28	3640	130	3000	70000	110	—	595 × 595 × 32	1
NY	PL CMFT 600 P 28W 840 PS	**7024353**	4099854**014215**	4 × 18W FL	28	3640	130	4000	70000	110	—	595 × 595 × 32	1
NY	PL CMFT 600 P 33W 830 PS	**7024360**	4099854**014864**	4 × 18W FL	33	4320	130	3000	70000	110	—	595 × 595 × 32	1
NY	PL CMFT 600 P 33W 840 PS	**7024361**	4099854**014888**	4 × 18W FL	33	4320	130	4000	70000	110	—	595 × 595 × 32	1
NY	PL CMFT 600 P 33W 865 PS	**7024362**	4099854**014901**	4 × 18W FL	33	4320	130	6500	70000	110	—	595 × 595 × 32	1
NY	PL CMFT 625 P 28W 830 PS		4099854**014253**	4 × 18W FL	28	3640	130	3000	70000	110	—	620 × 620 × 32	2
NY	PL CMFT 625 P 28W 840 PS		4099854**014277**	4 × 18W FL	28	3640	130	4000	70000	110	—	620 × 620 × 32	2
NY	PL CMFT 625 P 33W 830 PS		4099854**014642**	4 × 18W FL	33	4320	130	3000	70000	110	—	620 × 620 × 32	2
NY	PL CMFT 625 P 33W 840 PS		4099854**014666**	4 × 18W FL	33	4320	130	4000	70000	110	—	620 × 620 × 32	2
NY	PL CMFT 1200 P 33W 830 PS	**7024374**	4099854**002731**	2 × 36W FL	33	4320	130	3000	70000	110	—	1195 × 295 × 11	3
NY	PL CMFT 1200 P 33W 840 PS	**7024375**	4099854**003981**	2 × 36W FL	33	4320	130	4000	70000	110	—	1195 × 295 × 11	3

[1] Gå till www.ledvance.se/garanti för detaljerade garantivillkor
[2] t[h]: L70 / B50 @ 25 °C (T_a) / t[h]: L80 / B10 @ 25 °C (T_a)

PANEL COMFORT 600 / 625 / 1200 UGR < 19 PS

Infällda armaturer med Power Select och låg bländning

PERFOR-MANCE CLASS | W ▲ W | FLIMMER VÄRDE <5% | UGR <19 | Ra >80 | IP20 / IP40 | LEDVANCE 5 års garanti [1]

	Produktnamn	E-nummer	EAN (GTIN)	Ersättning för	W	lm	lm/W	K	L80 [2]	°		L × B × H [mm] Ø × H [mm]	No.
NY	PL CMFT 600 P 28W 830 U19 PS	**7024356**	4099854**014604**	4 × 18 W FL	28	3640	130	3000	70000	90	—	595 × 595 × 32	1
NY	PL CMFT 600 P 28W 840 U19 PS	**7024357**	4099854**014628**	4 × 18 W FL	28	3640	130	4000	70000	90	—	595 × 595 × 32	1
NY	PL CMFT 600 P 33W 830 U19 PS	**7024367**	4099854**015090**	4 × 18 W FL	33	4320	130	3000	70000	90	—	595 × 595 × 32	1
NY	PL CMFT 600 P 33W 840 U19 PS	**7024368**	4099854**015113**	4 × 18 W FL	33	4320	130	4000	70000	90	—	595 × 595 × 32	1
NY	PL CMFT 600 P 33W 865 U19 PS	**7024369**	4099854**015137**	4 × 18 W FL	33	4320	130	6500	70000	90	—	595 × 595 × 32	1
NY	PL CMFT 625 P 28W 830 U19 PS		4099854**014376**	4 × 18 W FL	28	3640	130	3000	70000	90	—	620 × 620 × 32	2
NY	PL CMFT 625 P 28W 840 U19 PS		4099854**014413**	4 × 18 W FL	28	3640	130	4000	70000	90	—	620 × 620 × 32	2
NY	PL CMFT 625 P 33W 830 U19 PS		4099854**014529**	4 × 18 W FL	33	4320	130	3000	70000	90	—	620 × 620 × 32	2
NY	PL CMFT 625 P 33W 840 U19 PS		4099854**014543**	4 × 18 W FL	33	4320	130	4000	70000	90	—	620 × 620 × 32	2
NY	PL CMFT 625 P 33W 865 U19 PS		4099854**014567**	4 × 18 W FL	33	4320	130	6500	70000	90	—	620 × 620 × 32	2
NY	PL CMFT 1200 P 33W 830 U19 PS	**7024376**	4099854**004087**	2 × 36 W FL	33	4320	130	3000	70000	90	—	1195 × 295 × 11	3
NY	PL CMFT 1200 P 33W 840 U19 PS	**7024377**	4099854**004100**	2 × 36 W FL	33	4320	130	4000	70000	90	—	1195 × 295 × 11	3

PANEL COMFORT 600 / 625 / 1200 DALI

Infällda armaturer med DALI 2 IoT-teknologi

PERFOR-MANCE CLASS | VIVA RES | DALI VERSIONER | FLIMMER VÄRDE <5% | Ra >80 | IP20 / IP40 | LEDVANCE 5 års garanti [1]

	Produktnamn	E-nummer	EAN (GTIN)	Ersättning för	W	lm	lm/W	K	L80 [2]	°		L × B × H [mm] Ø × H [mm]	No.
NY	PL CMFT 600 P 28W 830 DALIVR	**7024354**	4099854**014352**	4 × 18 W FL	28	3640	130	3000	70000	110	DALI-2/IoT	595 × 595 × 32	1
NY	PL CMFT 600 P 28W 840 DALIVR	**7024355**	4099854**014505**	4 × 18 W FL	28	3640	130	4000	70000	110	DALI-2/IoT	595 × 595 × 32	1
NY	PL CMFT 600 P 33W 830 DALIVR	**7024363**	4099854**014925**	4 × 18 W FL	33	4320	130	3000	70000	110	DALI-2/IoT	595 × 595 × 32	1
NY	PL CMFT 600 P 33W 840 DALIVR	**7024364**	4099854**015342**	4 × 18 W FL	33	4320	130	4000	70000	110	DALI-2/IoT	595 × 595 × 32	1
NY	PL CMFT 600 P 33W 865 DALIVR	**7024365**	4099854**015410**	4 × 18 W FL	33	4320	130	6500	70000	110	DALI-2/IoT	595 × 595 × 32	1
NY	PL CMFT 625 P 28W 830 DALIVR		4099854**014291**	4 × 18 W FL	28	3640	130	3000	70000	110	DALI-2/IoT	620 × 620 × 32	2
NY	PL CMFT 625 P 28W 840 DALIVR		4099854**014314**	4 × 18 W FL	28	3640	130	4000	70000	110	DALI-2/IoT	620 × 620 × 32	2
NY	PL CMFT 625 P 33W 830 DALIVR		4099854**014338**	4 × 18 W FL	33	4320	130	3000	70000	110	DALI-2/IoT	620 × 620 × 32	2
NY	PL CMFT 625 P 33W 840 DALIVR		4099854**014390**	4 × 18 W FL	33	4320	130	4000	70000	110	DALI-2/IoT	620 × 620 × 32	2
NY	PL CMFT 1200 P 33W 830 DALIVR	**7024378**	4099854**004001**	2 × 36 W FL	33	4320	130	3000	70000	110	DALI-2/IoT	1195 × 295 × 11	3
NY	PL CMFT 1200 P 33W 840 DALIVR	**7024379**	4099854**004049**	2 × 36 W FL	33	4320	130	4000	70000	110	DALI-2/IoT	1195 × 295 × 11	3

[1] Gå till www.ledvance.se/garanti för detaljerade garantivillkor
[2] t[h]: L70 / B50 @ 25 °C (T_a) / t[h]: L80 / B10 @ 25 °C (T_a)

PANEL COMFORT 600 / 625 / 1200 UGR < 19 DALI

Infällda armaturer med låg bländning och DALI 2 IoT-teknologi

PERFOR-MANCE CLASS · VIVA RES · EN EC · DALI VERSIONER · FLIMMER VÄRDE <5% · UGR <19 · Ra >80 · IP20 / IP40 · LEDVANCE 5 års garanti

	Produktnamn	E-nummer	EAN (GTIN)	Ersättning för	W	lm	lm/W	K	L80 [2]	∠°		L × B × H [mm] Ø × H [mm]	No.
NY	PL CMFT 600 P 28W 830 U19 DALIVR	**7024358**	4099854**014703**	4 × 18W FL	28	3640	130	3000	70000	90	DALI-2/IoT	595 × 595 × 32	1
NY	PL CMFT 600 P 28W 840 U19 DALIVR	**7024359**	4099854**014789**	4 × 18W FL	28	3640	130	4000	70000	90	DALI-2/IoT	595 × 595 × 32	1
NY	PL CMFT 600 P 33W 830 U19 DALIVR	**7024370**	4099854**015304**	4 × 18W FL	33	4320	130	3000	70000	90	DALI-2/IoT	595 × 595 × 32	1
NY	PL CMFT 600 P 33W 840 U19 DALIVR	**7024371**	4099854**015229**	4 × 18W FL	33	4320	130	4000	70000	90	DALI-2/IoT	595 × 595 × 32	1
NY	PL CMFT 600 P 33W 865 U19 DALIVR	**7024372**	4099854**015243**	4 × 18W FL	33	4320	130	6500	70000	90	DALI-2/IoT	595 × 595 × 32	1
NY	PL CMFT 625 P 28W 830 U19 DALIVR		4099854**014437**	4 × 18W FL	28	3640	130	3000	70000	90	DALI-2/IoT	620 × 620 × 32	2
NY	PL CMFT 625 P 28W 840 U19 DALIVR		4099854**014482**	4 × 18W FL	28	3640	130	4000	70000	90	DALI-2/IoT	620 × 620 × 32	2
NY	PL CMFT 625 P 33W 830 U19 DALIVR		4099854**014581**	4 × 18W FL	33	4320	130	3000	70000	90	DALI-2/IoT	620 × 620 × 32	2
NY	PL CMFT 625 P 33W 840 U19 DALIVR		4099854**014680**	4 × 18W FL	33	4320	130	4000	70000	90	DALI-2/IoT	620 × 620 × 32	2
NY	PL CMFT 625 P 33W 865 U19 DALIVR		4099854**014727**	4 × 18W FL	33	4320	130	6500	70000	90	DALI-2/IoT	620 × 620 × 32	2
NY	PL CMFT 1200 P 33W 830 U19 DALIVR	**7024380**	4099854**004124**	2 × 36W FL	33	4320	130	3000	70000	90	DALI-2/IoT	1195 × 295 × 11	3
NY	PL CMFT 1200 P 33W 840 U19 DALIVR	**7024381**	4099854**004162**	2 × 36W FL	33	4320	130	4000	70000	90	DALI-2/IoT	1195 × 295 × 11	3

PANEL COMFORT 600 / 625 ZIGBEE

Infällda armaturer med ZigBee 3.0-teknologi

PERFOR-MANCE CLASS · VIVA RES · EN EC · FLIMMER VÄRDE <5% · Ra >80 · IP20 / IP40 · LEDVANCE 5 års garanti

	Produktnamn	E-nummer	EAN (GTIN)	Ersättning för	W	lm	lm/W	K	L80 [2]	∠°		L × B × H [mm] Ø × H [mm]	No.
NY	PL CMFT 600 P 33W 840 ZBVR	**7024366**	4099854**015076**	4 × 18W FL	33	4320	130	4000	70000	110	Zigbee 3.0	595 × 595 × 32	1
NY	PL CMFT 625 P 33W 840 ZBVR		4099854**014468**	4 × 18W FL	33	4320	130	4000	70000	110	Zigbee 3.0	620 × 620 × 32	2

PANEL COMFORT 600 / 625 UGR < 19 ZIGBEE

Infällda armaturer med låg bländning och ZigBee 3.0-teknologi

PERFOR-MANCE CLASS · VIVA RES · EN EC · FLIMMER VÄRDE <5% · UGR <19 · Ra >80 · IP20 / IP40 · LEDVANCE 5 års garanti

	Produktnamn	E-nummer	EAN (GTIN)	Ersättning för	W	lm	lm/W	K	L80 [2]	∠°		L × B × H [mm] Ø × H [mm]	No.
NY	PL CMFT 600 P 33W 840 U19 ZBVR	**7024373**	4099854**014239**	4 × 18W FL	33	4320	130	4000	70000	90	Zigbee 3.0	595 × 595 × 32	1
NY	PL CMFT 625 P 33W 840 U19 ZBVR		4099854**014802**	4 × 18W FL	33	4320	130	4000	70000	90	Zigbee 3.0	620 × 620 × 32	2

[1] Gå till www.ledvance.se/garanti för detaljerade garantivillkor
[2] t[h]: L70 / B50 @ 25 °C (T_a) / t[h]: L80 / B10 @ 25 °C (T_a)

PANEL COMPACT

Infällda amtaturer med låg bländning, DALI 2 eller Ra 90

1

2

3

PRODUKTEGENSKAPER

- Ram i strängpressad aluminium
- Diffusor i polysterne
- Livslängd (L80/B10): upp till 50 000 timmar (vid 25 °C)

PRODUKTFÖRDELAR

- Lågt flimmer tack vare speciellt elektroniskt drivdon
- Energibesparing tack vare system-effektivitet upp till
- Externt drivdon för mer flexibilitet och enkel installation
- Version med DALI tillgänglig
- 5 års garanti

APPLIKATIONSOMRÅDEN

- Direktersättning för armaturer med lysrör
- Kontor, konferensrum
- Receptioner, korridorer, hissar

TILLBEHÖR

- Tillbehör för mångsidig montering tillgängliga
- Externt drivdon ingår
- 5-polig snabbkopplingsbox för genom-koppling för kabeltvärsnitt på upp till 2,5 mm² finns som separat tillbehör

YTTERLIGARE PRODUKTINFORMATION

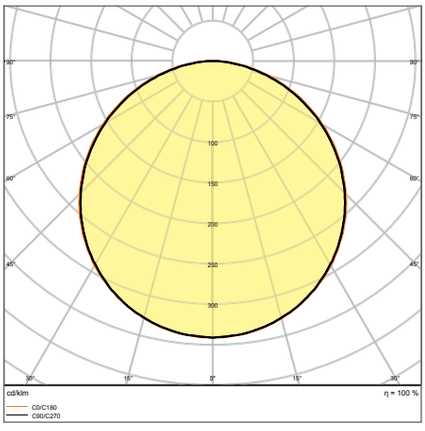

PL COMP 600 V 33W 830 U19

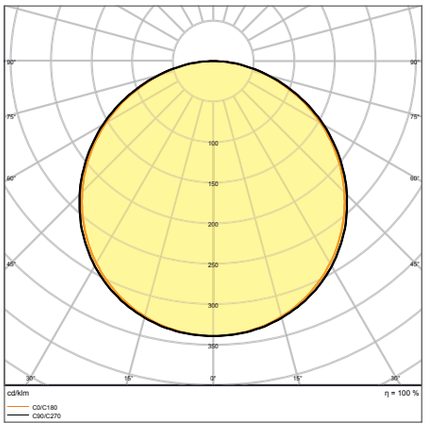

PL COMP 1200 V 33W 840 U19

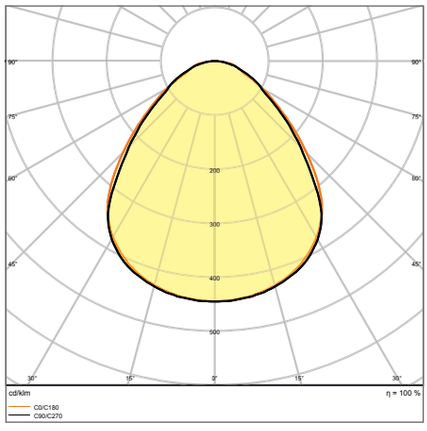

PL COMP 1200×600 V 53W 840 U19

Bilderna som visas i katalogen ar endast i illustrationssyfte. For information om storlek och farg, se produkttabellen.

YTTERLIGARE PRODUKTINFORMATION

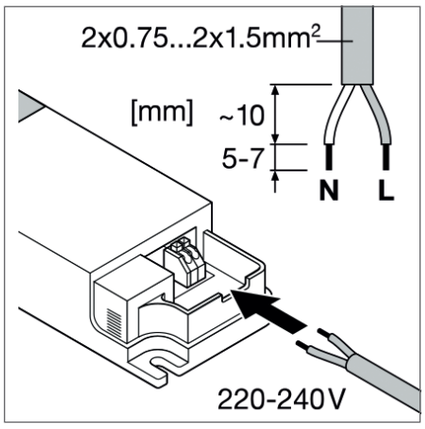

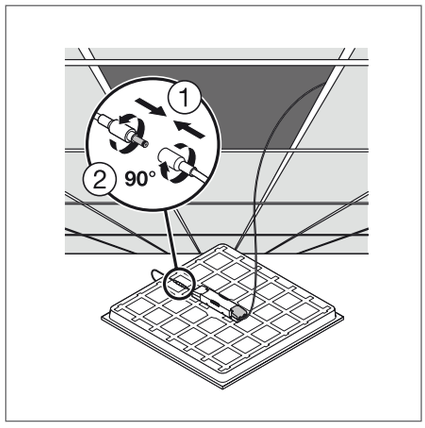

PANEL COMPACT 600 / 625 / 1200

Infällda armaturer

VALUE CLASS

FLIMMER VÄRDE <5% | Ra >80 | IP20 IP40 | LEDVANCE 5 års garanti [2]

	Produktnamn	E-nummer	EAN (GTIN)	Ersättning för	W	lm	lm/W	K	L70 [2]	°		L × B × H [mm] Ø × H [mm]	No.
NY	PL COMP 600 V 33W 830	**7024382**	4099854**017742**	4 × 18 W/4 × 14 W FL	33	3630	110	3000	70000	90	—	595 × 595 × 32	1
NY	PL COMP 600 V 33W 840	**7024383**	4099854**017902**	4 × 18 W/4 × 14 W FL	33	3630	110	4000	70000	120	—	595 × 595 × 32	1
NY	PL COMP 600 V 33W 865	**7024384**	4099854**017940**	4 × 18 W/4 × 14 W FL	33	3630	110	6500	70000	120	—	595 × 595 × 32	1
NY	PL COMP 625 V 33W 840	**–**	4099854**017407**	4 × 18 W/4 × 14 W FL	33	3630	110	4000	70000	90	—	620 × 620 × 32	1
NY	PL COMP 1200 V 33W 840	**7024397**	4099854**017162**	4 × 18 W/4 × 14 W FL	33	3630	110	4000	70000	120	—	1195 × 295 × 34	2

PANEL COMPACT 600 / 625 / 1200 UGR < 19

Infällda armaturer med låg bländning

VALUE CLASS

FLIMMER VÄRDE <5% | UGR <19 | Ra >80 | IP20 IP40 | LEDVANCE 5 års garanti [2]

	Produktnamn	E-nummer	EAN (GTIN)	Ersättning för	W	lm	lm/W	K	L70 [2]	°		L × B × H [mm] Ø × H [mm]	No.
NY	PL COMP 600 V 33W 830 U19	**7024385**	4099854**017063**	4 × 18 W/4 × 14 W FL	33	3630	110	3000	70000	120	—	595 × 595 × 32	1
NY	PL COMP 600 V 33W 840 U19	**7024386**	4099854**017223**	4 × 18 W/4 × 14 W FL	33	3630	110	4000	70000	90	—	595 × 595 × 32	1
NY	PL COMP 600 V 33W 865 U19	**7024387**	4099854**017308**	4 × 18 W/4 × 14 W FL	33	3630	110	6500	70000	90	—	595 × 595 × 32	1
NY	PL COMP 625 V 33W 840 U19	**–**	4099854**017469**	4 × 18 W/4 × 14 W FL	33	3630	110	4000	70000	120	—	620 × 620 × 32	1
NY	PL COMP 1200 V 33W 840 U19	**7024398**	4099854**017209**	4 × 18 W/4 × 14 W FL	33	3630	110	4000	70000	90	—	1195 × 295 × 34	2
NY	PL COMP 1200X600 V 53W 840 U19	**7024400**	4099854**017643**	4 × 18 W/4 × 14 W FL	53	5830	110	4000	70000	90	—	1195 × 595 × 34	3

[1] Gå till www.ledvance.se/garanti för detaljerade garantivillkor
[2] t[h]: L70 / B50 @ 25 °C (T_a) / t[h]: L80 / B10 @ 25 °C (T_a)

PANEL COMPACT 600 / 625 / 1200 DALI

Infällda armaturer med DALI 2-teknologi

VALUE CLASS | TÜV SÜD | DALI VERSIONER | FLIMMER VÄRDE <5% | Ra >80 | IP20 IP40 | LEDVANCE 5 års garanti [2]

	Produktnamn	E-nummer	EAN (GTIN)	Ersättning för	W	lm	lm/W	K	L70 [2]			L × B × H [mm] Ø × H [mm]	No.
NY	PL COMP 600 V 33W 830 DALI	**7024390**	4099854**017803**	4 × 18 W/4 × 14 W FL	33	3630	110	3000	70000	120	DALI-2	595 × 595 × 32	1
NY	PL COMP 600 V 33W 840 DALI	**7024391**	4099854**017926**	4 × 18 W/4 × 14 W FL	33	3630	110	4000	70000	120	DALI-2	595 × 595 × 32	1
NY	PL COMP 600 V 33W 865 DALI	**7024392**	4099854**017025**	4 × 18 W/4 × 14 W FL	33	3630	110	6500	70000	120	DALI-2	595 × 595 × 32	1
NY	PL COMP 625 V 33W 840 DALI	**–**	4099854**017421**	4 × 18 W/4 × 14 W FL	33	3630	110	4000	70000	120	DALI-2	620 × 620 × 32	1
NY	PL COMP 1200 V 33W 840 DALI	**7024401**	4099854**017186**	4 × 18 W/4 × 14 W FL	33	3630	110	4000	70000	120	DALI-2	1195 × 295 × 34	2

PANEL COMPACT 600 / 625 / 1200 UGR < 19 DALI

Infällda armaturer med låg bländning och DALI 2-teknologi

VALUE CLASS | TÜV SÜD | DALI VERSIONER | FLIMMER VÄRDE <5% | UGR <19 | Ra >80 | IP20 IP40 | LEDVANCE 5 års garanti [2]

	Produktnamn	E-nummer	EAN (GTIN)	Ersättning för	W	lm	lm/W	K	L70 [2]			L × B × H [mm] Ø × H [mm]	No.
NY	PL COMP 600 V 33W 830 U19 DALI	**7024393**	4099854**017100**	4 × 18 W/4 × 14 W FL	33	3630	110	3000	70000	90	DALI-2	595 × 595 × 32	1
NY	PL COMP 600 V 33W 840 U19 DALI	**7024394**	4099854**017261**	4 × 18 W/4 × 14 W FL	33	3630	110	4000	70000	90	DALI-2	595 × 595 × 32	1
NY	PL COMP 600 V 33W 865 U19 DALI	**7024395**	4099854**017322**	4 × 18 W/4 × 14 W FL	33	3630	110	6500	70000	90	DALI-2	595 × 595 × 32	1
NY	PL COMP 625 V 33W 840 U19 DALI	**–**	4099854**017483**	4 × 18 W/4 × 14 W FL	33	3630	110	4000	70000	90	DALI-2	620 × 620 × 32	1
NY	PL COMP 1200 V 33W 840 U19 DALI	**7024402**	4099854**017247**	4 × 18 W/4 × 14 W FL	33	3630	110	4000	70000	90	DALI-2	1195 × 295 × 34	2
NY	PL COMP 1200X600 V 53W 840 U19 DALI	**7024404**	4099854**017704**	4 × 18 W/4 × 14 W FL	53	5830	110	4000	70000	90	DALI-2	1195 × 595 × 34	3

PANEL COMPACT 600 / 1200 UGR < 19 CRI 90

Infällda armaturer med låg bländning och Ra 90

VALUE CLASS | TÜV SÜD | FLIMMER VÄRDE <5% | UGR <19 | Ra ≥90 | IP20 IP40 | LEDVANCE 5 års garanti [2]

	Produktnamn	E-nummer	EAN (GTIN)	Ersättning för	W	lm	lm/W	K	L70 [2]			L × B × H [mm] Ø × H [mm]	No.
NY	PL COMP 600 V 30W 940 U19	**7024388**	4099854**017346**	4 × 18 W/4 × 14 W FL	30	3120	104	4000	70000	90	—	595 × 595 × 32	1
NY	PL COMP 600 V 35W 940 U19	**7024389**	4099854**017360**	4 × 18 W/4 × 14 W FL	35	3640	104	4000	70000	90	—	595 × 595 × 32	1
NY	PL COMP 1200 V 35W 940 U19	**7024399**	4099854**017285**	4 × 18 W/4 × 14 W FL	35	3640	104	4000	70000	90	—	1195 × 295 × 34	2

[1] Gå till www.ledvance.se/garanti för detaljerade garantivillkor
[2] t[h]: L70 / B50 @ 25 °C (T_a) / t[h]: L80 / B10 @ 25 °C (T_a)

PANEL COMPACT 600 / 1200 UGR < 19 DALI CRI 90

Infällda armaturer med låg bländning, Ra 90 och DALI 2-teknologi

VALUE CLASS | TÜV SÜD | DALI VERSIONER | FLIMMER VÄRDE <5% | UGR <19 | Ra >90 | IP 20 / IP 40 | LEDVANCE 5 års garanti [2]

	Produktnamn	E-nummer	EAN (GTIN)	Ersättning för	W	lm	lm/W	K	L70 [2]	°		L × B × H [mm] Ø × H [mm]	No.
NY	PL COMP 600 V 35W 940 U19 DALI	**7024396**	4099854**017384**	4 × 18 W/4 × 14 W FL	35	3640	104	4000	70000	90	DALI-2	595 × 595 × 32	1
NY	PL COMP 1200 V 35W 940 U19 DALI	**7024403**	4099854**017520**	4 × 18 W/4 × 14 W FL	35	3640	104	4000	70000	90	DALI-2	1195 × 295 × 34	2

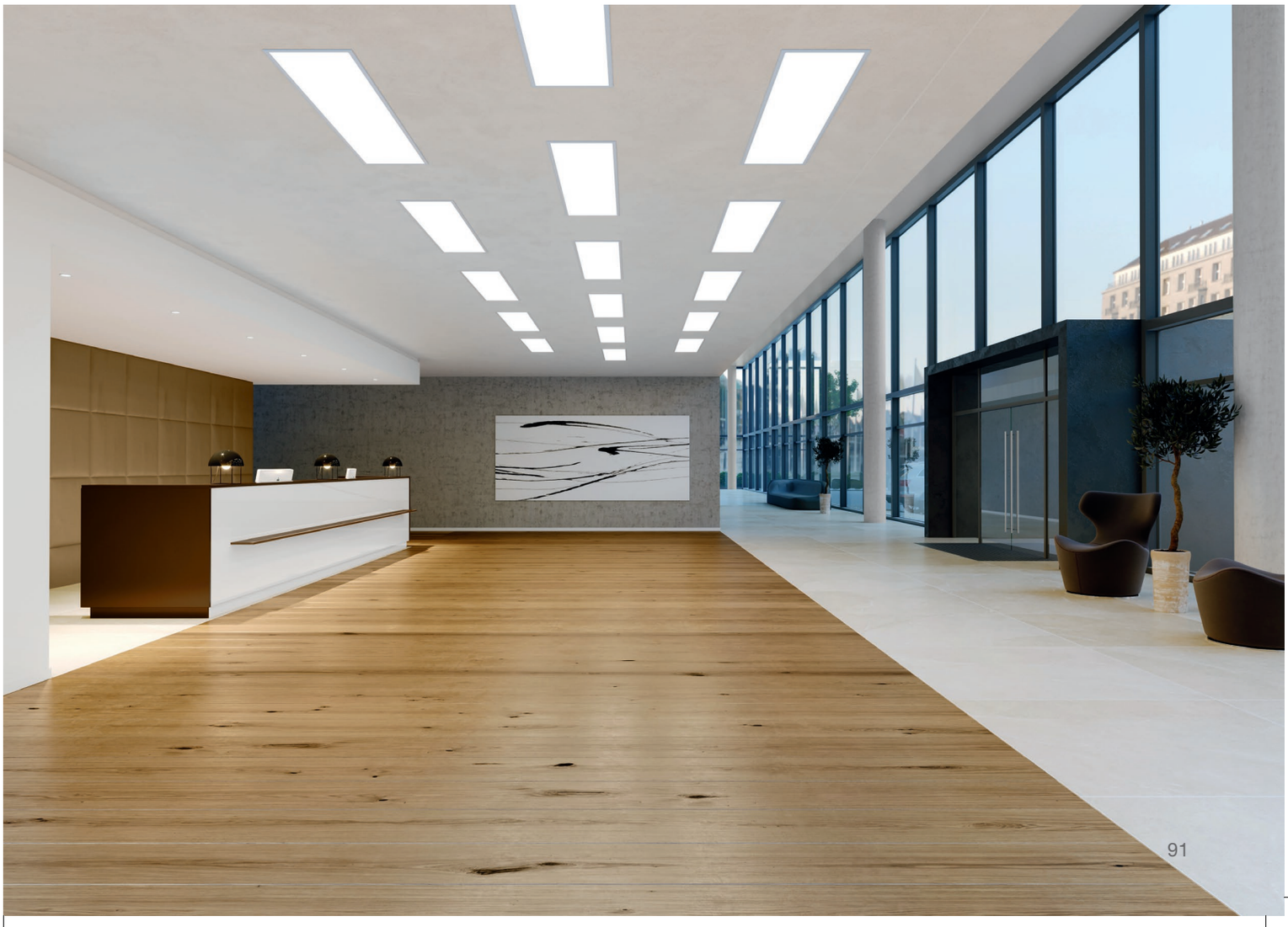

PANEL TILLBEHÖR

1. SURFACE MONTERINGSKIT

- Förmonterad och färdig att installera
- Enkel fixering med magneter
- Tvärstag för ökad stabilitet
- Material: aluminium

2. SURFACE MONTERINGSKIT VALUE

- Kit för verktygsfri montering med hörnklämmor
- Material: aluminium

3. UPPHÄNGNINGSSATS

- Upphängningslängd: 1 500 mm
- Material: stål

4. PANEL SÄKERHETSKIT 4 ×

- Inkluderar vajrar och BYGELn
- Material: stål

5. INFÄLLDA MONTERINGSKLÄMMOR

- Taktjocklek: 10 till 20 mm
- Material: stål

6. INFÄLLD MONTERINGSRAM

- Förmonterad och färdig att installera
- Sömlös infälld montering
- Taktjocklek: 8 till 30 mm
- Material: aluminium

7 . CONNECTOR BOX 5-POLIG

- Verktygslös anslutning tack vare tryckknappskontakt
- Genomgående kabeldragning möjlig
- Lämplig för kabeltvärsnitt upp till 5 × 2,5 mm²

8. EMERGENCY CONVERSION BOX

- Konvertering av utvalda LEDVANCE Panel och Downlights till nödljusarmaturer
- Plug-and-play system för enkel installation
- Batteriteknologi: LiFePO4

9. PANEL 1200 CABLE EXTENSION TWIST LOCK

NY

- Förbättrar det visuella utseendet på panelen vid pendlad montering
- Förlängningskabeln gör det möjligt att gömma drivdonet bakom taket
- Verktygslös installation genom att ansluta förlängningskabeln till den befintliga vridlåsanslutningen mellan panel och drivdon

[1] Tillbehören är kompatibla med panelerna i respektive matchande storlek. För detaljer, se användarinstruktionerna.

KOMBINATIONSMÖJLIGHETER

	Tillbehör	GTIN (EAN)	PANEL INDIVILED	PANEL IP54	PANEL COMFORT	PANEL COMPACT
1	Panel 600 Surface Mount Kit H75	4058075**472914**		✓	✓	✓
	Panel 625 Surface Mount Kit H75	4058075**472938**		✓	✓	✓
	Panel 1200x300 Surface Mount Kit	4058075**108820**			✓	
2	Panel 600 Surface Mount Kit H70 Value	4058075**402843**		✓	✓	✓
	Panel 625 Surface Mount Kit H70 Value	4058075**402867**		✓	✓	✓
	Panel 1200x300 SF Mount Kit H70 Value	4099854**018497**			✓	✓
	Panel 1200x600 Surface Mount Kit Value	4058075**389823**				✓
3	Panel Suspension Kit	4058075**402928**	✓[2]	✓	✓	✓
4	Panel Security Kit 4x	4058075**472990**			✓	✓
5	Panel Recessed Mount Clips Value 4x	4058075**409859**	✓	✓	✓	✓
6	Panel 600 Recessed Mount Frame	4058075**402881**		✓	✓	✓
	Panel 625 Recessed Mount Frame	4058075**402904**		✓	✓	✓
	Panel 1200x300 Recessed Mount Frame	4058075**472976**			✓	✓
7	Connector Box 5-Pole L/N	4058075**473010**	✓[3]	✓[3]		✓[3]
	Connector Box 5-Pole L/N/PE/D+/D-	4058075**473034**	✓[4]	✓[4]		✓[4]
8	Emergency Conversion Box AT 3H	4058075**237025**	✓[6]		✓[5,7]	✓[5]
9	Panel 1200 Cable Extension Twist Lock	4099854**018510**			✓[8]	

Tekniska produktdetaljer för paneltillbehör finns på nästa sida

[1] Tillbehören ar kompatibla med paneler i motsvarande storlek. Mer detaljer i monteringsanvisningen.
[2] Ej till Panel IndiviLED Emergency
[3] Endast med standardversioner, ej för DALI- eller nödljusversioner
[4] Endast med DALI eller nödljusversioner
[5] Ej i kombination med Surface Mount Kits, Surface Mount Clips eller Suspension Kit
[6] Särskilda EM-versioner tillgängliga
[7] Ej i kombination med CRI90-versioner
[8] Endast lämplig för PL CMFT 1200

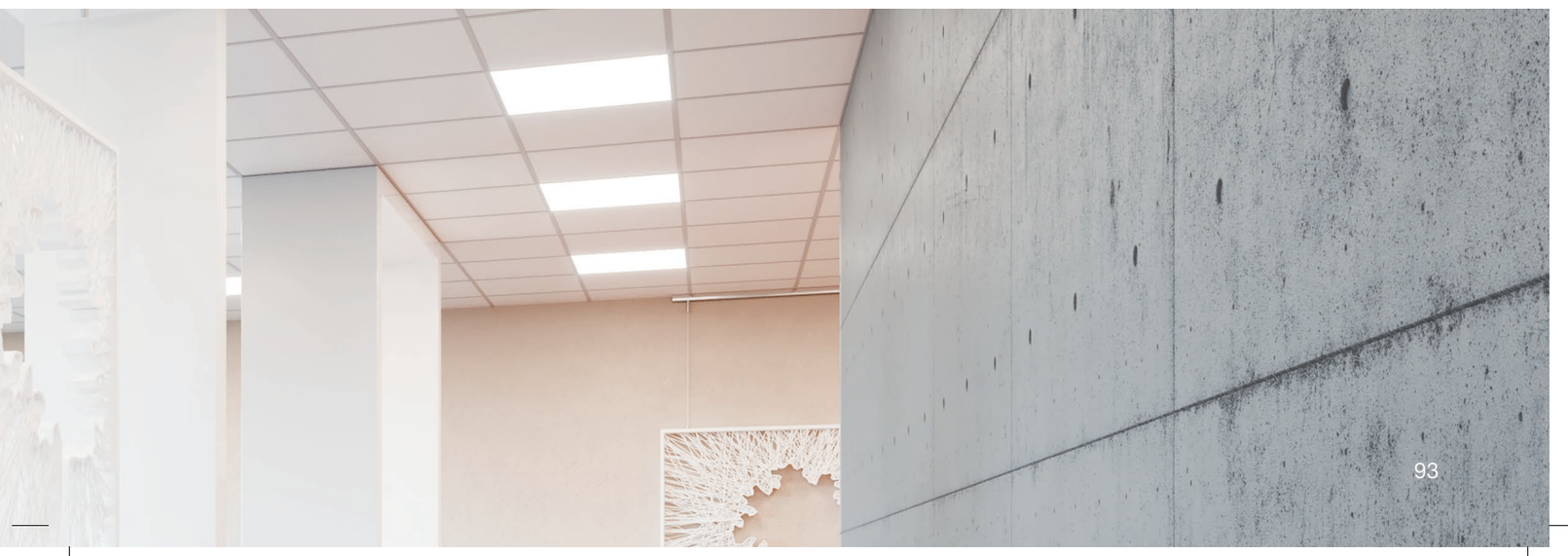

PANEL TILLBEHÖR

Monteringstillbehör till paneler, kombinationsmöjligheter enligt tabellen

NY

1

2

3

4

5

6

7

8

9

10

11

NY

12

- Suspension Kit: justerbar pendellängd på upp till 1,5 m för olika applikationer
- Surface Mount Kit: robust, förstärkt aluminiumram med magnetiska hörn
- Surface Mount Kit Value: aluminiumram med hörnclips i polykarbonat med rektangulär ram är panelinsättning möjlig från korteller lång ramsida.
- Recessed Mount Clips Value 1x4: taktjocklek 10 - 20 mm, gips-, trä- och metalltak

Bilderna i katalogen är endast i illustrationssyfte. För information om storlek och färg, se produkttabellen.

PANEL TILLBEHÖR

Monteringstillbehör till paneler, kombinationsmöjligheter enligt tabellen

LEDVANCE 2 års garanti [1]

	Produktnamn	E-nummer	EAN (GTIN)	L × B × H [mm] Ø × H [mm]	MATERIAL	FÄRG		No.
	PANEL 600 SURFACE MOUNT KIT H75	**7019239**	4058075**472914**	601 × 601 × 75	Aluminium	Vit	1	1
	PANEL 625 SURFACE MOUNT KIT H75	**–**	4058075**472938**	626 × 626 × 75	Aluminium	Vit	1	1
	PANEL 1200 SURFACE MOUNT KIT	**7016107**	4058075**108820**	1201 × 301 × 56	Aluminium	Vit	1	2
	PANEL 600 SURFACE MOUNT KIT H70 VAL	**7018132**	4058075**402843**	613 × 613 × 70	Aluminium	Vit	1	3
	PANEL 625 SURFACE MOUNT KIT H70 VAL	**–**	4058075**402867**	638 × 638 × 70	Aluminium	Vit	1	3
NY	PANEL 1200 x 300 SF MOUNT KIT H70 VAL	**7024405**	4099854**018497**	1215 × 315 × 72	Aluminium	Vit	1	4
	PANEL 1200 x 600 SURFACE MOUNT KIT VAL	**7018133**	4058075**389823**	1213 × 613 × 72	Aluminium	Vit	1	4
	PANEL SUSPENSION KIT	**7018129**	4058075**402928**	1	Stål	Stål	1	5
	PANEL SECURITY KIT 4x	**7019242**	4058075**472990**	1000 × 17 × 4	Stål	Stål	4	6
	PANEL 600 RECESSED MOUNT FRAME	**7018131**	4058075**402881**	625 × 625 × 76	Aluminium	Vit	1	7
	PANEL 625 RECESSED MOUNT FRAME	**–**	4058075**402904**	650 × 650 × 76	Aluminium	Vit	1	7
	Panel 1200 x 300 RECESSED MOUNT FRAME	**7019241**	4058075**472976**	1224 × 324 × 76	Aluminium	Vit	1	8
	PANEL RECESSED MOUNT CLIPS VAL 4x	**7018130**	4058075**409859**	25 × 45 × 33	Stål	Stål	4	9
	CONNECTOR BOX 5POLE L/N 4x	**7019243**	4058075**473010**	115 × 56 × 19	Polykarbonat (PC)	Vit	4	10
	CONNECTOR BOX 5POLE L/N/PE/D+/D- 4x	**7019244**	4058075**473034**	115 × 56 × 19	Polykarbonat (PC)	Vit	4	10
	EM CONVERSION BOX	**7345676**	4058075**237025**	292 × 81 × 41	—	—	1	11
NY	PANEL 1200 CABLE EXT TWIST LOCK	**7024406**	4099854**018510**	13 × 2400	Polyvinylchlorid (PVC)	Transparent	1	12

[1] Gå till www.ledvance.se/garanti för detaljerade garantivillkor

PENDLADE OCH YTMONTERADE ARMATURER

BRA LJUS FÖR BRA RESULTAT

PANEL DIRECT / INDIRECT

PERFOR-MANCE CLASS

Sida 98
PANEL DIRECT / INDIRECT
PANEL DIRECT / INDIRECT DALI
PANEL DIREKT / INDIREKT ZIGBEE

HÖGKVALITATIV PENDLAD ARMATUR MED DIREKT OCH INDIREKT LJUSSPRIDNING
- Funktionell armatur i SCALE-design för kontor (drivdon integrerat i takdosan)
- Designad med speciellt riktat ljus och diffusor i PMMA för homogent bländfritt ljus (UGR < 19)
- Lågt flimmer tack vare speciellt elektroniskt drivdon

SCALE DESIGN

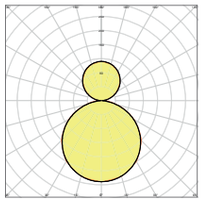

Ljusfördel-ningskurva (30 % / 70 %)

PANEL 1200 DIRECT / INDIRECT

Pendlad armatur i exklusiv och modern design med mycket god ljuskomfort genom direkt (70 %) och indirekt (30 %) ljusspridning.

LINEAR INDIVILED DIRECT/INDIRECT

PERFOR-MANCE CLASS

Sida 100
LINEAR INDIVILED DIRECT / INDIRECT
LINEAR INDIVILED DIRECT / INDIRECT EMERGENCY
LINEAR INDIVILED TILLBEHÖR FÖR
PENDLADE OCH SERIEMONTERADE ARMATURER

LINEAR INDIVILED PENDLAD ARMATUR MED DIREKT OCH INDIREKT LJUSSPRIDNING
- Armatur i prisbelönt SCALE-design, enkelmontage eller montering av flera armaturer i en ljuslinje
- Versioner tillgängliga med DALI eller nödljusfunktion
- Ökad ljuskomfort med direkt och indirekt ljus

LINEAR INDIVILED DIRECT

PERFOR-MANCE CLASS

Sida 104
LINEAR INDIVILED DIRECT
LINEAR INDIVILED DIRECT EMERGENCY
LINEAR INDIVILED TILLBEHÖR FÖR
PENDLADE OCH SERIEMONTERADE ARMATURER

LINEAR INDIVILED YTMONTERAD OCH PENDLAD ARMATUR
- Armatur i tidlös SCALE-design, enkelmontage eller montering av flera armaturer i en ljuslinje
- Versioner tillgängliga med DALI (1500 25 W), IoT-redo DALI-2.0 (alla andra) eller Zigbee 3.0 eller nödljusfunktion
- Direkt ljus, montering dikt tak eller pendlad (beställ tillbehör separat)

PANEL DIRECT/INDIRECT

Pendlade armaturer för direkt- och indirekt ljus, låg bländning, 1200 mm

PRODUKTEGENSKAPER

- Mycket smalt armaturhus i aluminium
- Rektangulär (1200 mm × 300 mm) armatur med direkt (70 %) och indirekt (30 %) ljusemission
- Upphängningsvajer i stål: 1,5 m
- Livslängd (L70/B50): upp till 50 000 timmar (vid 25 °C)
- IoT-redo versioner med DALI-2.0-drivdon eller Zigbee 3.0-teknik

PRODUKTFÖRDELAR

- Funktionell armatur i SCALE-design för kontor (drivdon integrerat i takdosan)
- Designad med speciellt riktat ljus och diffusor i PMMA för homogent bländfritt ljus (UGR < 19)
- Lågt flimmer tack vare speciellt elektroniskt drivdon
- Behagligt ljus och hög färgkonsistens SDCM 3
- 5 års garanti

APPLIKATIONSOMRÅDEN

- Effektiv ersättning av traditionella armaturer med T8- och T5-lysrör
- Kontor
- Mötesrum
- Konferensrum
- Receptionsområden och foajéer

TILLBEHÖR

- Pendelkit medföljer

YTTERLIGARE PRODUKTINFORMATION

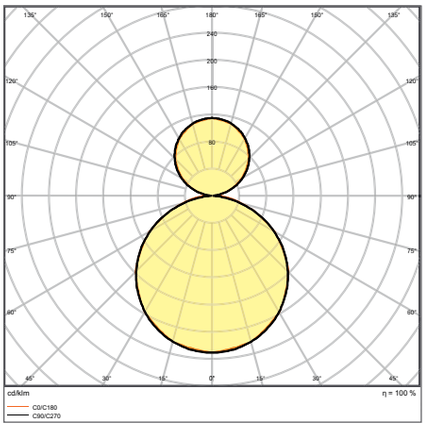

PANEL D/I 1200 UGR 19 36 W 4000 K

Bilderna i katalogen är endast i illustrationssyfte. För information om storlek och färg, se produkttabellen.

PANEL DIRECT / INDIRECT

Pendlade armaturer för direkt- och indirekt ljus, låg bländning, 1200 mm

PERFOR-MANCE CLASS

FLIMMER VÄRDE < 10% [1]

UGR < 19 [2]

Ra ≥ 80

IP 20

LEDVANCE 5 års garanti [3]

Produktnamn	E-nummer	EAN (GTIN)	Ersättning för	W	lm	lm/W	K	L80 [4]	°		L × B × H [mm] Ø × H [mm]
PANEL D/I 1200 UGR 19 36 W 3000 K	**7017768**	4058075**144606**	2 × 58 W FL	36	3800	100	3000	60000	110	—	1200 × 300 × 16
PANEL D/I 1200 UGR 19 36 W 4000 K	**7017769**	4058075**144620**	2 × 58 W FL	36	4000	110	4000	60000	110	—	1200 × 300 × 16
PANEL D/I 1200 UGR 19 36 W 3000 K DALI	**7019213**	4058075**504028**	2 × 58 W FL	36	3800	105	3000	60000	110	DALI-2/IoT	1200 × 300 × 16
PANEL D/I 1200 UGR 19 36 W 4000 K DALI	**7019214**	4058075**504042**	2 × 58 W FL	36	4000	110	4000	60000	110	DALI-2/IoT	1200 × 300 × 16
PANEL DI 1200 36 W-4000 K UGR19 ZBVR	**7019466**	4058075**521889**	2 × 58 W FL	36	4000	110	4000	60000	110	Zigbee	1200 × 300 × 16

[1] Flimmervärde < 5 % för DALI-versioner
[2] På/av-versioner är undantagna
[3] Gå till www.ledvance.se/garanti för detaljerade garantivillkor
[4] t[h]: L70 / B50 @ 25 °C (T_a) / t[h]: L80 / B10 @ 25 °C (T_a)

LINEAR INDIVILED DIRECT/INDIRECT

Pendlade armaturer med direkt och indirekt ljus

PRODUKTEGENSKAPER

- Armaturhus i aluminium, ändlock i vit plast
- Varje LED med individuell optik och reflektor för minskad bländning (UGR ≤ 16) och homogen ljusdistribution
- Enkelmontage eller montering av flera armaturer i en ljuslinje
- Upphängningssatsen måste beställas separat som tillbehör

PRODUKTFÖRDELAR

- Armatur i tidlös SCALE-design, enkelmontage eller montering av flera armaturer i en ljuslinje
- Versioner tillgängliga med DALI eller nödbelysning
- Mer behagligt ljus tack vare direkt och indirekt ljus
- Lågt flimmer tack vare speciellt elektroniskt drivdon
- 5 års garanti, förutom nödbelysningsversion: 3 år (integrerat 3 timmars batteri)

APPLIKATIONSOMRÅDEN

- Direktersättning för lysrörsarmaturer
- Kontor, skolor
- Allmän inomhusbelysning
- Korridorer, entréer
- Sömlös linjär belysning

TILLBEHÖR

- Upphängningssats beställs separat
- Skarvstycken beställs separat

YTTERLIGARE PRODUKTINFORMATION

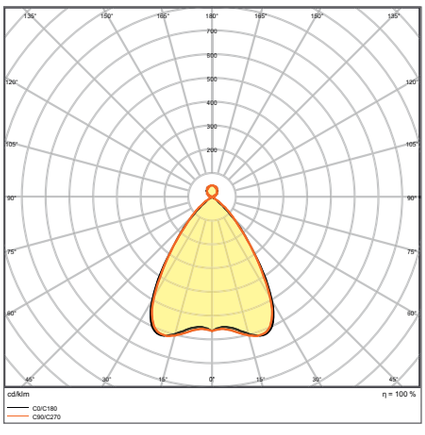

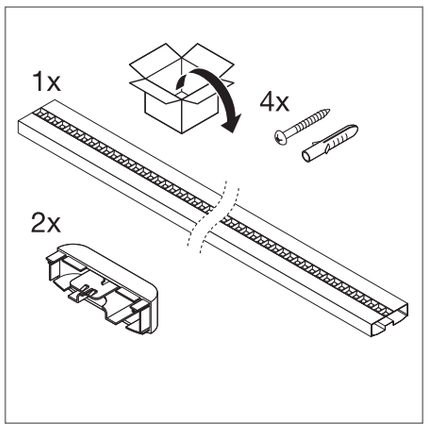

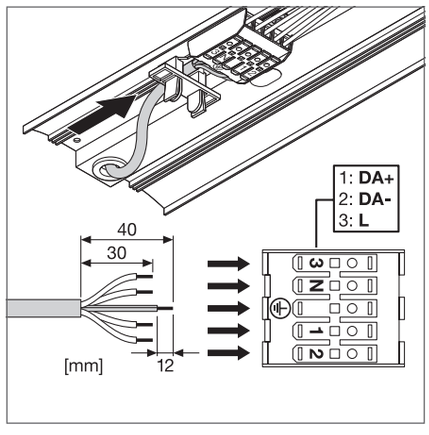

LN INDV D/I 1500 56 W 4000 K EM

Bilderna i katalogen är endast i illustrationssyfte. För information om storlek och färg, se produkttabellen.

LINEAR INDIVILED DIRECT/INDIRECT

Pendlad armatur för enkelmontage eller montering i en ljuslinje

PERFOR-MANCE CLASS | ENEC | TÜV SÜD [1] | DALI VERSIONER | FLIMMER VÄRDE <10% | UGR <16 | Ra ≥80 | IP 20 | LEDVANCE 5 års garanti [2]

Produktnamn	E-nummer	EAN (GTIN)	Ersättning för	W	lm	lm/W	K	L80 [3]			L × B × H [mm] Ø × H [mm]
LN INDV D/I 1200 42 W 3000 K	**7016124**	4058075**109728**	2 × 28 W FL	42	4650	110	3000	50000	70	—	1199 × 120 × 40
LN INDV D/I 1200 42 W 4000 K	**7016125**	4058075**109742**	2 × 28 W FL	42	5050	120	4000	50000	70	—	1199 × 120 × 40
LN INDV D/I 1500 56 W 3000 K	**7016160**	4058075**109766**	2 × 49 W FL	56	6150	110	3000	50000	70	—	1488 × 120 × 40
LN INDV D/I 1500 56 W 4000 K	**7016161**	4058075**110441**	2 × 49 W FL	56	6550	115	4000	50000	70	—	1488 × 120 × 40
LN INDV D/I 1200 42 W 3000 K DALI	**7016126**	4058075**109001**	2 × 28 W FL	42	4650	110	3000	50000	70	DALI-2	1199 × 120 × 40
LN INDV D/I 1200 42 W 4000 K DALI	**7016127**	4058075**109025**	2 × 28 W FL	42	5050	120	4000	50000	70	DALI-2	1199 × 120 × 40
LN INDV D/I 1500 56 W 3000 K DALI	**7016162**	4058075**109049**	2 × 49 W FL	56	6150	110	3000	50000	70	DALI-2	1488 × 120 × 40
LN INDV D/I 1500 56 W 4000 K DALI	**7016163**	4058075**109063**	2 × 49 W FL	56	6550	115	4000	50000	70	DALI-2	1488 × 120 × 40

LINEAR INDIVILED DIRECT/INDIRECT EMERGENCY

Pendlad armatur för enkelmontage eller montering i en ljuslinje med nödljusfunktion

PERFOR-MANCE CLASS | FLIMMER VÄRDE <10% | UGR <16 | Ra ≥80 | IP 20 | LEDVANCE 3 års garanti [2]

Produktnamn	E-nummer	EAN (GTIN)	Ersättning för	W	lm	lm/W	K	L80 [3]		L × B × H [mm] Ø × H [mm]
LN INDV D/I 1200 42 W 3000 K EM	**7016132**	4058075**109841**	2 × 28 W FL	42	4650	110	3000	50000	70	1199 × 120 × 40
LN INDV D/I 1200 42 W 4000 K EM	**7016133**	4058075**109865**	2 × 28 W FL	42	5050	120	4000	50000	70	1199 × 120 × 40
LN INDV D/I 1500 56 W 3000 K EM	**7016168**	4058075**109889**	2 × 49 W FL	56	6150	110	3000	50000	70	1488 × 120 × 40
LN INDV D/I 1500 56 W 4000 K EM	**7016169**	4058075**109902**	2 × 49 W FL	56	6550	115	4000	50000	70	1488 × 120 × 40

NÖDBELYSNINGSEGENSKAPER

Produktnamn	Batteritid under nöddrift	Typ av testfunktion	Typ av nöddrift	Ljusflöde i nöddrift	Typ av batteri
LN INDV D/I 1200 42 W 3000 K EM	3 timmar	Automatisk	Permanent-/beredskapsdrift	410 lm	LiFePO4
LN INDV D/I 1200 42 W 4000 K EM	3 timmar	Automatisk	Permanent-/beredskapsdrift	410 lm	LiFePO4
LN INDV D/I 1500 56 W 3000 K EM	3 timmar	Automatisk	Permanent-/beredskapsdrift	410 lm	LiFePO4
LN INDV D/I 1500 56 W 4000 K EM	3 timmar	Automatisk	Permanent-/beredskapsdrift	410 lm	LiFePO4

[1] ENEC-certifieringen gäller endast de omkopplingsbara versionerna av armaturfamiljen, alla andra versioner: DALI-, sensor- och nödversioner är undantagna
[2] Gå till www.ledvance.se/garanti för detaljerade garantivillkor
[3] t[h]: L70 / B50 @ 25 °C (T_a) / t[h]: L80 / B10 @ 25 °C (T_a)

LINEAR INDIVILED DIRECT/INDIRECT TILLBEHÖR

Monteringstillbehör för LINEAR INDIVILED

1

2

3

4

5

6

- Suspension Kit: 1 x transparent 1,5 m kabel 3 x 0,75 mm + 2 x Y upphängningsvajrar 1,5 m
- DALI Suspension Kit: 1 x transparent 1,5 m kabel 5 x 0,75 mm + 2 x Y upphängningsvajrar 1,5 m
- Upphängningsvajer: 1 x Y upphängningsvajer 1,5 m
- Genomkopplingskit: 3 x 1,5 mm med snabbkoppling
- DALI Genomkopplingskit: 2 x 1,5 mm med snabbkoppling

LEDVANCE 2 års garanti [1]

Produktnamn	E-nummer	EAN (GTIN)	L × B × H [mm] Ø × H [mm]	MATERIAL	FÄRG		No.
LN INDV Suspension Kit	**7016172**	4058075**133280**	100 × 25	Stål	Vit	1	1
LN INDV DALI Suspension Kit	**7016173**	4058075**133303**	100 × 25	Stål	Vit	1	2
LN INDV Suspension Wire	**7016174**	4058075**133327**	1560 × 1 × 1	Stål	Stål	1	3
LN INDV Lightline Connector	**7016175**	4058075**133341**	82 × 40 × 12	Stål	Stål	1	4
LN INDV 1200 Through Wiring Kit	**7016176**	4058075**158030**	1250 × 20 × 7	Polykarbonat (PC)	Gul	1	5
LN INDV 1500 Through Wiring Kit	**7016177**	4058075**133365**	1560 × 20 × 7	Polykarbonat (PC)	Gul	1	5
LN INDV DALI 1200 Through Wiring Kit	**7016178**	4058075**158016**	1250 × 13 × 7	Polykarbonat (PC)	Gul	1	6
LN INDV DALI 1500 Through Wiring Kit	**7016179**	4058075**157996**	1560 × 13 × 7	Polykarbonat (PC)	Gul	1	6

Gå till www.ledvance.se/garanti för detaljerade garantivillkor
Bilderna i katalogen är endast i illustrationssyfte. För information om storlek och färg, se produkttabellen.

CHECKLISTA FÖR INSTALLATION AV LINEAR INDIVILED DALI

Exempel: Här hittar du alla nödvandiga tillbehör för en pendlad installation av tre armaturer i en ljuslinje. Mer information finns i manualen for Linear IndiviLED.

UPP TILL 20 ARMATURER!

INSTALLATION AV 3 × LINEAR INDIVILED DALI

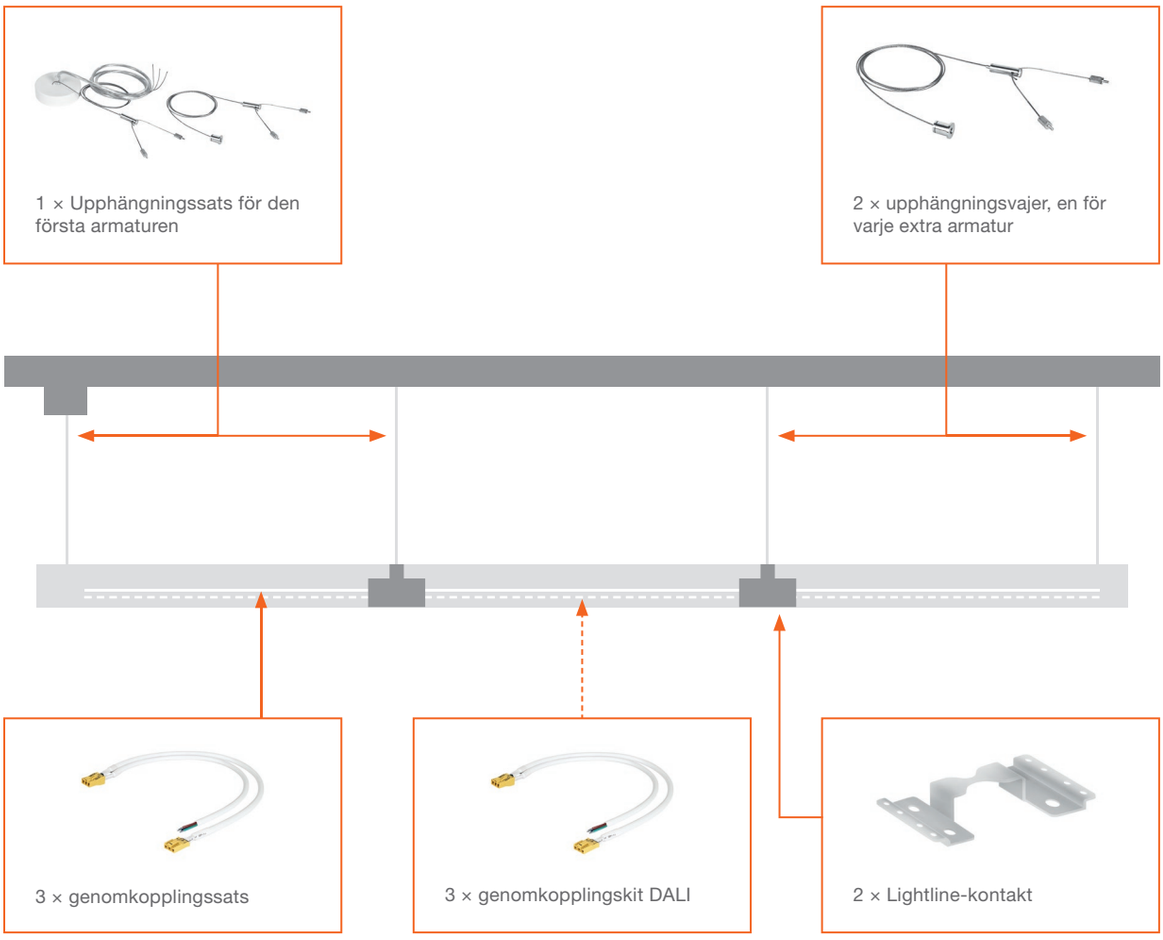

Genomkopplingen måste utföras av en behörig elinstallatör.

ORDERLISTA

- 3 × Linear IndiviLED-armatur
- 3 × Throughwiring Kit
- 3 × Throughwiring Kit DALI
- 2 × Lightline Connector
- 1 × Suspension Kit
- 2 × Suspension Wire

LINEAR INDIVILED DIRECT

Ytmonterade armaturer med direkt ljus för enkelmontage eller montering i en ljuslinje

PRODUKTEGENSKAPER

- Armaturhus i aluminium, ändlock i vit plast
- Varje LED med individuell optik och reflektor för minskad bländning (UGR ≤ 16) och homogen ljusdistribution
- För enkel- eller seriemontering
- Enkelmontage dikt tak utan extra tillbehör
- Upphängningssatsen måste beställas separat

PRODUKTFÖRDELAR

- Armatur i tidlös SCALE-design, enkelmontage eller montering i en ljuslinje
- Versioner tillgängliga med DALI (1500 25 W), IoT-redo DALI-2.0 (alla andra), Zigbee 3.0 eller nödbelysning
- Direkt ljus, montage dikt tak eller pendlad (tillbehör beställs separat)
- Lågt flimmer tack vare speciellt elektroniskt drivdon
- 5 års garanti, förutom nödbelysningsversion: 3 år (integrerat 3 timmars batteri)

APPLIKATIONSOMRÅDEN

- Direktersättning för lysrörsarmaturer
- Kontor, skolor
- Allmän inomhusbelysning
- Korridorer, entréer
- Sömlös linjär belysning

TILLBEHÖR

- Upphängningssats finns som tillbehör
- Skarvstycken finns som tillbehör

YTTERLIGARE PRODUKTINFORMATION

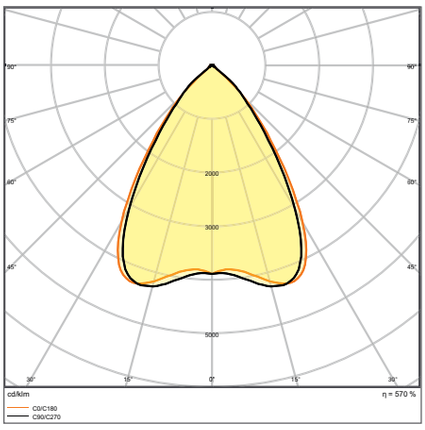

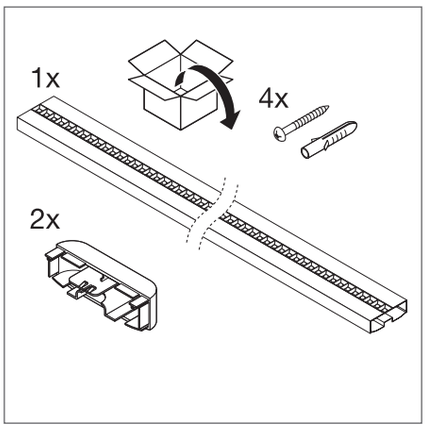

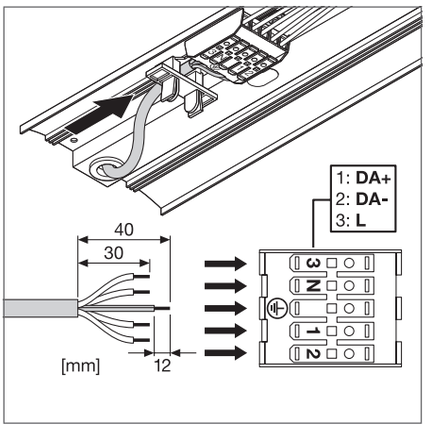

LN INDV D 1500 48 W 4000 K DALI

Bilderna i katalogen är endast i illustrationssyfte. För information om storlek och färg, se produkttabellen.

LINEAR INDIVILED DIRECT

Ytmonterade armaturer för enkelmontage eller montering i en ljuslinje

PERFOR-MANCE CLASS | VIVA RES | ENEC | TÜV SÜD [1] | DALI VERSIONER | FLIMMER VÄRDE <10% [2] | UGR <16 | Ra >80 [3] | IP 20 | LEDVANCE 5 års garanti [4]

Produktnamn	E-nummer	EAN (GTIN)	Ersättning för	W	lm	lm/W	K	L80 [5]			L × B × H [mm] Ø × H [mm]
LN INDV D 1200 34 W 3000 K	**7016112**	4058075**109605**	2 × 28 W FL	34	3800	110	3000	50000	70	—	1199 × 120 × 40
LN INDV D 1200 34 W 4000 K	**7016113**	4058075**109629**	2 × 28 W FL	34	4200	120	4000	50000	70	—	1199 × 120 × 40
LN INDV D 1200 34 W-940	**7019377**	4058075**522435**	2 × 28 W FL	34	3550	105	4000	50000	70	—	1199 × 120 × 40
LN INDV D 1500 25 W 3000 K	**7016136**	4058075**109643**	1 × 49 W FL	25	3100	125	3000	50000	70	—	1488 × 120 × 40
LN INDV D 1500 25 W 4000 K	**7016137**	4058075**109667**	1 × 49 W FL	25	3300	125	4000	50000	70	—	1488 × 120 × 40
LN INDV D 1500 25 W-940	**7019378**	4058075**522459**	1 × 49 W FL	25	2800	110	4000	50000	70	—	1488 × 120 × 40
LN INDV D 1500 48 W 3000 K	**7016138**	4058075**109681**	2 × 49 W FL	48	5300	110	3000	50000	70	—	1488 × 120 × 40
LN INDV D 1500 48 W 4000 K	**7016139**	4058075**109704**	2 × 49 W FL	48	5700	120	4000	50000	70	—	1488 × 120 × 40
LN INDV D 1500 48 W-940	**7019379**	4058075**522473**	2 × 49 W FL	48	4800	100	4000	50000	70	—	1488 × 120 × 40
LN INDV D 1200 34 W 3000 K DALI	**7019245**	4058075**503946**	2 × 28 W FL	34	3800	110	3000	50000	70	DALI-2/IoT	1199 × 120 × 40
LN INDV D 1200 34 W 4000 K DALI	**7019246**	4058075**503960**	2 × 28 W FL	34	4200	125	4000	50000	70	DALI-2/IoT	1199 × 120 × 40
LN INDV D 1200 34 W-4000 K ZBVR	**7019468**	4058075**521902**	2 × 28 W FL	34	4200	125	4000	50000	70	Zigbee	1199 × 120 × 40
LN INDV D DALI 1500 25 W 3000 K	**7016140**	4058075**108929**	1 × 49 W FL	25	3100	125	3000	50000	70	DALI-2	1488 × 120 × 40
LN INDV D DALI 1500 25 W 4000 K	**7016141**	4058075**108943**	1 × 49 W FL	25	3300	125	4000	50000	70	DALI-2	1488 × 120 × 40
LN INDV D 1500 48 W 3000 K DALI	**7019247**	4058075**503984**	2 × 49 W FL	48	5300	110	3000	50000	70	DALI-2/IoT	1488 × 120 × 40
LN INDV D 1500 48 W 4000 K DALI	**7019248**	4058075**504004**	2 × 49 W FL	48	5700	120	4000	50000	70	DALI-2/IoT	1488 × 120 × 40
LN INDV D 1500 48 W-4000 K ZBVR	**7019469**	4058075**521926**	2 × 49 W FL	48	5700	120	4000	50000	70	Zigbee	1488 × 120 × 40

[1] ENEC-certifieringen gäller endast standardversionerna av armaturfamiljen, alla andra versioner: DALI och nödljusversioner är undantagna
[2] Flimmervärde < 5 % för DALI-versioner
[3] Förutom 940-versioner som har Ra > 90
[4] Gå till www.ledvance.se/garanti för detaljerade garantivillkor
[5] t[h]: L70 / B50 @ 25 °C (T_a) / t[h]: L80 / B10 @ 25 °C (T_a)

LINEAR INDIVILED DIRECT EMERGENCY

Ytmonterad armatur for enkelmontage eller montering i en ljuslinje med nödljusfunktion

PERFOR-MANCE CLASS

FLIMMER VÄRDE <10% | UGR <16 | Ra ≥80 | IP 20 | LEDVANCE 3 års garanti[1]

Produktnamn	E-nummer	EAN (GTIN)	Ersättning för	W	lm	lm/W	K	L80[2]	°	L × B × H [mm] Ø × H [mm]
LN INDV D 1200 34 W 3000 K EM	**7016120**	4058075**109520**	2 × 28 W FL	34	3800	110	3000	50000	70	1199 × 120 × 40
LN INDV D 1200 34 W 4000 K EM	**7016121**	4058075**109544**	2 × 28 W FL	34	4200	120	4000	50000	70	1199 × 120 × 40
LN INDV D 1500 25 W 3000 K EM	**7016152**	4058075**109568**	1 × 49 W FL	25	3100	125	3000	50000	70	1488 × 120 × 40
LN INDV D 1500 25 W 4000 K EM	**7016153**	4058075**109582**	1 × 49 W FL	25	3300	125	4000	50000	70	1488 × 120 × 40
LN INDV D 1500 48 W 3000 K EM	**7016154**	4058075**109803**	2 × 49 W FL	48	5300	110	3000	50000	70	1488 × 120 × 40
LN INDV D 1500 48 W 4000 K EM	**7016155**	4058075**109827**	2 × 49 W FL	48	5700	120	4000	50000	70	1488 × 120 × 40

NÖDBELYSNINGSEGENSKAPER

Produktnamn	Batteritid under nöddrift	Typ av testfunktion	Typ av nöddrift	Ljusflöde i nöddrift	Typ av batteri
LN INDV D 1200 34 W 3000 K EM	3 timmar	Automatisk	Permanent-/beredskapsdrift	410 lm	LiFePO4
LN INDV D 1200 34 W 4000 K EM	3 timmar	Automatisk	Permanent-/beredskapsdrift	410 lm	LiFePO4
LN INDV D 1500 25 W 3000 K EM	3 timmar	Automatisk	Permanent-/beredskapsdrift	410 lm	LiFePO4
LN INDV D 1500 25 W 4000 K EM	3 timmar	Automatisk	Permanent-/beredskapsdrift	410 lm	LiFePO4
LN INDV D 1500 48 W 3000 K EM	3 timmar	Automatisk	Permanent-/beredskapsdrift	410 lm	LiFePO4
LN INDV D 1500 48 W 4000 K EM	3 timmar	Automatisk	Permanent-/beredskapsdrift	410 lm	LiFePO4

[1] Gå till ledvance.se/garanti för detaljerade garantivillkor
[2] t[h]: L70 / B50 @ 25 °C (T_a) / t[h]: L80 / B10 @ 25 °C (T_a)

LINEAR INDIVILED DIRECT TILLBEHÖR

Monteringstillbehör för LINEAR INDIVILED

1

2

3

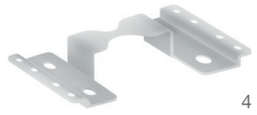
4

5

6

- Suspension Kit: 1 x transparent 1,5 m kabel 3 x 0,75 mm + 2 x Y upphängningsvajrar 1,5 m
- DALI Suspension Kit: 1 x transparent 1,5 m kabel 5 x 0,75 mm + 2 x Y upphängningsvajrar 1,5 m
- Suspension Wire: 1 x Y upphängningsvajer 1,5 m
- Genomkopplingskit: 3 x 1,5 mm med snabbkoppling
- DALI genomkopplingskit: 2 x 1,5 mm med snabbkoppling

LEDVANCE 2 års garanti [1]

Produktnamn	E-nummer	EAN (GTIN)	L × B × H [mm] Ø × H [mm]	MATERIAL	FÄRG		No.
LN INDV Suspension Kit	**7016172**	4058075**133280**	100 × 25	Stål	Vit	1	1
LN INDV DALI Suspension Kit	**7016173**	4058075**133303**	100 × 25	Stål	Vit	1	2
LN INDV Suspension Wire	**7016174**	4058075**133327**	1560 × 1 × 1	Stål	Stål	1	3
LN INDV Lightline Connector	**7016175**	4058075**133341**	82 × 40 × 12	Stål	Stål	1	4
LN INDV 1200 Through Wiring Kit	**7016176**	4058075**158030**	1250 × 20 × 7	Polykarbonat (PC)	Gul	1	5
LN INDV 1500 Through Wiring Kit	**7016177**	4058075**133365**	1560 × 20 × 7	Polykarbonat (PC)	Gul	1	5
LN INDV DALI 1200 Through Wiring Kit	**7016178**	4058075**158016**	1250 × 13 × 7	Polykarbonat (PC)	Gul	1	6
LN INDV DALI 1500 Through Wiring Kit	**7016179**	4058075**157996**	1560 × 13 × 7	Polykarbonat (PC)	Gul	1	6

[1] Gå till ledvance.se/garanti för detaljerade garantivillkor
Bilderna i katalogen är endast i illustrationssyfte. För information om storlek och färg, se produkttabellen.

LINJÄRA ARMATURER

UTMÄRKT LJUSKOMFORT OCH HÖG FLEXIBILITET

LINEAR SURFACE IP44 GEN 2

PERFOR-MANCE CLASS

Sida 110
LINEAR SURFACE IP44
LINEAR SURFACE IP44 DALI
LINEAR SURFACE IP44 EM

IDEALISK FÖR APPLIKATIONER KRÄVER HÖG SKYDDSKLASS
- Robust armatur med IP44 och IK08 samt integrerat drivdon för pendlad montering eller dikt tak
- Ersättare för traditionella 2/14 W, 2/28 W och 2/49 W-armaturer
- Finns även med nödljusfunktion på begäran (observera längre leveranstid)

LINEAR ULTRA OUTPUT

PERFOR-MANCE CLASS

Sida 112
LINEAR ULTRA OUTPUT
LINEAR ULTRA OUTPUT EMERGENCY

UTMÄRKT LJUSFLÖDE
- Ersätter konventionella T8-armaturer: motsvarande 1x36W, 2x36W, 1x58W, 2x58W och 2x80W
- Robust armaturhus (IK08)
- Enkel och tidsbesparande installation

LINEAR COMPACT

VALUE CLASS

Sida 114
LINEAR COMPACT SWITCH
LINEAR COMPACT HIGH OUTPUT
LINEAR COMPACT BATTEN

KOMPAKT OCH MÅNGSIDIG
- Flexibel belysning i ljuslinje med stickkontakt (High Output och Switch) eller med kabelanslutning på baksidan (Batten)
- Flera monteringsalternativ för snabb och flexibel installation tack vare alla tillbehör som medföljer
- Högt ljusflöde på upp till 2 500 lm

LINEAR MAGNETIC BATTEN T5

Sida 116

LED-ARMATURERINSATS
- Ersättningskit för att modernisera befintliga takarmaturer i metall (T8 och T5 lysrör) till energisnål LED-teknik
- ”Armatur-i-en-armatur”
- Enkel montering tack vare starka magneter och verktygsfri elektrisk anslutning

VILKEN ARMATUR ÄR LÄMPLIG FÖR VILKET APPLIKATIONSOMRÅDE?

LINEAR SURFACE IP44 GEN 2

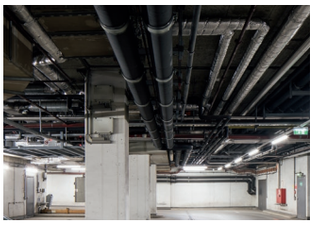

Allmänbelysning och applikationer som kräver en hög kapslingsklass

LINEAR ULTRA OUTPUT

Industri, allmänbelysning

LINEAR COMPACT

Valvbelysning, butik samt hotell och restaurang

LINEAR MAGNETIC BATTEN T5

Renovering av gamla T8- (och T5) lysrörsarmaturer

LINEAR SURFACE IP44 GEN 2

Robusta IP44-armaturer med direkt ljus och integrerat drivdon, upp till 137 lm/W

PRODUKTEGENSKAPER

- Ytmonterade armaturer med direkt ljus
- Typ av skydd: IP44
- Slagtålighet: IK08
- Finns i 3 olika längder: 600 mm, 1200 mm och 1500 mm
- Hög effektivitet: upp till 137 lm/W
- Förberedd för genomkoppling
- DALI- och nödljusversioner tillgängliga

PRODUKTFÖRDELAR

- Låga underhåll- och driftskonstnader
- Kabelingång på baksidan av armaturen och på varje ändlock för enkel anslutning
- SNABBT OCH ENKELT installation
- Lågt flimmer tack vare speciellt elektroniskt drivdon
- 5 års garanti

APPLIKATIONSOMRÅDEN

- Effektiv ersättning av traditionella armaturer med T8- och T5-lysrör
- Offentliga byggnader
- Allmänbelysning

TILLBEHÖR

- Utrustad med genomgående kablar och anslutningar
- Verktygsfria dragavlastningar ingår

YTTERLIGARE PRODUKTINFORMATION

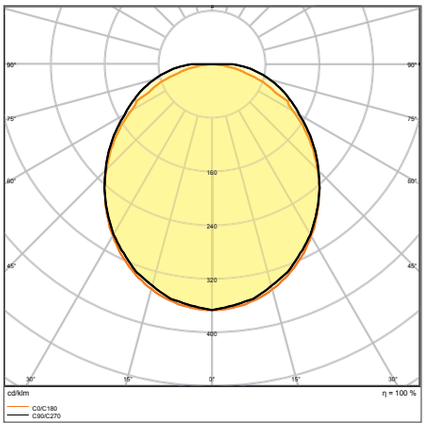

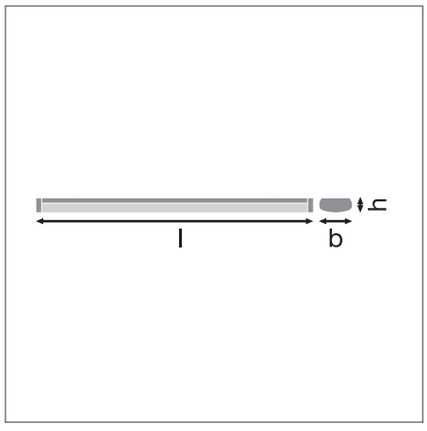

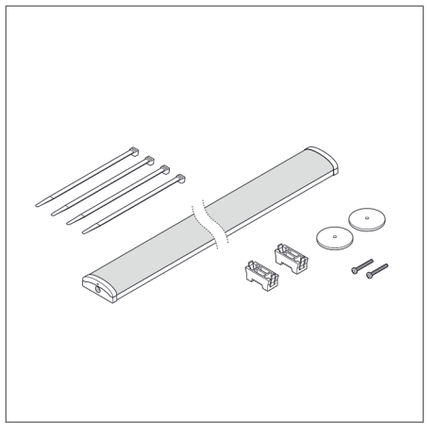

LN SF 1200 P 32W 840 WT IP44

Bilderna i katalogen är endast i illustrationssyfte. För information om storlek och färg, se produkttabellen.

LINEAR SURFACE IP44 GEN 2

Robusta IP44-armaturer med direkt ljusfördelning och integrerat drivdon för ytmonterade eller pendlade applikationer, upp till 137 lm/W

PERFOR-MANCE CLASS | DALI VERSIONER | FLIMMER VÄRDE <5% | Ra >80 | IP44 | LEDVANCE 5 års garanti[1]

	Produktnamn	E-nummer	EAN (GTIN)	Ersättning för	W	lm	lm/W	K	L80[2]			L × B × H [mm] Ø × H [mm]
	LN SF 600 P 18W 830 WT IP44	**7217299**	4058075**733152**	2 × 14 W FL	18	2250	125	3000	70000	110	—	608 × 166 × 63
	LN SF 600 P 18W 840 WT IP44	**7217300**	4058075**733091**	2 × 14 W FL	18	2430	135	4000	70000	110	—	608 × 166 × 63
	LN SF 1200 P 32W 830 WT IP44	**7217145**	4058075**733176**	2 × 28 W FL	32	4160	130	3000	70000	110	—	1176 × 166 × 63
	LN SF 1200 P 32W 840 WT IP44	**7217146**	4058075**733114**	2 × 28 W FL	32	4384	137	4000	70000	110	—	1176 × 166 × 63
	LN SF 1500 P 45W 830 WT IP44	**7217301**	4058075**733190**	2 × 49 W FL	45	5850	130	3000	70000	110	—	1476 × 166 × 63
	LN SF 1500 P 45W 840 WT IP44	**7217302**	4058075**733138**	2 × 49 W FL	45	6165	137	4000	70000	110	—	1476 × 166 × 63
NY	LN SF 600 P 18W 830 WT IP44 DALI	**7217727**	4058075**733398**	2 × 14 W FL	18	2340	130	3000	70000	110	DALI-2	608 × 166 × 63
NY	LN SF 600 P 18W 840 WT IP44 DALI	**7217728**	4058075**733336**	2 × 14 W FL	18	2466	137	4000	70000	110	DALI-2	608 × 166 × 63
NY	LN SF 1200 P 32W 830 WT IP44 DALI	**7217729**	4058075**733411**	2 × 28 W FL	32	4160	130	3000	70000	110	DALI-2	1176 × 166 × 63
NY	LN SF 1200 P 32W 840 WT IP44 DALI	**7217730**	4058075**733350**	2 × 28 W FL	32	4384	137	4000	70000	110	DALI-2	1176 × 166 × 63
NY	LN SF 1500 P 45W 830 WT IP44 DALI	**7217731**	4058075**733435**	2 × 49 W FL	45	5850	130	3000	70000	110	DALI-2	1476 × 166 × 63
NY	LN SF 1500 P 45W 840 WT IP44 DALI	**7217732**	4058075**733374**	2 × 49 W FL	45	6165	137	4000	70000	110	DALI-2	1476 × 166 × 63

LINEAR SURFACE IP44 EMERGENCY

Robust armatur med IP44 med direkt ljusfödelning, integrerat drivdon och nödljusfunktion, upp till 137 lm/W

PERFOR-MANCE CLASS | FLIMMER VÄRDE <5% | Ra >80 | IP44 | LEDVANCE 3 års garanti[1]

Produktnamn	E-nummer	EAN (GTIN)	Ersättning för	W	lm	lm/W	K	L80[2]		L × B × H [mm] Ø × H [mm]
LN SF 600 P 18W 830 WT IP44 EM		4058075**733275**	2 × 14 W FL	18	2250	125	3000	70000	110	608 × 166 × 63
LN SF 600 P 18W 840 WT IP44 EM		4058075**733213**	2 × 14 W FL	18	2430	135	4000	70000	110	608 × 166 × 63
LN SF 1200 P 32W 830 WT IP44 EM		4058075**733299**	2 × 28 W FL	32	4160	130	3000	70000	110	1176 × 166 × 63
LN SF 1200 P 32W 840 WT IP44 EM		4058075**733237**	2 × 28 W FL	32	4384	137	4000	70000	110	1176 × 166 × 63
LN SF 1500 P 45W 830 WT IP44 EM		4058075**733312**	2 × 49 W FL	45	5850	130	3000	70000	110	1476 × 166 × 63
LN SF 1500 P 45W 840 WT IP44 EM		4058075**733251**	2 × 49 W FL	45	6165	137	4000	70000	110	1476 × 166 × 63

NÖDBELYSNINGSEGENSKAPER

Produktnamn	Batteritid under nöddrift	Typ av testfunktion	Typ av nöddrift	Ljusflöde i nöddrift	Typ av batteri
LN SF 600 P 18W 830 WT IP44 EM	3 timmar	Automatisk	Permanent-/beredskapsdrift	340 lm	LiFePO4
LN SF 600 P 18W 840 WT IP44 EM	3 timmar	Automatisk	Permanent-/beredskapsdrift	340 lm	LiFePO4
LN SF 1200 P 32W 830 WT IP44 EM	3 timmar	Automatisk	Permanent-/beredskapsdrift	340 lm	LiFePO4
LN SF 1200 P 32W 840 WT IP44 EM	3 timmar	Automatisk	Permanent-/beredskapsdrift	340 lm	LiFePO4
LN SF 1500 P 45W 830 WT IP44 EM	3 timmar	Automatisk	Permanent-/beredskapsdrift	340 lm	LiFePO4
LN SF 1500 P 45W 840 WT IP44 EM	3 timmar	Automatisk	Permanent-/beredskapsdrift	340 lm	LiFePO4

[1] Gå till www.ledvance.se/garanti för detaljerade garantivillkor
[2] t[h]: L70 / B50 @ 25 °C (T_a) / t[h]: L80 / B10 @ 25 °C (T_a)

LINEAR ULTRA OUTPUT

Ytmonterade armaturer med högt ljusutbyte och hög effektivitet

PRODUKTEGENSKAPER

- Armaturhus av robust vit stålplåt, gavel och opal diffusor av polykarbonat (PC)
- Tillgängliga versioner med ljusflöde mellan 3 500 och 7 100 lm
- Mycket högt ljusutbyte: upp till 110 lm / W
- Genomkoppling möjlig
- Verktygsfri installation med tryckknapps-terminal och enkelt klicksystem på diffusorn

PRODUKTFÖRDELAR

- Byte av konventionella T8-armaturer: motsvarande 1x36W, 2x36W, 1x58W, 2x58W och 2x80W
- Robust design med IK08
- Energibesparingar på upp till 55 % jämfört med traditionella kompaktlysrör-sarmaturer
- 5 års garanti

APPLIKATIONSOMRÅDEN

- Direktersättning för lysrörsarmaturer
- Inomhusapplikationer
- Industriella och kommersiella hallar
- Offentliga områden
- Korridorer, trapphus, källare

TILLBEHÖR

- Monteringsskruvar och pluggar ingår

YTTERLIGARE PRODUKTINFORMATION

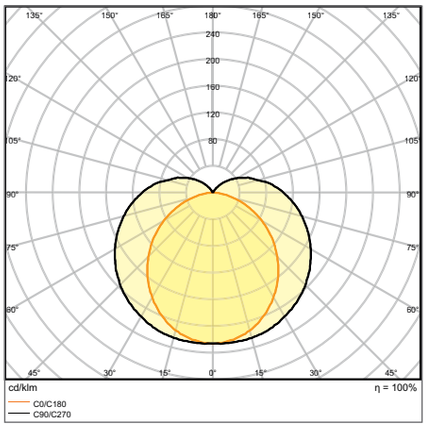

LN UO 1500 60 W 4000 K

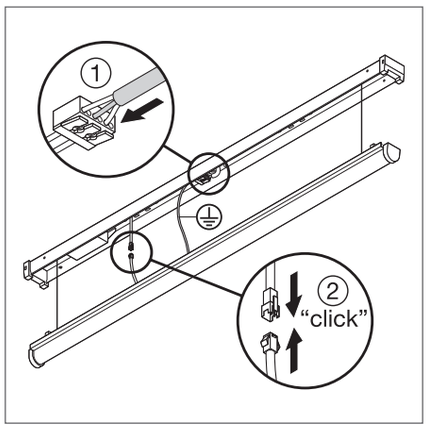

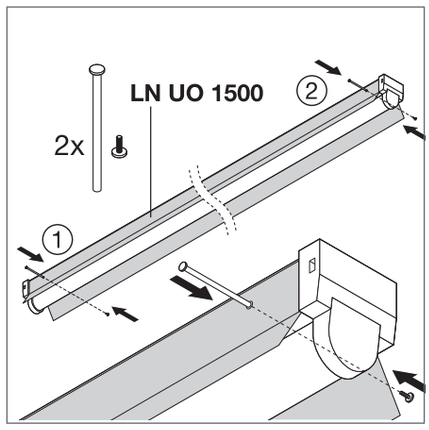

Bilderna i katalogen är endast i illustrationssyfte. För information om storlek och färg, se produkttabellen.

LINEAR ULTRA OUTPUT

Vägg- och takarmatur med högt ljusutbyte

PERFOR-MANCE CLASS

Ra ≥80 | IP 20 | LEDVANCE 5 års garanti[1]

Produktnamn	E-nummer	EAN (GTIN)	Ersättning för	W	lm	lm/W	K	L70[2]		L × B × H [mm] Ø × H [mm]
LN UO 1200 25 W 4000 K	**7019250**	4058075**479951**	1 x 36 W FL	25	2950	120	4000	50000	110	1168 × 62 × 74
LN UO 1200 33 W 3000 K	**7016180**	4058075**122147**	2 × 36 W FL	33	3700	110	3000	50000	110	1168 × 62 × 74
LN UO 1200 33 W 4000 K	**7016181**	4058075**122161**	2 × 36 W FL	33	4000	120	4000	50000	110	1168 × 62 × 74
LN UO 1500 30 W 4000 K	**7016183**	4058075**122208**	1 × 58 W FL	30	3800	125	4000	50000	110	1458 × 62 × 74
LN UO 1500 46 W 3000 K	**7016184**	4058075**122222**	2 × 58 W FL	46	5000	110	3000	50000	110	1458 × 62 × 74
LN UO 1500 46 W 4000 K	**7016185**	4058075**122246**	2 × 58 W FL	46	5500	120	4000	50000	110	1458 × 62 × 74
LN UO 1500 60 W 4000 K	**7016187**	4058075**122284**	2 × 80 W FL	60	7100	120	4000	50000	110	1458 × 62 × 74

LINEAR ULTRA OUTPUT EMERGENCY

Vägg- och takarmatur med högt ljusflöde och integrerad nödljusfunktion

PERFOR-MANCE CLASS

Ra ≥80 | IP 20 | LEDVANCE 5 års garanti[1]

Produktnamn	E-nummer	EAN (GTIN)	Ersättning för	W	lm	lm/W	K	L70[2]		L × B × H [mm] Ø × H [mm]
LN UO EM 1200 25 W 4000 K	**7019252**	4058075**515222**	1 × 36 W FL	25	2950	120	4000	50000	120	1168 × 62 × 74
LN UO EM 1200 33 W 3000 K	**7019253**	4058075**515246**	2 × 36 W FL	33	3700	110	3000	50000	120	1168 × 62 × 74
LN UO EM 1200 33 W 4000 K	**7019254**	4058075**515260**	2 × 36 W FL	33	4000	120	4000	50000	120	1168 × 62 × 74
LN UO EM 1500 30 W 4000 K	**7019256**	4058075**515307**	1 × 58 W FL	30	3800	240	4000	50000	120	1458 × 62 × 74
LN UO EM 1500 46 W 3000 K	**7019257**	4058075**515321**	2 × 58 W FL	46	5000	110	3000	50000	120	1458 × 62 × 74
LN UO EM 1500 46 W 4000 K	**7019258**	4058075**515352**	2 × 58 W FL	46	5500	120	4000	50000	120	1458 × 62 × 74
LN UO EM 1500 60 W 4000 K	**7019260**	4058075**515390**	2 × 80 W FL	60	7100	120	4000	50000	120	1458 × 62 × 74

NÖDBELYSNINGSEGENSKAPER

Produktnamn	Batteritid under nöddrift	Typ av testfunktion	Typ av nöddrift	Ljusflöde i nöddrift	Typ av batteri
LN UO EM 1200 25 W 3000 K	3 timmar	Automatisk	Permanent-/beredskapsdrift	370 lm	LiFePO4
LN UO EM 1200 25 W 4000 K	3 timmar	Automatisk	Permanent-/beredskapsdrift	370 lm	LiFePO4
LN UO EM 1200 33 W 3000 K	3 timmar	Automatisk	Permanent-/beredskapsdrift	370 lm	LiFePO4
LN UO EM 1200 33 W 4000 K	3 timmar	Automatisk	Permanent-/beredskapsdrift	370 lm	LiFePO4
LN UO EM 1500 30 W 3000 K	3 timmar	Automatisk	Permanent-/beredskapsdrift	370 lm	LiFePO4
LN UO EM 1500 30 W 4000 K	3 timmar	Automatisk	Permanent-/beredskapsdrift	370 lm	LiFePO4
LN UO EM 1500 46 W 3000 K	3 timmar	Automatisk	Permanent-/beredskapsdrift	370 lm	LiFePO4
LN UO EM 1500 46 W 4000 K	3 timmar	Automatisk	Permanent-/beredskapsdrift	370 lm	LiFePO4
LN UO EM 1500 60 W 3000 K	3 timmar	Automatisk	Permanent-/beredskapsdrift	370 lm	LiFePO4
LN UO EM 1500 60 W 4000 K	3 timmar	Automatisk	Permanent-/beredskapsdrift	370 lm	LiFePO4

[1] Gå till www.ledvance.se/garanti för detaljerade garantivillkor
[2] t[h]: L70 / B50 @ 25 °C (T_a) / t[h]: L80 / B10 @ 25 °C (T_a)

LINEAR COMPACT

Kompakt singel- eller seriemonterad armatur

PRODUKTEGENSKAPER

- Armaturhus tillverkat av hållbar polykarbonat
- High Output och Switch: snabb och sömlös anslutning upp till maximalt 10 armaturer
- Batten: anslutning via armaturens baksida
- Upp till 4 olika längder tillgängliga
- Glödtrådstest enligt IEC 695-2-1: 850 °C

PRODUKTFÖRDELAR

- Flexibla listbelysningsversioner möjliga, plug-in (High Output och Switch) eller med kablage (Batten)
- Många alternativ för snabb och flexibel montering tack vare medföljande tillbehör
- Högt ljusflöde upp till 2 500 lm
- Lågt flimmer tack vare speciellt elektroniskt drivdon
- 5 års garanti

APPLIKATIONSOMRÅDEN

- Direktersättning för lysrörsarmaturer
- Inomhusapplikationer
- Accentbelysning
- Offentliga områden

TILLBEHÖR

- Utrustad med stickkontakt, anslutningskabel och skarvstycke för anslutning av ytterligare armaturer
- Monteringstillbehör för vägg- och takinstallationer medföljer

YTTERLIGARE PRODUKTINFORMATION

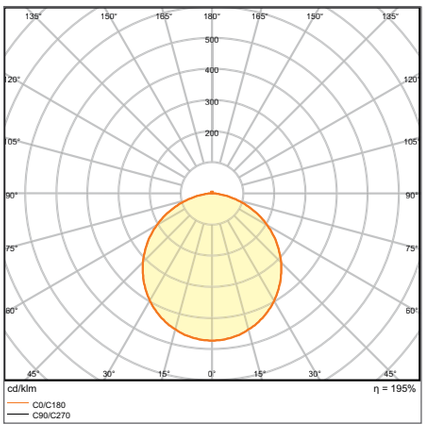

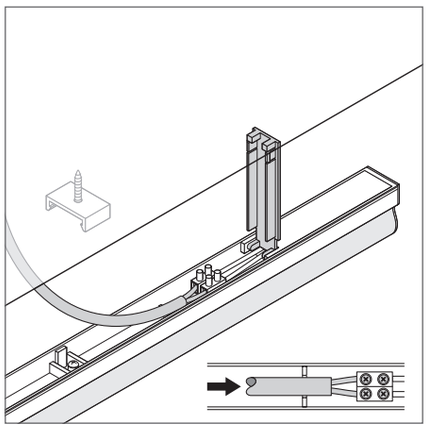

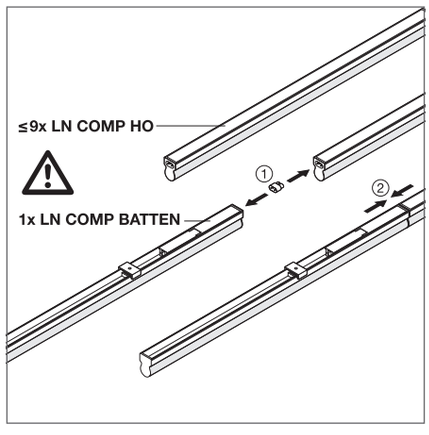

LN COMP Batten 1500 25 W 3000 K

* Gäller endast Linear Compact HO och Switch
Bilderna i katalogen är endast i illustrationssyfte. För information om storlek och färg, se produkttabellen.

LINEAR COMPACT SWITCH

Kompakt singel- eller seriemonterad armatur med strömbrytare

VALUE CLASS | FLIMMER VÄRDE <5% | Ra >80 | IP20 | LEDVANCE 5 års garanti [1]

Produktnamn	E-nummer	EAN (GTIN)	Ersättning för	W	lm	lm/W	K	L70 [2]	∠°	L × B × H [mm] Ø × H [mm]
LN COMP SWITCH 300 4 W 3000 K	**7016203**	4058075**106079**	1 × 9 W FL	4	400	100	3000	50000	140	313 × 28 × 36
LN COMP SWITCH 300 4 W 4000 K	**7016204**	4058075**106093**	1 × 9 W FL	4	450	110	4000	50000	140	313 × 28 × 36
LN COMP SWITCH 600 8 W 3000 K	**7016205**	4058075**106116**	1 × 18 W FL	8	800	100	3000	50000	140	573 × 28 × 36
LN COMP SWITCH 600 8 W 4000 K	**7016206**	4058075**106130**	1 × 18 W FL	8	800	100	4000	50000	140	573 × 28 × 36
LN COMP SWITCH 900 12 W 3000 K	**7016207**	4058075**106192**	1 × 30 W FL	12	1200	100	3000	50000	140	873 × 28 × 36
LN COMP SWITCH 900 12 W 4000 K	**7016208**	4058075**106215**	1 × 30 W FL	12	1200	100	4000	50000	140	873 × 28 × 36
LN COMP SWITCH 1200 14 W 3000 K	**7016209**	4058075**106154**	1 × 36 W FL	14	1400	100	3000	50000	140	1173 × 28 × 36
LN COMP SWITCH 1200 14 W 4000 K	**7016210**	4058075**106178**	1 × 36 W FL	14	1500	100	4000	50000	140	1173 × 28 × 36
LN COMP SWITCH 1500 17W/3000K	**7020158**	4058075**683341**	1 × 36 W FL	17	1800	106	3000	50000	140	1473 × 28 × 36
LN COMP SWITCH 1500 17W/4000K	**7020159**	4058075**683365**	1 × 36 W FL	17	1900	112	4000	50000	140	1473 × 28 × 36

LINEAR COMPACT HIGH OUTPUT

Kompakt singel- eller seriemonterad armatur med högt ljusutbyte

VALUE CLASS | Ra >80 | IP20 | LEDVANCE 5 års garanti [1]

Produktnamn	E-nummer	EAN (GTIN)	Ersättning för	W	lm	lm/W	K	L70 [2]	∠°	L × B × H [mm] Ø × H [mm]
LN COMP HO 600 10 W 3000 K	**7016195**	4058075**106277**	1 × 18 W FL	10	1000	100	3000	50000	140	573 × 24 × 36
LN COMP HO 600 10 W 4000 K	**7016196**	4058075**106291**	1 × 18 W FL	10	1000	100	4000	50000	140	573 × 24 × 36
LN COMP HO 900 15 W 3000 K	**7016197**	4058075**106239**	1 × 30 W FL	15	1500	100	3000	50000	140	873 × 24 × 36
LN COMP HO 900 15 W 4000 K	**7016198**	4058075**106253**	1 × 30 W FL	15	1500	100	4000	50000	140	873 × 24 × 36
LN COMP HO 1200 20 W 3000 K	**7016199**	4058075**106314**	1 × 36 W FL	20	2000	100	3000	50000	140	1173 × 24 × 36
LN COMP HO 1200 20 W 4000 K	**7016200**	4058075**106338**	1 × 36 W FL	20	2000	100	4000	50000	140	1173 × 24 × 36
LN COMP HO 1500 25 W 3000 K	**7016201**	4058075**106352**	1 × 58 W FL	25	2500	100	3000	50000	140	1473 × 24 × 36
LN COMP HO 1500 25 W 4000 K	**7016202**	4058075**106376**	1 × 58 W FL	25	2500	100	4000	50000	140	1473 × 24 × 36

LINEAR COMPACT BATTEN

Kompakt armatur med kabelanslutning på baksidan

VALUE CLASS | Ra >80 | IP20 | LEDVANCE 5 års garanti [1]

Produktnamn	E-nummer	EAN (GTIN)	Ersättning för	W	lm	lm/W	K	L70 [2]	∠°	L × B × H [mm] Ø × H [mm]
LN COMP Batten 600 10 W 3000 K	**7016189**	4058075**099692**	1 × 18 W FL	10	1000	100	3000	50000	140	575 × 27 × 38
LN COMP Batten 600 10 W 4000 K	**7016190**	4058075**099715**	1 × 18 W FL	10	1000	100	4000	50000	140	575 × 27 × 38
LN COMP Batten 1200 20 W 3000 K	**7016191**	4058075**099739**	1 × 36 W FL	20	2000	100	3000	50000	140	1175 × 27 × 38
LN COMP Batten 1200 20 W 4000 K	**7016192**	4058075**099753**	1 × 36 W FL	20	2000	100	4000	50000	140	1175 × 27 × 38
LN COMP Batten 1500 25 W 3000 K	**7016193**	4058075**099777**	1 × 58 W FL	25	2500	100	3000	50000	140	1475 × 27 × 38
LN COMP Batten 1500 25 W 4000 K	**7016194**	4058075**099791**	1 × 58 W FL	25	2500	100	4000	50000	140	1475 × 27 × 38

[1] Hänvisa till www.ledvance.se/garanti för exakta förhållanden | [2] t[h]: L70 / B50 @ 25 °C (T_a) / t[h]: L80 / B10 @ 25 °C (T_a)

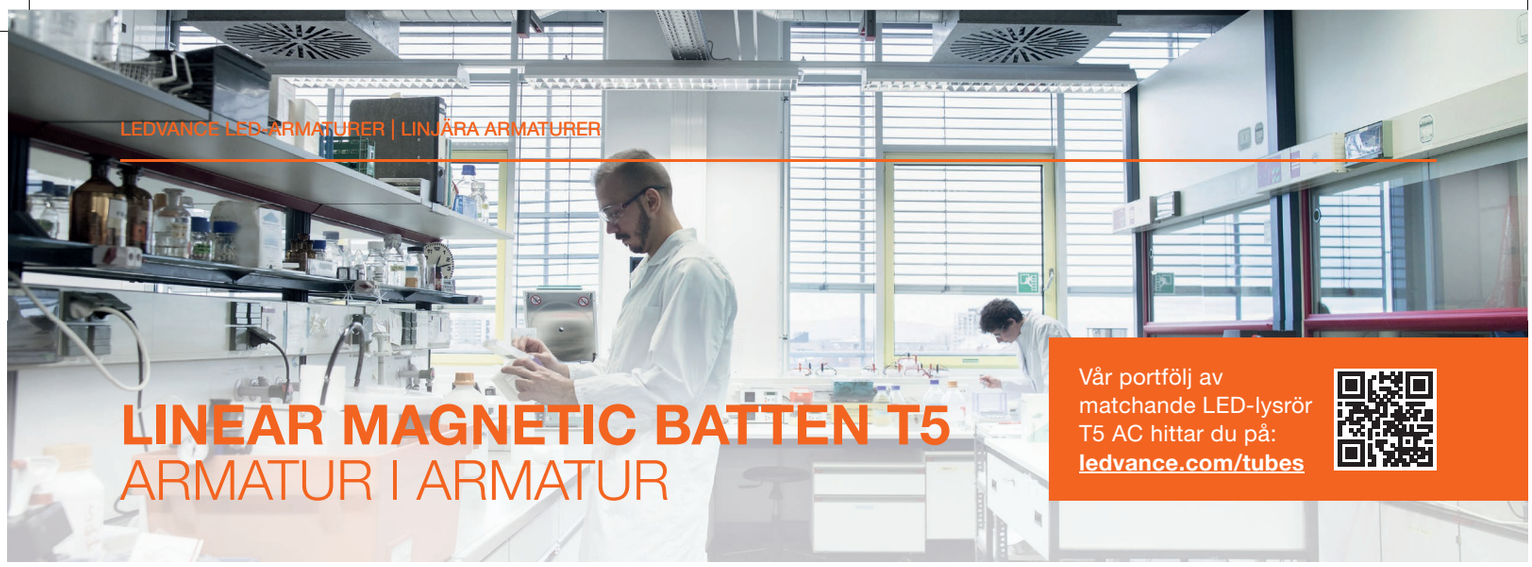

LINEAR MAGNETIC BATTEN T5
ARMATUR I ARMATUR

Vår portfölj av matchande LED-lysrör T5 AC hittar du på: **ledvance.com/tubes**

Om armaturen inte kan tas bort från taket eller om kunden inte vågar göra en KONVERTERING på grund av CE-konformitetsbegränsningar, så är en "armatur-i-armatur" UPPGRADERING lösningen.

Gör nytt av gammalt: LINEAR MAGNETIC BATTEN T5 är en innovativ armaturinsats för enkel LED-modernisering av befintliga T8 (eller T5) lysrörsarmaturer i metall.

Uppgraderingen kan utföras på nolltid, eftersom LINEAR MAGNETIC BATTEN T5 enkelt installeras i det ursprungliga armaturhuset med starka magneter och ansluts via en verktygslös CONNECTOR BOX.

Som en stor fördel förblir interiören av originalarmaturen till största delen orörd.

Som en perfekt matchning är vårt omfattande LEDVANCE LED-lysrör T5 AC-sortiment tillgängligt som en lämplig ljuskällefamilj, vilket ger rätt ljusflöde och ljusfärg för ett brett spektrum av applikationer.

FLEXIBEL OCH ENKEL UPPGRADERING

* LED-lysrör ingår ej

VERKTYGSLÖS ANSLUTNING

Den elektriska anslutningen av LINEAR MAGNETIC BATTEN T5 är enkel och tidsbesparande. Tack vare snabbkopplingen i CONNECTOR BOX kan armaturinsatsen enkelt anslutas utan verktyg.

EXTREMT ENKEL INSTALLATION

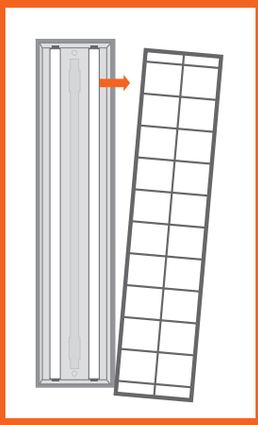

Ta bort rastret från armaturen

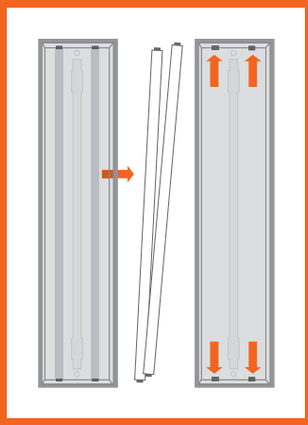

Ta bort de gamla T8-lysrören och koppla bort strömmen

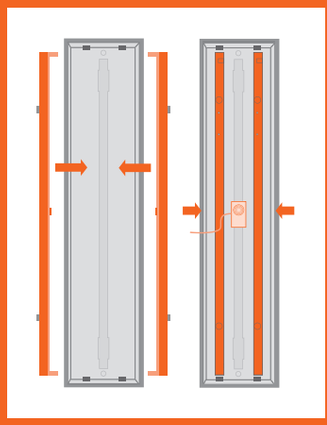

Sätt i LINEAR MAGNETIC BATTEN T5 med hjälp av magnetfästet och anslut till strömförsörjningen med hjälp av den verktygslösa CONNECTOR BOXEN

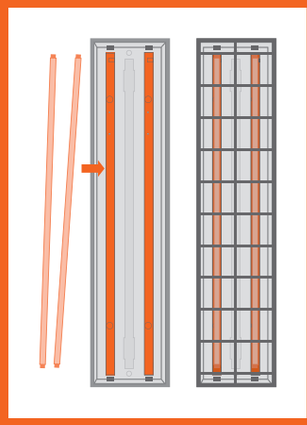

Sätt i ett nytt LED-lysrör T5 AC och den gamla rastret. Klart!

LINEAR MAGNETIC BATTEN T5

Armaturinsats för att uppgradera befintliga takarmaturer i metall (T8- och T5- lysrör) till energibesparande LED-teknik

PRODUKTEGENSKAPER

- Finns i 4 längder 568, 868, 1168, 1468 mm
- Armaturinsats för LED-lysrör T5 AC 230 V
- Lämplig för LED-lysrör T5 AC, HE eller HO, 830/840/865
- Starka neodym-magneter
- 3-polig anslutningsbox medföljer

PRODUKTFÖRDELAR

- Uppgradera utan fullständigt byte av befintliga armaturer
- De gamla armaturerna kan förbli installerade i taket under uppgraderingsprocessen
- Drivdon och kablar kan finnas kvar i den gamla armaturen
- Det enkla utbytet av LED-lysrör T5 AC gör att du kan delta i LED-teknikens framsteg
- SNABBT OCH ENKELT uppgraderingslösning

APPLIKATIONSOMRÅDEN

- Kontor och offentliga byggnader
- Matvarubutiker och varuhus
- Industri
- Hallar, foajéer, väntrum

LEDVANCE 5 års garanti [1]

Produktnamn	EAN (GTIN)	L × B × H [mm] Ø × H [mm]	Lämplig ljuskälla (ingår ej)	MATERIAL	FÄRG
LN MAG BATTEN T5 568	4099854**009723**	568 × 25 × 45	LED-lysrör T5 AC HE14 549 8W (830/840/865)	Stål	Vit
			LED-lysrör T5 AC HO24 549 10W (830/840/865)		
LN MAG BATTEN T5 868	4058075**821798**	868 × 25 × 45	LED-lysrör T5 AC HE21 849 10W (830/840/865)	Stål	Vit
			LED-lysrör T5 AC HO39 849 16W (830/840/865)		
LN MAG BATTEN T5 1168	4099854**009747**	1168 × 25 × 45	LED-lysrör T5 AC HE28 1149 16W (830/840/865)	Stål	Vit
			LED-lysrör T5 AC HO54 1149 26W (830/840/865)		
LN MAG BATTEN T5 1468	4099854**009761**	1468 × 25 × 45	LED-lysrör T5 AC HE35 1449 18W (830/840/865)	Stål	Vit
			LED-lysrör T5 AC HO49 1449 26W (830/840/865)		
			LED-lysrör T5 AC HO80 1449 36W (830/840/865)		

ARMATUR OCH LJUSKÄLLA FRÅN EN ENDA KÄLLA
LINEAR MAGNETIC BATTEN T5 levereras utan LED-lysrör.
LED-lysrör T5 AC är en perfekt match.

Ta reda på mer om LEDVANCE LED-lysrör T5 AC på **ledvance.com/tubes**

[1] Gå till www.ledvance.se/garanti för detaljerade garantivillkor

TRUNKING SYSTEMS

JÄMFÖRELSE MELLAN TRUSYS FLEX OCH TRUSYS PERFORMANCE

TRUSYS FLEX — SIDA 120

PERFOR-MANCE CLASS

TRUSYS FLEX
TRUSYS FLEX DALI
TRUSYS FLEX EM
TRUSYS FLEX ENERGY RAIL
TRUSYS FLEX TILLBEHÖR

TRUSYS — SIDA 132

PERFOR-MANCE CLASS

TRUSYS
TRUSYS DALI
TRUSYS ENERGY RAIL
TRUSYS TILLBEHÖR

TRUSYS FLEX		TRUSYS
Lagerlokaler, industrier, fabriker, verkstäder	⟵ APPLIKATIONER ⟶	Butiksbelysning, mataffärer, byggvaruhus
4 000 K, Tracklight spots, opal lins	⟵ VÄLJ MELLAN ⟶	3 000 , 4 000 och 6 500 K
6 000, 8 600, 12 100 lm (upp till 160 lm/W) kan användas på olika höjder	⟵ TILLGÄNGLIGA LUMEN-VÄRDEN ⟶	Upp till 7 200 lm (upp till 135 lm / W) för optimal belysning av varor i butiker
Modern, enkel, funktionell design, attraktiva vita armaturhus	⟵ DESIGN ⟶	Högkvalitativ prisbelönt SCALE-design, anodiserat aluminiumhölje
Mycket bred (VW): 120°, bred (W): 90°, smal (N): 60°, mycket smal (VN): 30°, dubbelsymmetrisk (DS): 2 × 30°	⟵ SPRIDNINGSVINKEL ⟶	Bred (W): 105°, smal (NFL): 25°, asymmetrisk (WW): 45°, dubbel asymmetrisk (DA): 2 × 35 °
Mycket enkel och tidsbesparande installation tack vare verktygslöst "Click & Place"-system	⟵ INSTALLATION ⟶	Mycket enkel tack vare snap-in system och interna armaturhållare

För mer detaljerad information om TRUSYS- och TRUSYS FLEX-systemen, se produktdatabladet på
www.ledvance.se

TRUSYS FLEX

Effektivt trunkingsystem för många olika applikationer

PRODUKTEGENSKAPER

- Armaturhus i stål, lins i PMMA
- Livslängd (L80/B10): upp till 76 000 timmar (vid 25 °C)
- Fastmonterad snabbkopplingsdel
- Klick-in-funktion
- Nödljusversioner tillgängliga

PRODUKTFÖRDELAR

- Mycket effektiv med ett ljusutbyte på upp till 160 lm/W
- Brett utbud av olika spridningsvinklar
- Enkel och tidsbesparande installation, inga verktyg krävs för anslutning
- Ny opal lins med en spridningsvinkel på 90°

APPLIKATIONSOMRÅDEN

- Direktersättning för lysrörsarmaturer
- Industrihallar, höglager, garage, järnaffärer
- Butiker, stormarknader

TILLBEHÖR

- Monteringsskenor med integrerad 5- eller 8-polig kabel

YTTERLIGARE PRODUKTINFORMATION

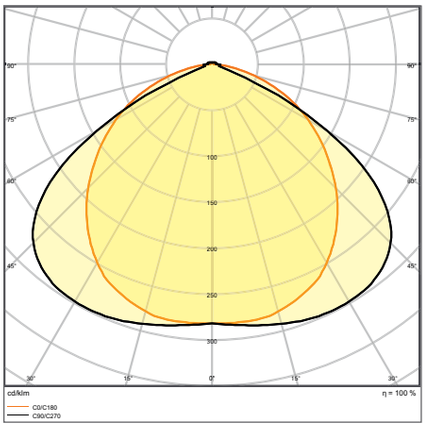

TRUSYS FLEX VW 70 W 4 000 K

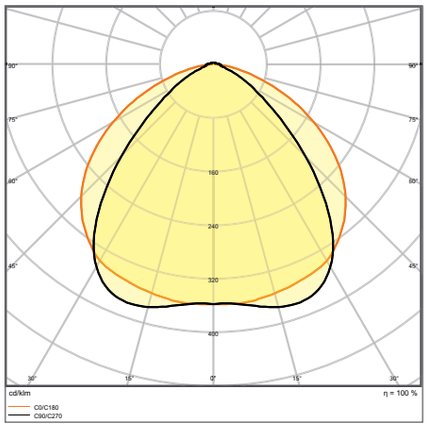

TRUSYS FLEX W 70 W 4 000 K

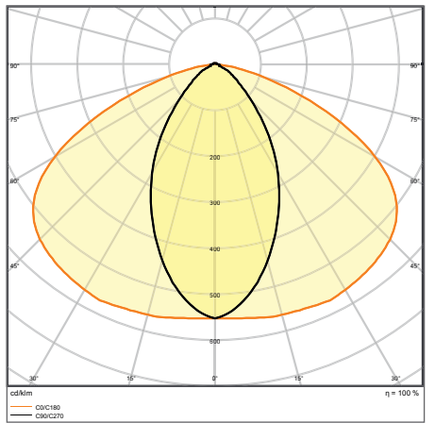

TRUSYS FLEX N 70 W 4 000 K

Bilderna i katalogen är endast i illustrationssyfte. För information om storlek och färg, se produkttabellen.

YTTERLIGARE PRODUKTINFORMATION

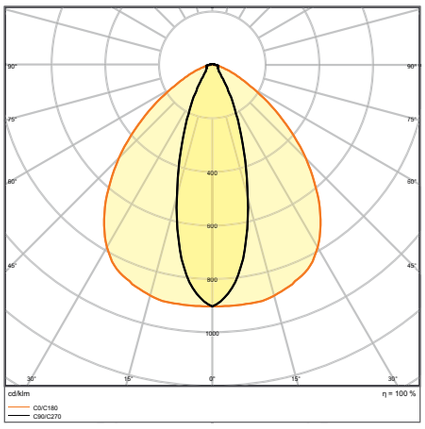

TRUSYS FLEX VN 70 W 4 000 K

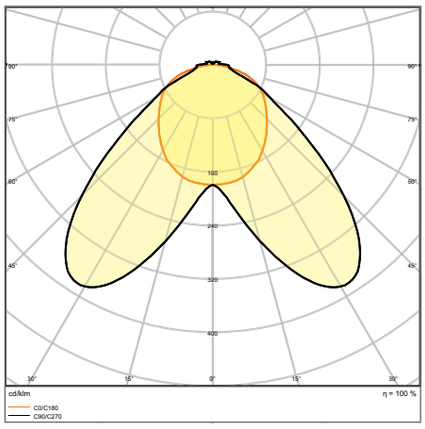

TRUSYS FLEX DS 70 W 4 000 K

TRUSYS FLEX VERY WIDE

Armaturinsatser med mycket bred ljusfördelning, upp till 175 lm/W

PERFOR-MANCE CLASS | DALI VERSIONER | D | FLIMMER VÄRDE ≤ 5% [1] | Ra ≥80 | IP 40 | LEDVANCE 5 års garanti [2]

Produktnamn	E-nummer	EAN (GTIN)	Ersättning för	W	lm	lm/W	K	L70 [3]	°		L × B × H [mm] Ø × H [mm]
TRUSYS FLEX P 35W 840 VW CL WT		4058075**771017**	2 × 49 W FL	35	6000	175	4000	100000	120	—	1500 × 77.7 × 39.4
TRUSYS FLEX P 50W 840 VW CL WT		4058075**771444**	2 × 80 W FL	50	8600	175	4000	100000	120	—	1500 × 77.7 × 39.4
TRUSYS FLEX P 70W 840 VW CL WT		4058075**771840**	3 × 80 W FL	70	12100	175	4000	100000	120	—	1500 × 77.7 × 39.4
TRUSYS FLEX P 35W 840 VW CL WT DALI		4058075**770799**	2 × 49 W FL	35	5700	175	4000	100000	120	DALI-2	1500 × 77.7 × 39.4
TRUSYS FLEX P 50W 840 VW CL WT DALI		4058075**770911**	2 × 80 W FL	50	8600	175	4000	100000	120	DALI-2	1500 × 77.7 × 39.4
TRUSYS FLEX P 70W 840 VW CL WT DALI		4058075**771055**	3 × 80 W FL	70	12100	175	4000	100000	120	DALI-2	1500 × 77.7 × 39.4

TRUSYS FLEX WIDE

Armaturinsatser med bred ljusfördelning, upp till 175 lm/W

PERFOR-MANCE CLASS | DALI VERSIONER | D | FLIMMER VÄRDE ≤ 5% [1] | Ra ≥80 | IP 40 | LEDVANCE 5 års garanti [2]

Produktnamn	E-nummer	EAN (GTIN)	Ersättning för	W	lm	lm/W	K	L70 [3]	°		L × B × H [mm] Ø × H [mm]
TRUSYS FLEX P 35W 840 W CL WT		4058075**771093**	2 × 49 W FL	35	6000	175	4000	100000	90	—	1500 × 77.7 × 39.4
TRUSYS FLEX P 50W 840 W CL WT		4058075**771482**	2 × 80 W FL	50	8600	175	4000	100000	90	—	1500 × 77.7 × 39.4
TRUSYS FLEX P 70W 840 W CL WT		4058075**771864**	3 × 80 W FL	70	12100	175	4000	100000	90	—	1500 × 77.7 × 39.4
TRUSYS FLEX P 35W 840 W CL WT DALI		4058075**770812**	2 × 49 W FL	35	5800	175	4000	100000	90	DALI-2	1500 × 77.7 × 39.4
TRUSYS FLEX P 50W 840 W CL WT DALI		4058075**770935**	2 × 80 W FL	50	8600	175	4000	100000	90	DALI-2	1500 × 77.7 × 39.4
TRUSYS FLEX P 70W 840 W CL WT DALI		4058075**771079**	3 × 80 W FL	70	12100	175	4000	100000	90	DALI-2	1500 × 77.7 × 39.4

[1] Flimmervärde ≤ 10 % för DALI-versioner
[2] Gå till www.ledvance.se/garanti för detaljerade garantivillkor
[3] t[h]: L70 / B50 @ 25 °C (T_a) / t[h]: L80 / B10 @ 25 °C (T_a)

TRUSYS FLEX WIDE OPAL

Armaturinsatser med bred ljusfördelning och opal lins, upp till 167 lm/W

PERFOR-MANCE CLASS | DALI VERSIONER | D | FLIMMER VÄRDE ≤ 5% [1] | Ra ≥80 | IP 40 | LEDVANCE 5 års garanti [2]

Produktnamn	E-nummer	EAN (GTIN)	Ersättning för	W	lm	lm/W	K	L70 [3]	°		L × B × H [mm] Ø × H [mm]
TRUSYS FLEX P 35W 840 W OP WT		4058075**771406**	2 × 49 W FL	35	5800	167	4000	100000	90	—	1500 × 77.7 × 39.4
TRUSYS FLEX P 50W 840 W OP WT		4058075**771826**	2 × 80 W FL	50	8300	167	4000	100000	90	—	1500 × 77.7 × 39.4
TRUSYS FLEX P 70W 840 W OP WT		4058075**772090**	3 × 80 W FL	70	11700	167	4000	100000	90	—	1500 × 77.7 × 39.4
TRUSYS FLEX P 35W 840 W OP WT DALI		4058075**770898**	2 × 49 W FL	35	5600	167	4000	100000	90	DALI-2	1500 × 77.7 × 39.4
TRUSYS FLEX P 50W 840 W OP WT DALI		4058075**771031**	2 × 80 W FL	50	8300	167	4000	100000	90	DALI-2	1500 × 77.7 × 39.4
TRUSYS FLEX P 70W 840 W OP WT DALI		4058075**771901**	3 × 80 W FL	70	11700	167	4000	100000	90	DALI-2	1500 × 77.7 × 39.4

TRUSYS FLEX NARROW

Armaturinsatser med smal ljusfördelning, upp till 175 lm/W

PERFOR-MANCE CLASS | DALI VERSIONER | D | FLIMMER VÄRDE ≤ 5% [1] | Ra ≥80 | IP 40 | LEDVANCE 5 års garanti [2]

Produktnamn	E-nummer	EAN (GTIN)	Ersättning för	W	lm	lm/W	K	L70 [3]	°		L × B × H [mm] Ø × H [mm]
TRUSYS FLEX P 35W 840 N CL WT		4058075**771307**	2 × 49 W FL	35	6000	175	4000	100000	60	—	1500 × 77.7 × 39.4
TRUSYS FLEX P 50W 840 N CL WT		4058075**771574**	2 × 80 W FL	50	8600	175	4000	100000	60	—	1500 × 77.7 × 39.4
TRUSYS FLEX P 70W 840 N CL WT		4058075**771888**	3 × 80 W FL	70	12100	175	4000	100000	60	—	1500 × 77.7 × 39.4
TRUSYS FLEX P 35W 840 N CL WT DALI		4058075**770836**	2 × 49 W FL	35	5800	175	4000	100000	60	DALI-2	1500 × 77.7 × 39.4
TRUSYS FLEX P 50W 840 N CL WT DALI		4058075**770959**	2 × 80 W FL	50	8600	175	4000	100000	60	DALI-2	1500 × 77.7 × 39.4
TRUSYS FLEX P 70W 840 N CL WT DALI		4058075**771116**	3 × 80 W FL	70	12100	175	4000	100000	60	DALI-2	1500 × 77.7 × 39.4

TRUSYS FLEX VERY NARROW

Armaturinsatser med mycket smal ljusfördelning, upp till 175 lm/W

PERFOR-MANCE CLASS | DALI VERSIONER | D | FLIMMER VÄRDE ≤ 5% [1] | Ra ≥80 | IP 40 | LEDVANCE 5 års garanti [2]

Produktnamn	E-nummer	EAN (GTIN)	Ersättning för	W	lm	lm/W	K	L70 [3]	°		L × B × H [mm] Ø × H [mm]
TRUSYS FLEX P 35W 840 VN CL WT		4058075**771345**	2 × 49 W FL	35	6000	175	4000	100000	30	—	1500 × 77.7 × 39.4
TRUSYS FLEX P 50W 840 VN CL WT		4058075**771604**	2 × 80 W FL	50	8600	175	4000	100000	30	—	1500 × 77.7 × 39.4
TRUSYS FLEX P 70W 840 VN CL WT		4058075**771925**	3 × 80 W FL	70	12100	175	4000	100000	30	—	1500 × 77.7 × 39.4
TRUSYS FLEX P 35W 840 VN CL WT DALI		4058075**770850**	2 × 49 W FL	35	5800	175	4000	100000	30	DALI-2	1500 × 77.7 × 39.4
TRUSYS FLEX P 50W 840 VN CL WT DALI		4058075**770973**	2 × 80 W FL	50	8600	175	4000	100000	30	DALI-2	1500 × 77.7 × 39.4
TRUSYS FLEX P 70W 840 VN CL WT DALI		4058075**771130**	3 × 80 W FL	70	12100	175	4000	100000	30	DALI-2	1500 × 77.7 × 39.4

[1] Flimmervärde ≤ 10 % för DALI-versioner
[2] Gå till www.ledvance.se/garanti för detaljerade garantivillkor
[3] t[h]: L70 / B50 @ 25 °C (T_a) / t[h]: L80 / B10 @ 25 °C (T_a)

TRUSYS FLEX DOUBLE SYMMETRIC

Armaturinsatser med dubbelsymmetrisk ljusfördelning, upp till 175 lm/W

PERFOR-MANCE CLASS | DALI VERSIONER | D | FLIMMER VÄRDE ≤ 5% [1] | Ra ≥80 | IP 40 | LEDVANCE 5 års garanti [2]

Produktnamn	E-nummer	EAN (GTIN)	Ersättning för	W	lm	lm/W	K	L70 [3]			L × B × H [mm] Ø × H [mm]
TRUSYS FLEX P 35W 840 DS CL WT		4058075**771383**	2 × 49 W FL	35	6000	175	4000	100000	2 × 30	—	1500 × 77.7 × 39.4
TRUSYS FLEX P 50W 840 DS CL WT		4058075**771802**	2 × 80 W FL	50	8600	175	4000	100000	2 × 30	—	1500 × 77.7 × 39.4
TRUSYS FLEX P 70W 840 DS CL WT		4058075**771994**	3 × 80 W FL	70	12100	175	4000	100000	2 × 30	—	1500 × 77.7 × 39.4
TRUSYS FLEX P 35W 840 DS CL WT DALI		4058075**770874**	2 × 49 W FL	35	5700	175	4000	100000	2 × 30	DALI-2	1500 × 77.7 × 39.4
TRUSYS FLEX P 50W 840 DS CL WT DALI		4058075**770997**	2 × 80 W FL	50	8600	175	4000	100000	2 × 30	DALI-2	1500 × 77.7 × 39.4
TRUSYS FLEX P 70W 840 DS CL WT DALI		4058075**771154**	3 × 80 W FL	70	12100	175	4000	100000	2 × 30	DALI-2	1500 × 77.7 × 39.4

TRUSYS FLEX EMERGENCY VERY WIDE

Armaturinsatser med mycket bred ljusfördelning, för standard- och nöjdljusbelysning, upp till 175 lm/W

PERFOR-MANCE CLASS | FLIMMER VÄRDE ≤ 5% | Ra ≥80 | IP 40 | LEDVANCE 3 års garanti [2]

	Produktnamn	E-nummer	EAN (GTIN)	Ersättning för	W	lm	lm/W	K	L70 [3]		L × B × H [mm] Ø × H [mm]
NY	TRUSYS FLEX P 35W 840 VW CL WT EM		4058075**772878**	2 × 49 W FL	35	6000	175	4000	100000	120	1500 × 77.7 × 39.4
NY	TRUSYS FLEX P 50W 840 VW CL WT EM		4058075**773004**	2 × 80 W FL	50	8600	175	4000	100000	120	1500 × 77.7 × 39.4
NY	TRUSYS FLEX P 70W 840 VW CL WT EM		4058075**773219**	3 × 80 W FL	70	12100	175	4000	100000	120	1500 × 77.7 × 39.4

TRUSYS FLEX EMERGENCY WIDE

Armaturinsatser med bred ljusfördelning för standard- och nödljusbelysning, upp till 175 lm/W

PERFOR-MANCE CLASS | FLIMMER VÄRDE ≤ 5% | Ra ≥80 | IP 40 | LEDVANCE 3 års garanti [2]

	Produktnamn	E-nummer	EAN (GTIN)	Ersättning för	W	lm	lm/W	K	L70 [3]		L × B × H [mm] Ø × H [mm]
NY	TRUSYS FLEX P 35W 840 W CL WT EM		4058075**772892**	2 × 49 W FL	35	6000	175	4000	100000	90	1500 × 77.7 × 39.4
NY	TRUSYS FLEX P 50W 840 W CL WT EM		4058075**773103**	2 × 80 W FL	50	8600	175	4000	100000	90	1500 × 77.7 × 39.4
NY	TRUSYS FLEX P 70W 840 W CL WT EM		4058075**773233**	3 × 80 W FL	70	12100	175	4000	100000	90	1500 × 77.7 × 39.4

[1] Flimmervärde ≤ 10 % för DALI-versioner
[2] Gå till www.ledvance.se/garanti för detaljerade garantivillkor
[3] t[h]: L70 / B50 @ 25 °C (T_a) / t[h]: L80 / B10 @ 25 °C (T_a)

TRUSYS FLEX EMERGENCY WIDE OPAL

Armaturinsatser med bred ljusfördelning för standard och nödljusbelysning, med opal lins, upp till 167 lm/W

PERFOR-MANCE CLASS | FLIMMER VÄRDE ≤ 5% | Ra ≥80 | IP 40 | LEDVANCE 3 års garanti [2]

	Produktnamn	EAN (GTIN)	Ersättning för	W	lm	lm/W	K	L70 [3]	∡°	L × B × H [mm] Ø × H [mm]
NY	TRUSYS FLEX P 35W 840 W OP WT EM	4058075**772977**	2 × 49 W FL	35	5800	167	4000	100000	90	1500 × 77.7 × 39.4
NY	TRUSYS FLEX P 50W 840 W OP WT EM	4058075**773189**	2 × 80 W FL	50	8300	167	4000	100000	90	1500 × 77.7 × 39.4
NY	TRUSYS FLEX P 70W 840 W OP WT EM	4058075**773318**	3 × 80 W FL	70	11700	167	4000	100000	90	1500 × 77.7 × 39.4

TRUSYS FLEX EMERGENCY NARROW

Armaturinsatser med smal ljusfördelning för standard- och nödljusbelysning, upp till 175 lm/W

PERFOR-MANCE CLASS | FLIMMER VÄRDE ≤ 5% | Ra ≥80 | IP 40 | LEDVANCE 3 års garanti [2]

	Produktnamn	EAN (GTIN)	Ersättning för	W	lm	lm/W	K	L70 [3]	∡°	L × B × H [mm] Ø × H [mm]
NY	TRUSYS FLEX P 35W 840 N CL WT EM	4058075**772915**	2 × 49 W FL	35	6000	175	4000	100000	60	1500 × 77.7 × 39.4
NY	TRUSYS FLEX P 50W 840 N CL WT EM	4058075**773127**	2 × 80 W FL	50	8600	175	4000	100000	60	1500 × 77.7 × 39.4
NY	TRUSYS FLEX P 70W 840 N CL WT EM	4058075**773257**	3 × 80 W FL	70	12100	175	4000	100000	60	1500 × 77.7 × 39.4

TRUSYS FLEX EMERGENCY VERY NARROW

Armaturinsatser med mycket smal ljusfördelning för standard- och nödljusbelysning, upp till 175 lm/W

PERFOR-MANCE CLASS | FLIMMER VÄRDE ≤ 5% | Ra ≥80 | IP 40 | LEDVANCE 3 års garanti [2]

	Produktnamn	EAN (GTIN)	Ersättning för	W	lm	lm/W	K	L70 [3]	∡°	L × B × H [mm] Ø × H [mm]
NY	TRUSYS FLEX P 35W 840 VN CL WT EM	4058075**772939**	2 × 49 W FL	35	6000	175	4000	100000	30	1500 × 77.7 × 39.4
NY	TRUSYS FLEX P 50W 840 VN CL WT EM	4058075**773141**	2 × 80 W FL	50	8600	175	4000	100000	30	1500 × 77.7 × 39.4
NY	TRUSYS FLEX P 70W 840 VN CL WT EM	4058075**773271**	3 × 80 W FL	70	12100	175	4000	100000	30	1500 × 77.7 × 39.4

[1] Flimmervärde ≤ 10 % för DALI-versioner
[2] Gå till www.ledvance.se/garanti för detaljerade garantivillkor
[3] t[h]: L70 / B50 @ 25 °C (T_a) / t[h]: L80 / B10 @ 25 °C (T_a)

TRUSYS FLEX EMERGENCY DOUBLE ASYMMETRIC

Armaturinsatser med dubbel asymmetrisk ljusfördelning för standard- och nödljusbelysning, upp till 175 lm/W

PERFOR-MANCE CLASS

FLIMMER VÄRDE ≤ 5%

Ra ≥80

IP 40

LEDVANCE 3 års garanti [2]

	Produktnamn	EAN (GTIN)	Ersättning för	W	lm	lm/W	K	L70 [3]		L × B × H [mm] Ø × H [mm]
NY	TRUSYS FLEX P 35W 840 DS CL WT EM	4058075**772953**	2 × 49 W FL	35	6000	175	4000	100000	2 × 30	1500 × 77.7 × 39.4
NY	TRUSYS FLEX P 50W 840 DS CL WT EM	4058075**773165**	2 × 80 W FL	50	8600	175	4000	100000	2 × 30	1500 × 77.7 × 39.4
NY	TRUSYS FLEX P 70W 840 DS CL WT EM	4058075**773295**	3 × 80 W FL	70	12100	175	4000	100000	2 × 30	1500 × 77.7 × 39.4

NÖDBELYSNINGSEGENSKAPER

Produktnamn	Batteritid under nöddrift	Typ av testfunktion	Typ av nöddrift	Ljusflöde i nöddrift	Typ av batteri
VALID FOR ALL TRUSYS FLEX EMERGENCY TYPES	3 timmar	Automatisk	Permanent-/beredskapsdrift	740 lm	LiFePO4

[1] Flimmervärde ≤ 10 % för DALI-versioner
[2] Gå till www.ledvance.se/garanti för detaljerade garantivillkor
[3] t[h]: L70 / B50 @ 25 °C (T_a) / t[h]: L80 / B10 @ 25 °C (T_a)

TRUSYS FLEX ENERGY RAIL 5-POLIG

Genomkopplad med 5-polig kabel

PRODUKTEGENSKAPER

- Genomkopplad med 5-polig kabel
- Finns i olika längder
- Tillverkad i stål
- Ändskena utan elektrisk- och mekanisk anslutning

PRODUKTFÖRDELAR

- Enkel installation
- Hög flexibilitet tack vare flera olika längder (1500 mm, 3000 mm, 4500 mm och 1500 mm ändskena)

APPLIKATIONSOMRÅDEN

- Industrihallar, höglager, garage,

TILLBEHÖR

- Olika tillbehör finns som tillval

PERFOR-MANCE CLASS

LEDVANCE 5 års garanti [1]

Produktnamn	EAN (GTIN)	L × B × H [mm] Ø × H [mm]	MATERIAL	FÄRG
TRUSYS FLEX P RAIL 1500 5P WT	4058075**781672**	1650 × 70.2 × 38.8	Stål	Vit
TRUSYS FLEX P RAIL 1500 5P END WT	4058075**781733**	1500 × 70.2 × 38.8	Stål	Vit
TRUSYS FLEX P RAIL 3000 5P WT	4058075**781757**	3150 × 70.2 × 38.8	Stål	Vit
TRUSYS FLEX P RAIL 4500 5P WT	4058075**793156**	4650 × 70.2 × 38.8	Stål	Vit

[1] Gå till www.ledvance.se/garanti för detaljerade garantivillkor
Bilderna i katalogen är endast i illustrationssyfte. För information om storlek och färg, se produkttabellen.

TRUSYS FLEX ENERGY RAIL 8-POLIG

Genomkopplad med 8-polig kabel

PRODUKTEGENSKAPER

- Genomkopplad med 8-polig kabel
- Finns i olika längder
- Tillverkad i stål
- Ändskena utan elektrisk- och mekanisk anslutning

PRODUKTFÖRDELAR

- Enkel installation
- Hög flexibilitet tack vare flera olika längder (1500 mm, 3000 mm, 4500 mm och 1500 mm ändskena)

APPLIKATIONSOMRÅDEN

- Industrihallar, höglager, garage

TILLBEHÖR

- Olika tillbehör finns som tillval

PERFOR-MANCE CLASS

LEDVANCE 5 års garanti [1]

Produktnamn	EAN (GTIN)	L × B × H [mm] Ø × H [mm]	MATERIAL	FÄRG
TRUSYS FLEX P RAIL 1500 8P WT	4058075**781696**	1650 × 70.2 × 38.8	Stål	Vit
TRUSYS FLEX P RAIL 1500 8P END WT	4058075**781719**	1500 × 70.2 × 38.8	Stål	Vit
TRUSYS FLEX P RAIL 3000 8P WT	4058075**781771**	3150 × 70.2 × 38.8	Stål	Vit
TRUSYS FLEX P RAIL 4500 8P WT	4058075**793170**	4650 × 70.2 × 38.8	Stål	Vit

[1] Gå till www.ledvance.se/garanti för detaljerade garantivillkor
Bilderna i katalogen är endast i illustrationssyfte. För information om storlek och färg, se produkttabellen.

TRUSYS FLEX TILLBEHÖR

Tillbehör

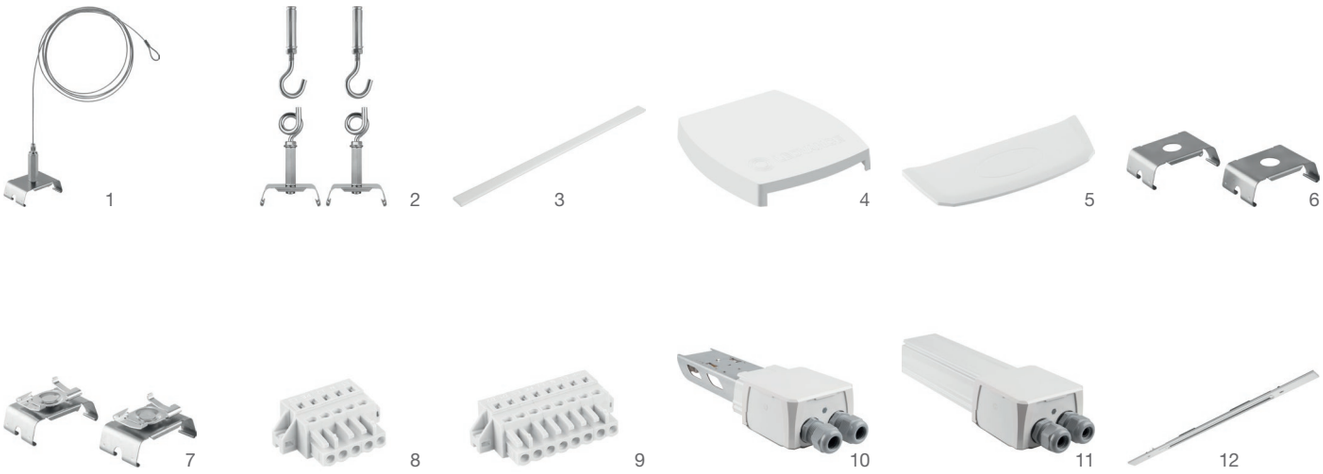

- Upphängningskit: för monteringsskena, set med två justerbara upphängningssystem
- Kedjekit: set med två monteringsBYGELn och kedjekrokar
- Täcklock: lock för sektionerna på monteringsskenan utan monterad armatur, inklusive valfria sidlock för armaturinsatser
- Ändlock: klickbar gavel för monteringsskenan
- Clips: set med två monteringsklämmor
- Grid Ceiling Clip: set med 2 monteringsclips för ytmontering på undertak
- Inmatningskontakt: inmatning 5- och 8-polig kontakt
- Inmatningsbox: anslutningsbox 5- och 8-polig
- Utmatningsbox: anslutningsbox 5- och 8-polig
- Spot Track 1500: 150 cm insats med 90 cm spårskena, lämplig för LEDVANCE Trackspots, upp till 3 Trackspots kan installeras

LEDVANCE 5 års garanti [1]

Produktnamn	EAN (GTIN)	L × B × H [mm] Ø × H [mm]	MATERIAL	FÄRG	No.
TRUSYS FLEX SUSPENSION KIT	4058075**781795**	58 × 35 × 65	Stål	Silver	1
TRUSYS FLEX CHAIN KIT	4058075**781818**	90 × 28 × 10	Stål	Silver	2
TRUSYS FLEX BLIND COVER WT	4058118**270828**	1500 × 70 × 21	Polykarbonat (PC)	Vit	3
TRUSYS FLEX END CAP RAIL WT	4058075**781856**	78 × 72 × 19	Polykarbonat (PC)	Vit	4
TRUSYS FLEX END CAP LOW RAIL WT	4058075**781870**	57 × 72 × 19	Polykarbonat (PC)	Vit	5
TRUSYS FLEX SURFACE CLIP	4058075**781894**	57 × 35 × 18	Stål	Silver	6
TRUSYS FLEX GRID CEILING CLIP	4058075**781917**	57 × 35 × 26	Stål	Silver	7
TRUSYS FEED IN 5P	4058075**781931**	39 × 27 × 14	Polyamid (PA)	Vit	8
TRUSYS FEED IN 8P	4058075**781955**	54 × 27 × 14	Polyamid (PA)	Vit	9
TRUSYS FEED IN BOX 5P WT	4058075**781979**	272 × 92 × 58	Stål/polykarbonat (PC)	Vit	10
TRUSYS FEED IN BOX 8P WT	4058075**781993**	27 × 92 × 582	Stål/polykarbonat (PC)	Vit	10
TRUSYS FLEX FEED OUT BOX 5P WT	4058075**782013**	296 × 92 × 58	Stål/polykarbonat (PC)	Vit	11
TRUSYS FLEX FEED OUT BOX 8P WT	4058075**782037**	296 × 92 × 58	Stål/polykarbonat (PC)	Vit	11
TRUSYS FLEX SPOT TRACK 1500 WT	4058075**782051**	1500 × 70 × 15.2	Aluminium	Vit	12

[1] Gå till www.ledvance.se/garanti för detaljerade garantivillkor
Bilderna i katalogen är endast i illustrationssyfte. För information om storlek och färg, se produkttabellen.

CHECKLISTA FÖR DIN PERFEKTA TRUSYS FLEX-LÖSNING

Exempel på installation: För att du ska kunna installera ett skräddarsytt TRUSYS FLEX-belysningssystem hos dina kunder har vi sammanställt en översikt av de komponenter du behöver för individuella armaturer eller listbelysning. Med lämpliga tillbehör beroende på typ av montering (monstering dikt tak eller pendlad). För enkel listbelysning är de mekaniska och elektriska kontakterna redan integrerade i skenan.

TRUSYS FLEX INSTALLATION ❶ UTAN OCH ❷ MED TÄCKLOCK

Inmatningsbox för initial strömförsörjning, 5- eller 8-polig eller valfri inmatningskontakt

Olika clips, kedjekit, pendelkit

TRUSYS FLEX armaturinsats 1500 mm

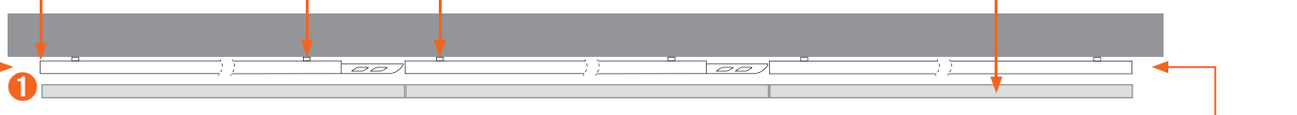

Energy rail 1500 mm, 3000 mm eller 4500 mm. Finns med 5- eller 8-polig genomgående ledning

Täcklock 1 500 mm

Ändlock

5- eller 8-polig avslutningsskena

Valfritt alternativ till TRUSYS FLEX armaturer för integration av trackspots

SPOT TRACK 1500 insats
med ett integrerat 900 mm 3-fasskena

+

Möjliggör installation av upp till 3 trackspots. Kompatibel med LEDVANCE Tracklight Spot Zoom och Spot

För mer information om installation och komponenter, se bruksanvisningen för den aktuella TRUSYS FLEX-modellen.

FÖR INSTALLATION BEHÖVER DU:

- 1 × TRUSYS FLEX Inmatningsbox/Inmatningskontakt (5- eller 8-polig)
- X × TRUSYS FLEX Energy rail 5- eller 8-polig
- 1 × TRUSYS FLEX End Energy rail
- X × TRUSYS FLEX LED-armaturinsats (TRUSYS FLEX täcklock efter behov)
- X × TRUSYS FLEX Spot Track 1500 insats (tillval)
- X × Tillbehör beroende på typ av montering (montering dikt tak eller pendlad)
- 1 × TRUSYS FLEX End Cap Energy Rail eller End Cap Low Energy Rail

TRUSYS FLEX KRAVTABELL

Kravtabell för exempelbelysning i ljuslinje med armaturinsatser till varannan insatsadapter (50%) eller var tredje insatsadapter (33%) på monteringsskenorna (Energy Rail).

1

Ljuslinjens längd	TRUSYS FLEX armaturinsats	Täcklock	3 m skena	1,5 m skena	Avslutningsskena	Min. installationspunkter [1]	Inmatning	Ändlock
4,5 m	2	1	1	0	1	2	1	2
7,5 m	3	2	2	0	1	3	1	2
10,5 m	4	3	3	0	1	4	1	2
13,5 m	5	4	4	0	1	5	1	2
16,5 m	6	5	5	0	1	6	1	2
19,5 m	7	6	6	0	1	7	1	2
22,5 m	8	7	7	0	1	8	1	2
25,5 m	9	8	8	0	1	9	1	2
28,5 m	10	9	9	0	1	10	1	2
31,5 m	11	10	10	0	1	11	1	2
34,5 m	12	11	11	0	1	12	1	2
37,5 m	13	12	12	0	1	13	1	2
40,5 m	14	13	13	0	1	14	1	2
43,5 m	15	14	14	0	1	15	1	2
46,5 m	16	15	15	0	1	16	1	2
49,5 m	17	16	16	0	1	17	1	2

1

Ljuslinjens längd	TRUSYS FLEX armaturinsats	Täcklock	3 m skena	1,5 m skena	Avslutningsskena	Min. installationspunkter [1]	Inmatning	Ändlock
6,0 m	2	2	1	1	1	3	1	2
10,5 m	3	4	3	0	1	4	1	2
15,0 m	4	6	4	1	1	6	1	2
19,5 m	5	8	5	0	1	7	1	2
24,0 m	6	10	7	1	1	9	1	2
28,5 m	7	12	9	0	1	10	1	2
33,0 m	8	14	10	1	1	12	1	2
37,5 m	9	16	12	0	1	13	1	2
42,0 m	10	18	13	1	1	15	1	2
46,5 m	11	20	15	0	1	16	1	2
51,0 m	12	22	16	1	1	18	1	2

Armaturinsats 1 500 mm

Täcklock 1 500 mm

Alla siffror som nämns är baserade på en enda installation; möjliga avvikelser från innehållet enligt EAN. För exakt ljusplanering för ditt projekt, vänligen kontakta din säljare.
[1] Beräkning baserad på ett avstånd på 0,75 m från rälsens början och slut till första och sista monteringspunkten. Ytterligare installationspunkter max var 3:e m.

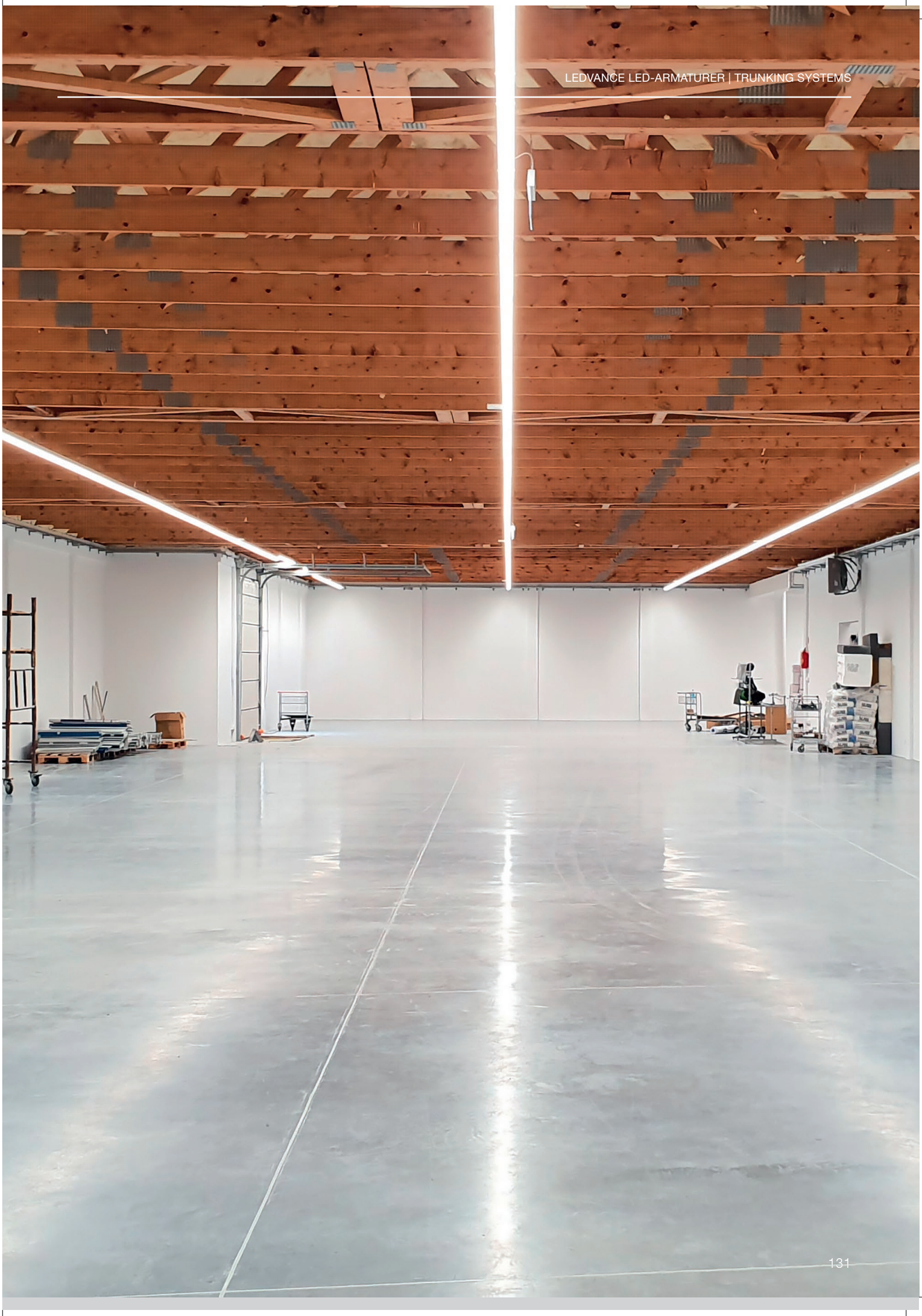

TRUSYS

Högkvalitativt trunkingsystem som passar många applikationer

PRODUKTEGENSKAPER

- Armaturinsats i högkvalitativt aluminium
- Livslängd (L80/B10): upp till 50 000 timmar (vid 25 °C)
- Snabbkoppling för elektrisk anslutning
- MonteringsBYGELn är inte synliga efter installationen

PRODUKTFÖRDELAR

- Ljusutbyte: upp till 94 lm/W
- Innovativ optisk design med stavlins-teknik genom hela armaturen
- Kan monteras i en ljuslinje med upp till 81 armaturer i rad och en total längd på 124 m
- Energibesparingar på upp till 65 % jämfört med armaturer med traditionella T5- lysrör 2x80 W
- Brett utbud av olika spridningsvinklar inklusive asymmetrisk ljusfördelning

APPLIKATIONSOMRÅDEN

- Direktersättning för kompaktlysrörsarmaturer
- Industrihallar, höglager, garage, järnaffärer
- Butiker, stormarknader

TILLBEHÖR

- Monteringsskena med fast integrerad 5-polig (tänd/släck) eller 7-polig (DALI) kabel

YTTERLIGARE PRODUKTINFORMATION

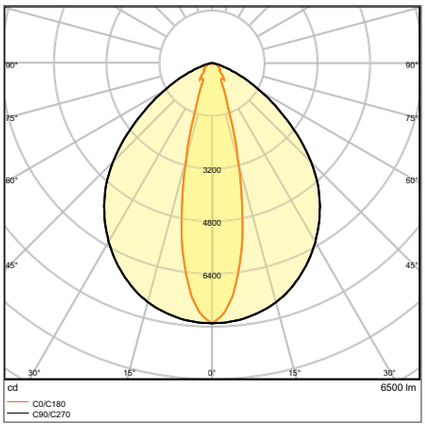

TRUSYS 53 W 6500 K NFL

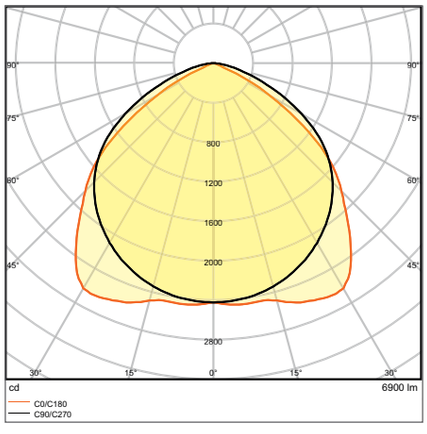

TRUSYS 53 W 6500 KW

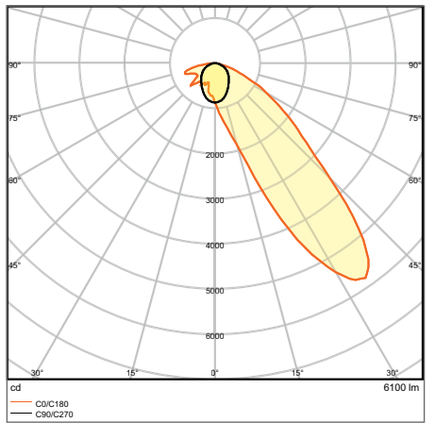

TRUSYS 53 W 6500 K WW

Bilderna i katalogen är endast i illustrationssyfte. För information om storlek och färg, se produkttabellen.

YTTERLIGARE PRODUKTINFORMATION

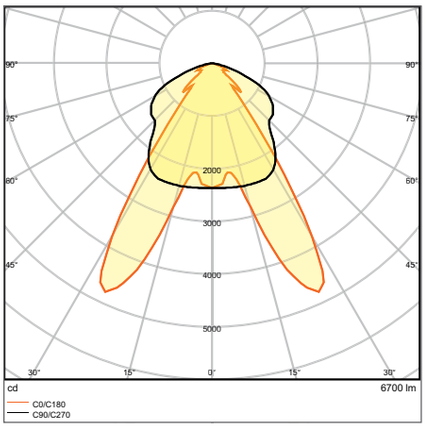

TRUSYS 53 W 6500 K DA

TRUSYS

Armaturinsatser till trunkingsystem TruSys: Tänd/släck och DALI

PERFOR-MANCE CLASS | DALI VERSIONER | FLIMMER VÄRDE <5% | Ra ≥80 | IP 20 | LEDVANCE 5 års garanti [1]

Produktnamn	E-nummer	EAN (GTIN)	Ersättning för	W	lm	lm/W	K	L80 [2]	°		L × B × H [mm] Ø × H [mm]
TruSys W 53 W 3000 K SI	**7214287**	4058075**100459**	2 × 80 W FL	53	6600	125	3000	50000	105	—	1534 × 71 × 53
TruSys W 53 W 4000 K SI	**7214288**	4058075**100473**	2 × 80 W FL	53	7200	135	4000	50000	105	—	1534 × 71 × 53
TruSys W 53 W 6500 K SI	–	4058075**100497**	2 × 80 W FL	53	6900	130	6500	50000	105	—	1534 × 71 × 53
TruSys NFL 53 W 3000 K SI	**7214289**	4058075**100510**	2 × 80 W FL	53	6200	115	3000	50000	25	—	1534 × 71 × 53
TruSys NFL 53 W 4000 K SI	**7214290**	4058075**100534**	2 × 80 W FL	53	6700	125	4000	50000	25	—	1534 × 71 × 53
TruSys NFL 53 W 6500 K SI	–	4058075**100558**	2 × 80 W FL	53	6500	125	6500	50000	25	—	1534 × 71 × 53
TruSys WW 53 W 3000 K SI	**7214291**	4058075**100572**	2 × 80 W FL	53	5700	110	3000	50000	45	—	1534 × 71 × 53
TruSys WW 53 W 4000 K SI	**7214292**	4058075**100596**	2 × 80 W FL	53	6300	120	4000	50000	45	—	1534 × 71 × 53
TruSys WW 53 W 6500 K SI	–	4058075**100619**	2 × 80 W FL	53	6100	115	6500	50000	45	—	1534 × 71 × 53
TruSys DA 53 W 3000 K SI	**7214293**	4058075**100633**	2 × 80 W FL	53	6400	120	3000	50000	2 × 35	—	1534 × 71 × 53
TruSys DA 53 W 4000 K SI	**7214294**	4058075**100657**	2 × 80 W FL	53	6900	130	4000	50000	2 × 35	—	1534 × 71 × 53
TruSys DA 53 W 6500 K SI	–	4058075**100671**	2 × 80 W FL	53	6700	125	6500	50000	2 × 35	—	1534 × 71 × 53
TruSys W 53 W 3000 K SI DALI	**7214295**	4058075**102460**	2 × 80 W FL	53	6600	125	3000	50000	105	DALI-2	1534 × 71 × 53
TruSys W 53 W 4000 K SI DALI	**7214296**	4058075**102484**	2 × 80 W FL	53	7200	135	4000	50000	105	DALI-2	1534 × 71 × 53
TruSys W 53 W 6500 K SI DALI	–	4058075**102507**	2 × 80 W FL	53	6900	130	6500	50000	105	DALI-2	1534 × 71 × 53
TruSys NFL 53 W 3000 K SI DALI	**7214297**	4058075**102521**	2 × 80 W FL	53	6200	115	3000	50000	25	DALI-2	1534 × 71 × 53
TruSys NFL 53 W 4000 K SI DALI	**7214298**	4058075**102545**	2 × 80 W FL	53	6700	125	4000	50000	25	DALI-2	1534 × 71 × 53
TruSys NFL 53 W 6500 K SI DALI	–	4058075**102569**	2 × 80 W FL	53	6500	125	6500	50000	25	DALI-2	1534 × 71 × 53
TruSys WW 53 W 3000 K SI DALI	**7214299**	4058075**102583**	2 × 80 W FL	53	5700	110	3000	50000	45	DALI-2	1534 × 71 × 53
TruSys WW 53 W 4000 K SI DALI	**7214300**	4058075**102606**	2 × 80 W FL	53	6300	120	4000	50000	45	DALI-2	1534 × 71 × 53
TruSys WW 53 W 6500 K SI DALI	–	4058075**102620**	2 × 80 W FL	53	6100	115	6500	50000	45	DALI-2	1534 × 71 × 53
TruSys DA 53 W 3000 K SI DALI	**7214301**	4058075**102644**	2 × 80 W FL	53	6400	120	3000	50000	2 × 35	DALI-2	1534 × 71 × 53
TruSys DA 53 W 4000 K SI DALI	**7214302**	4058075**102668**	2 × 80 W FL	53	6900	130	4000	50000	2 × 35	DALI-2	1534 × 71 × 53
TruSys DA 53 W 6500 K SI DALI	–	4058075**102682**	2 × 80 W FL	53	6700	125	6500	50000	2 × 35	DALI-2	1534 × 71 × 53

[1] Gå till www.ledvance.se/garanti för detaljerade garantivillkor
[2] t[h]: L70 / B50 @ 25 °C (T_a) / t[h]: L80 / B10 @ 25 °C (T_a)

TRUSYS

Monteringsskenor

PRODUKTEGENSKAPER

- Hög flexibilitet tack vare tre tillgängliga längder (1 500 mm, 3 000 mm, 4 500 mm)
- Enkel installation
- Stabilt armaturhus i aluminium
- Integrerad elektrisk anslutning vid första armaturen
- Genomkopplad med 5- eller 7-polig kabel

APPLIKATIONSOMRÅDEN

- Industrihallar, höglager, garage, järnaffärer
- Butiker, stormarknader

TILLBEHÖR

- Olika tillbehör finns som tillval

TRUSYS MONTERINGSSKENOR

Monteringsskenor för TruSys

LEDVANCE 5 års garanti [1]

Produktnamn	E-nummer	EAN (GTIN)	L × B × H [mm] Ø × H [mm]	MATERIAL	FÄRG	
TruSys ENERGY RAIL 1500 5X2,5	**7214303**	4058075**100299**	1535 × 67 × 44	Aluminium	Silver	1
TruSys ENERGY RAIL 3000 5X2,5	**7214304**	4058075**100312**	3070 × 67 × 44	Aluminium	Silver	1
TruSys ENERGY RAIL 4500 5X2,5	**7214305**	4058075**100336**	4605 × 67 × 44	Aluminium	Silver	1
TruSys ENERGY RAIL DALI 1500 7X2,5	**7214306**	4058075**103450**	1535 × 67 × 44	Aluminium	Silver	1
TruSys ENERGY RAIL DALI 3000 7X2,5	**7214307**	4058075**103474**	3068 × 67 × 44	Aluminium	Silver	1
TruSys ENERGY RAIL DALI 4500 7X2,5	**7214308**	4058075**103498**	4601 × 67 × 44	Aluminium	Silver	1

[1] Gå till www.ledvance.se/garanti för detaljerade garantivillkor
Bilderna i katalogen är endast i illustrationssyfte. För information om storlek och färg, se produkttabellen.

TRUSYS

Trunkingsystem – Tillbehör

1

2

3

4

5

6

- Suspension Kit: pendelkit med fäste och 3 m stålvajer
- Täcklock: 1 534 mm
- Elektrisk anslutning för initial strömförsörjning

LEDVANCE 5 års garanti [1]

Produktnamn	E-nummer	EAN (GTIN)	L × B × H [mm] Ø × H [mm]	MATERIAL	FÄRG		No.
TruSys End Cap Energy Rail	**7214313**	4058075**100411**	12 × 67 × 47	Aluminium	Aluminium	2	1
TruSys Suspension Kit	**7214310**	4058075**100350**	—	Aluminium	Silver	2	2
TruSys Mounting Brackets	**7214309**	4058075**100435**	30 × 20 × 15	Aluminium	Aluminium	2	3
TruSys Chain Kit	**7214311**	4058075**100374**	44 × 40 × 55	Aluminium	Silver	2	4
TruSys Blind Cover	**7214312**	4058075**100398**	1534 × 67 × 12	Aluminium	Silver	1	5
TruSys Electrical Connector	**7214314**	4058075**155565**	42 × 41 × 29	Aluminium	Vit	1	6
TruSys Electrical Connector DALI	**7214315**	4058075**155589**	42 × 41 × 29	Aluminium	Vit	1	6

[1] Gå till www.ledvance.se/garanti för detaljerade garantivillkor
Bilderna i katalogen är endast i illustrationssyfte. För information om storlek och färg, se produkttabellen.

CHECKLISTA FÖR DIN PERFEKTA TRUSYS-LÖSNING

Exempelinstallation: För att du ska kunna installera ett skräddarsytt TruSys- belysningssystem hos dina kunder har vi sammanställt en översikt av de komponenter du behöver för individuella armaturer eller listbelysning. Med lämpliga tillbehör beroende på typ av montering (montering dikt tak eller pendlad). För enkel listbelysning är de mekaniska och elektriska kontakterna redan integrerade i skenan.

TRUSYS INSTALLATION ❶ UTAN OCH ❷ MED TÄCKLOCK

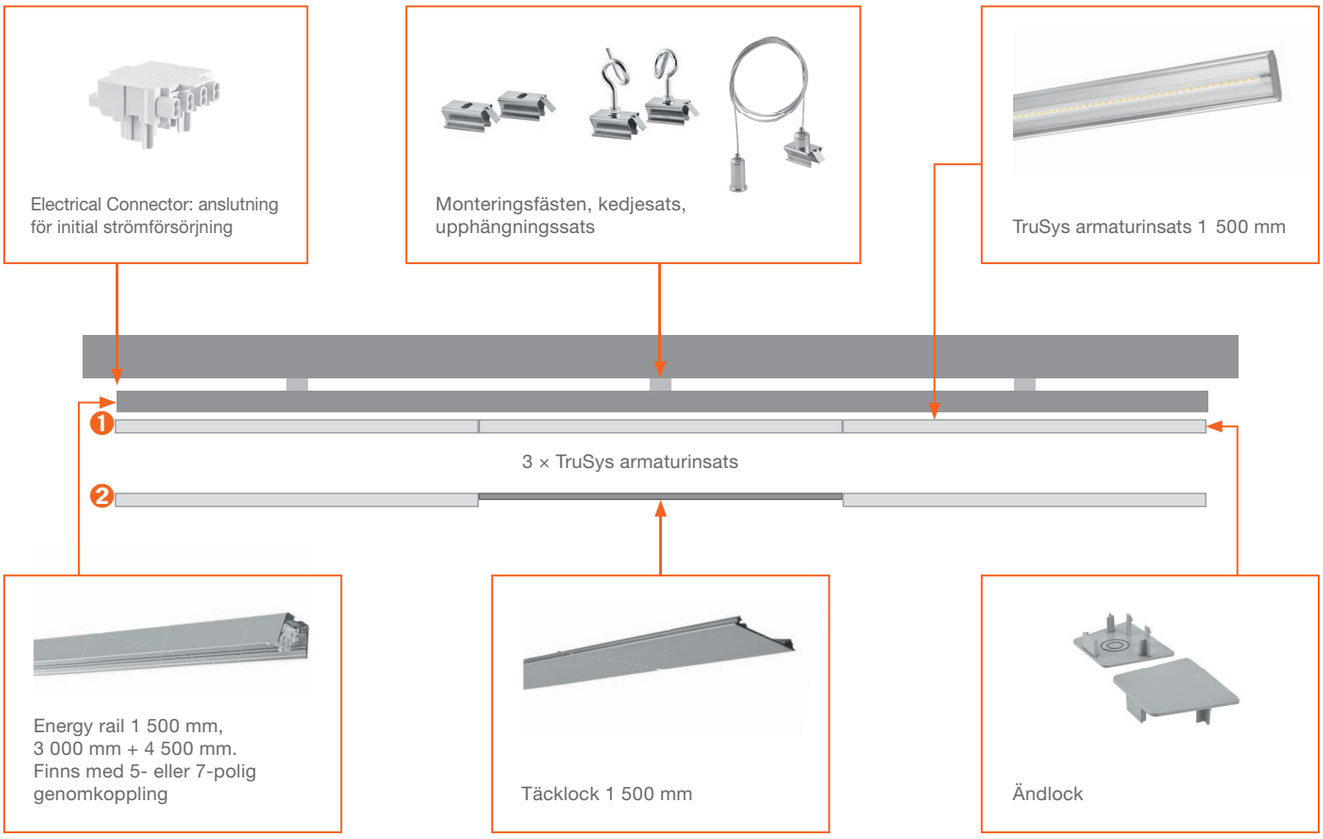

För mer information om installation och komponenter, se bruksanvisningen för den aktuella TruSys-modellen.

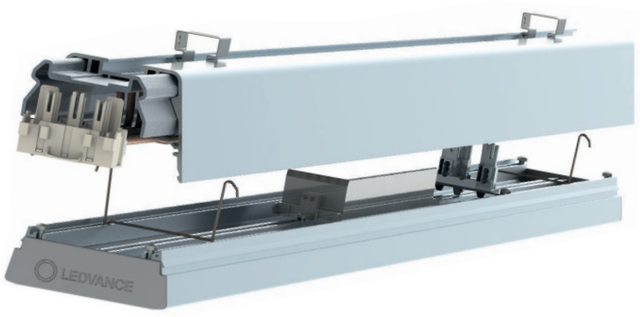

FÖR INSTALLATION BEHÖVER DU:

- 1 × TruSys elektrisk kontakt (5 × 2 . 5 eller 7 × 2 . 5)
- X × TruSys Energy Rail
- X × TruSys LED-armaturinsats (TruSys Blind Cover efter behov)
- X × Tillbehör beroende på typ av montering (montering dikt tak eller pendlad)
- 1 × TruSys End Cap Energy Rail

lavender

TRUSYS KRAVTABELL

Kravtabell för provlistbelysning vid tilldelning av armaturinsats in till varannan insatsadapter (50 %) eller var tredje insatsadapter (33 %) på monteringsskenorna (Energy Rail).

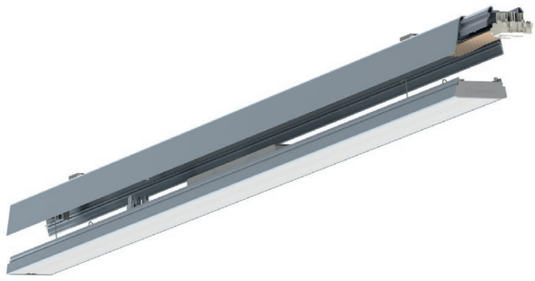

1

Ljuslinjens längd	TruSys armaturinsats	Täcklock	4,5 m skena	3 m skena	1,5 m skena	Min . Installationspunkter [1]	Inmatningsadapter	Ändlock
4,5 m	2	1	1	0	1	2	1	2
7,5 m	3	2	1	1	0	3	1	2
10,5 m	4	3	2	0	1	4	1	2
13,5 m	5	4	3	0	0	5	1	2
16,5 m	6	5	3	1	0	6	1	2
19,5 m	7	6	4	0	1	7	1	2
22,5 m	8	7	5	0	0	8	1	2
25,5 m	9	8	5	1	0	9	1	2
28,5 m	10	9	6	0	1	10	1	2
31,5 m	11	10	7	0	0	11	1	2
34,5 m	12	11	7	1	0	12	1	2
37,5 m	13	12	8	0	1	13	1	2
40,5 m	14	13	9	0	0	14	1	2
43,5 m	15	14	9	1	0	15	1	2
46,5 m	16	15	10	0	1	16	1	2
49,5 m	17	16	11	0	0	17	1	2

1

Ljuslinjens längd	TruSys armaturinsats	Täcklock	4,5 m skena	3 m skena	1,5 m skena	Min . Installationspunkter [1]	Inmatningsadapter	Ändlock
6,0 m	2	2	1	0	1	3	1	2
10,5 m	3	4	2	0	1	4	1	2
15,0 m	4	6	3	0	1	6	1	2
19,5 m	5	8	4	0	1	7	1	2
24,0 m	6	10	5	0	1	9	1	2
28,5 m	7	12	6	0	1	10	1	2
33,0 m	8	14	7	0	1	12	1	2
37,5 m	9	16	8	0	1	13	1	2
42,0 m	10	18	9	0	1	15	1	2
46,5 m	11	20	10	0	1	16	1	2
51,0 m	12	22	11	0	1	18	1	2

Armaturinsats 1 500 mm

Täcklock 1 500 mm

Alla siffror som nämns är baserade på en enda installation; möjliga avvikelser från innehållet enligt EAN. För exakt ljusplanering för ditt projekt, vänligen kontakta din säljare.
[1] Beräkning baserad på ett avstånd på 0,75 m från rälsens början och slut till första och sista monteringspunkten. Ytterligare installationspunkter max var 3:e m.

FUKTSÄKRA ARMATURER

FÖRSTAKLASSIG BELYSNING OCH ENKEL INSTALLATION - UTMÄRKT I TUFFA MILJÖER

DAMP PROOF COMPACT GEN 1

- Enkel åtkomst till anslutningen tack vare vrid- och låsmekanismen på ändlocket
- Flyttbart monteringsfäste över hela längden tillåter användning av gamla borrhål
- Snabb omkoppling tack vare integrerad genomkoppling

D

PERFOR-MANCE CLASS

Sida 142

DAMP PROOF COMPACT GEN 2

- Mycket mångsidig tack vare tillgängliga power select-versioner som tillåter 2 olika lumenpaket
- Enkel åtkomst till anslutningarna tack vare ändlock med vrid- och låsmekanism
- Verktygslös anslutning tack vare snabbkoppling

D

VALUE CLASS

Sida 144

DAMP PROOF GEN 2

DAMP PROOF | DAMP PROOF DALI | DAMP PROOF MED 5X GENOMKOPPLING | DAMP PROOF EMERGENCY | DAMP PROOF SENSOR

- Brett utbud av applikationer (tänd/släck, DALI, genomkopplad, nödljusfunktion)
- Flexibel användning tack vare många olika monterings- och upphängningstillbehör (ingår)

D

PERFOR-MANCE CLASS

Sida 146

DAMP PROOF SPECIAL GEN 2

- Helt förseglad för användning i jordbruksapplikationer
- Kan även användas utomhus
- Via det vridbara fästet kan armaturen fixeras i valfritt läge för optimal riktning av ljuset

D

PERFOR-MANCE CLASS

Sida 152

DAMP PROOF HOUSING

DAMP PROOF HOUSING | DAMP PROOF HOUSING TILLBEHÖR

- Hållbar lösning tack vare utbytbara LED-lysrör
- Förberedd kabeldragning gör installationen enkel av LED-lysrörför anslutning till elnätet
- Robust armaturhus

PERFOR-MANCE CLASS

Sida 154

DAMP PROOF SLIM VALUE

- Homogen ljuskvalitet med bred spridningsvinkel
- Enkel installation tack vare monteringsklämmor som fritt kan placeras på armaturen
- Enkel åtkomst till anslutningen tack vare snäppmekanismen på ändlocket

D

VALUE CLASS

Sida 158

DAMP PROOF VALUE

- Homogen ljusfördelning
- Energibesparingar på upp till 60% (jämfört med lysrörsarmaturer)
- Enkel installation och verktygslös elektrisk anslutning

D

VALUE CLASS

Sida 160

RÄTT DAMP PROOF FÖR VARJE TILLFÄLLE

Upptäck vår breda portfölj som täcker nästan alla standardapplikationer: Förutom klassiska versioner innehåller vårt sortiment moderna designarmaturer – både i Performance Class och Value Class. Även vår Damp Proof Special med exceptionell prestanda som är perfekt för krävande miljöer.

VÅRA LEDVANCE DAMP PROOF ÄR ENKLA ATT MONTERA

Damp Proof Compact

SNABB INSTALLATION MED DAMP PROOF COMPACT SOM EXEMPEL

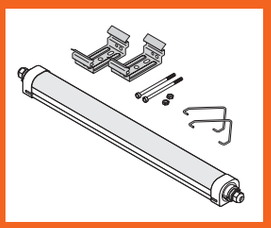

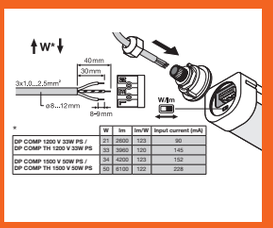

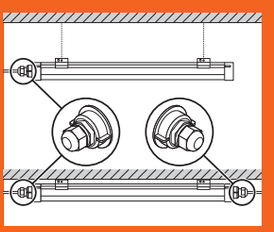

Ändlocken med sin "Twist and Lock"-mekanism möjliggör snabb verktygslös anslutning.

GENOMKOPPLING AV DAMP PROOF

	MATERIAL	Applikation	Livslängd [1] Garanti [2]	Ensidig anslutning	3 × 1,5 mm ² genomgående ledning förinstallerad	5 × 2,5 mm ² genomgående ledning förinstallerad	DALI	Lumen/ valbar effekt (Power Select)	Nödljus-funktion
DP Special	PMMA		50 000 timmar L80 5 år		✓				
DP Compact Gen 1	PC Rostfritt stål		50 000 timmar L70 5 år		✓				
DP Compact Gen 2	PC Rostfritt stål		upp till 50 000 timmar L80 5 år	✓	✓			✓	
DP Slim Value	PC Rostfritt stål		30 000 timmar L70 3 år	✓	Genomkoppling möjlig [3]				
DP LED	PC Rostfritt stål		50 000 timmar L80 5 år	✓	Genomkoppling möjlig [3]	32 W 4 000 K 46 W 4 000 K [4]	✓	81 W 4 000 K [5] 81 W 4 000 K [5]	✓
DP VALUE	PC Rostfritt stål		50 000 timmar L70 3 år	✓	Genomkoppling möjlig [3]	Genomgående ledningar möjlig [3]			
DP Housing	PC Rostfritt stål		5 år	✓	Möjligt via separat kit	Möjligt via separat kit			

[1] t [h]: L70/B50 @ 25 °C (T_a) / t [h]: L80/B10 vid 25 °C (T_a) | [2] För exakta villkor, gå till www.ledvance.se/tjaenster/garanti | [3] Produkten är tekniskt utrustad för genomkoppling. Ytterligare komponenter kan behövas. Se bruksanvisningen för medföljande tillbehör. | [4] Genomkopplingssats finns även separat för standard DP Gen 2-produkter | [5] 4 × lumen/valbar effekt

Andra kombinationer av kabeldragning och drivdon är möjliga via speciella önskemål för DAMP PROOF LED, VALUE och HOUSING.

DAMP PROOF COMPACT GEN 1

Damp Proof-armatur, genomkopplad (L, N, E)

PRODUKTEGENSKAPER

- Polykarbonathus med monteringsBY-GELn i rostfritt stål och upphängning och stöldskyddssats
- Genomgående kabel 3 × 1,5 mm² redan installerad
- Typ av skydd: IP66
- Omgivningstemperatur vid drift: -30…+50 °C
- Hög effektivitet: upp till 120 lm/W

PRODUKTFÖRDELAR

- Enkel åtkomst till anslutningarna tack vare ändlock med vrid- och låsmekanism
- Flyttbart monteringsBYGEL över hela längden tillåter användning av gamla borrhål
- Snabb omkoppling tack vare integrerad genomkoppling
- Verktygslös anslutning tack vare tryck-knappskontakt
- 5 års garanti

APPLIKATIONSOMRÅDEN

- Idealisk för industriella utrymmen och lagerutrymmen
- Parkeringsplatser och tunnlar
- Garage
- Verkstäder, löpande band

TILLBEHÖR

- Klämmor i rostfritt stål med säkerhets-skruvar ingår
- Monteringstillbehör ingår (pendelsats, stöldskyddssats)

YTTERLIGARE PRODUKTINFORMATION

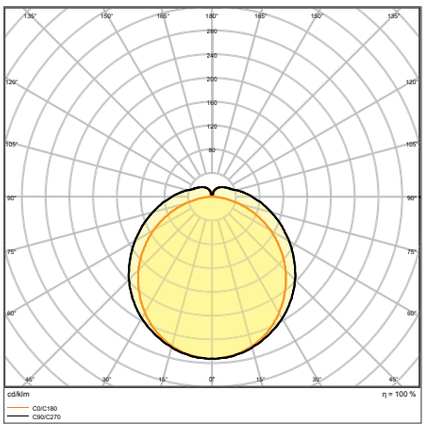

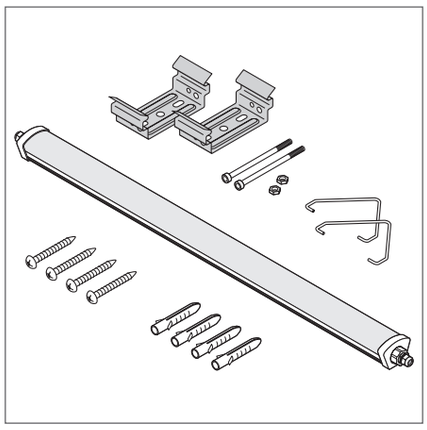

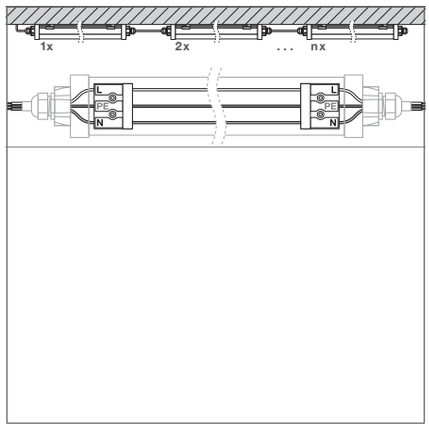

DP COMPACT 1500 55 W 4000K IP66 GR

Bilderna i katalogen är endast i illustrationssyfte. För information om storlek och färg, se produkttabellen.

DAMP PROOF COMPACT GEN 1

Damp Proof-armatur, genomkopplad (L, N, E)

PERFOR-MANCE CLASS

Produktnamn	E-nummer	EAN (GTIN)	Ersättning för	W	lm	lm/W	K	L80 [2]	∠°	L × B × H [mm] Ø × H [mm]
DP COMPACT 1200 23W/3000K IP66 GR	**7215489**	4058075**424227**	1 × 36 W FL	23	2600	115	3000	35000	120	1290 × 86 × 68
DP COMPACT 1200 23 W 4000K IP66 GR	**7214983**	4058075**210028**	1 × 36 W FL	23	2800	120	4000	35000	120	1290 × 86 × 68
DP COMPACT 1200 44W/3000K IP66 GR	**7215490**	4058075**424241**	2 × 36 W FL	44	5100	115	3000	35000	120	1290 × 86 × 68
DP COMPACT 1200 44 W 4000K IP66 GR	**7214984**	4058075**210042**	2 × 36 W FL	44	5400	120	4000	35000	120	1290 × 86 × 68
DP COMPACT 1200 44 W 6500K IP66 GR	**7214985**	4058075**210066**	2 × 36 W FL	44	5400	120	6500	35000	120	1290 × 86 × 68
DP COMPACT 1500 31W/3000K IP66 GR	**7215491**	4058075**424265**	1 × 58 W FL	31	3500	115	3000	35000	120	1590 × 86 × 68
DP COMPACT 1500 31 W 4000K IP66 GR	**7214986**	4058075**210080**	1 × 58 W FL	31	3800	120	4000	35000	120	1590 × 86 × 68
DP COMPACT 1500 55W/3000K IP66 GR	**7215492**	4058075**424289**	2 × 58 W FL	55	6300	115	3000	35000	120	1590 × 86 × 68
DP COMPACT 1500 55 W 4000K IP66 GR	**7214987**	4058075**210103**	2 × 58 W FL	55	6700	120	4000	35000	120	1590 × 86 × 68
DP COMPACT 1500 55 W 6500K IP66 GR	**7214988**	4058075**210127**	2 × 58 W FL	55	6700	120	6500	35000	120	1590 × 86 × 68

Gå till www.ledvance.se/garanti för detaljerade garantivillkor
[2] t[h]: L70 / B50 @ 25 °C (T_a) / t[h]: L80 / B10 @ 25 °C (T_a)

DAMP PROOF COMPACT GEN 2

Moderna Damp Proof-armaturer med valbar effekt som tillåter 2 olika lumenpaket

PRODUKTEGENSKAPER

- Power select-alternativ tillgängligt för att välja mellan 2 lumenpaket
- Versioner med förinstallerad 3 × 1,5 mm² genomgående kabel tillgänglig
- Livslängd (L80/B10): upp till 50 000 timmar (vid 25 °C)
- Hög effektivitet: upp till 123 lm/W
- Armaturhus i polykarbonat IP66 och IK08
- Spridningsvinkel: 120 °

PRODUKTFÖRDELAR

- Mycket mångsidig tack vare tillgängliga power select-versioner som tillåter 2 olika lumenpaket
- Perfekt i större installationer tack vare förinstallerad genomgående kabel (3 × 1,5 mm²)
- Enkel åtkomst till anslutningarna tack vare ändlock med vrid- och låsmekanism
- Verktygslös anslutning tack vare snabb-koppling
- Jämnt fördelat ljus
- 5 års garanti

APPLIKATIONSOMRÅDEN

- Idealisk för industriella utrymmen och lagerlokaler
- Parkeringsplatser och tunnlar
- Garage
- Verkstäder, löpande band

TILLBEHÖR

- Klämmor i rostfritt stål med säkerhetsskruvar ingår
- Monteringstillbehör ingår (pendelsats, stöldskyddssats)

YTTERLIGARE PRODUKTINFORMATION

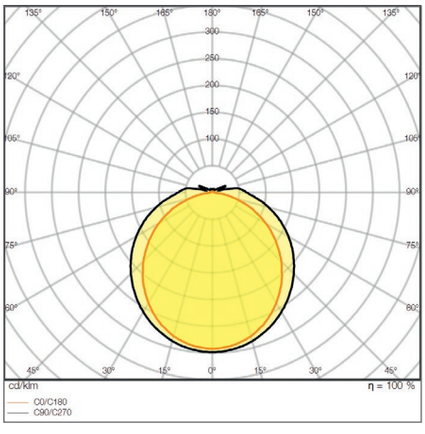

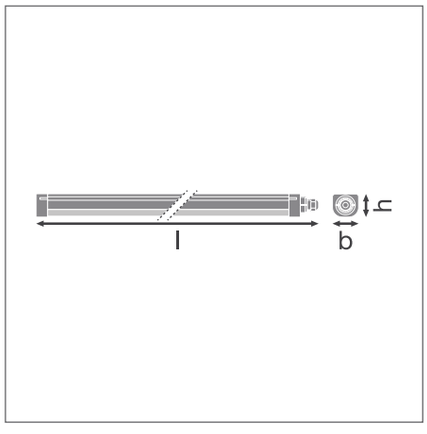

DP COMP 1200 V 33W 840 IP66 PS

Bilderna i katalogen är endast i illustrationssyfte. För information om storlek och färg, se produkttabellen.

YTTERLIGARE PRODUKTINFORMATION

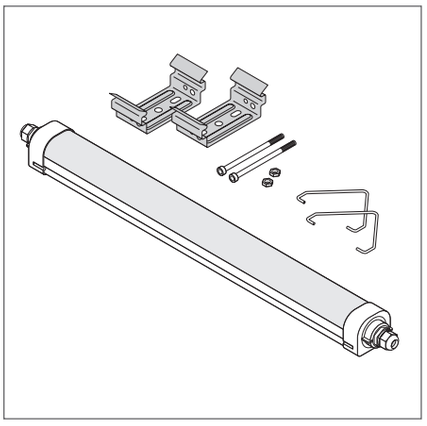

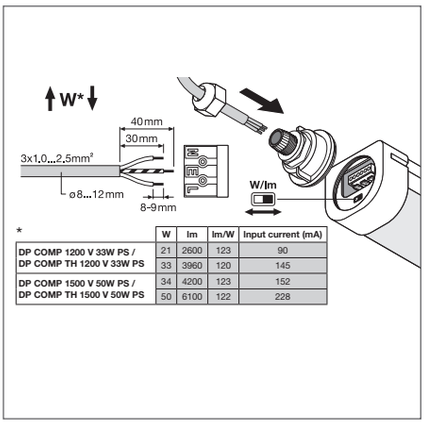

*

	W	lm	lm/W	Input current (mA)
DP COMP 1200 V 33W PS / DP COMP TH 1200 V 33W PS	21	2600	123	90
	33	3960	120	145
DP COMP 1500 V 50W PS / DP COMP TH 1500 V 50W PS	34	4200	123	152
	50	6100	122	228

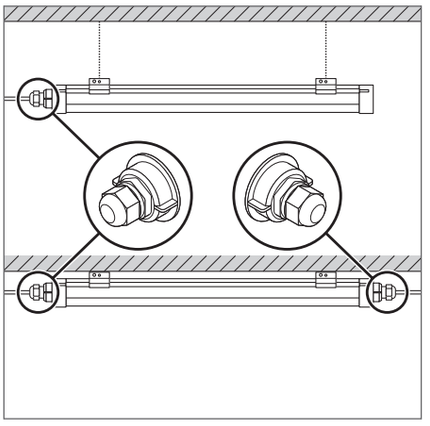

DAMP PROOF COMPACT GEN 2

Moderna Damp Proof-armaturer med valbar effekt som tillåter 2 olika lumenpaket

VALUE CLASS

FLIMMER VÄRDE <10% | Ra ≥80 | IP66 | IK08 | LEDVANCE 5 års garanti[1]

Produktnamn	E-nummer	EAN (GTIN)	Ersättning för	W	lm	lm/W	K	L70[2]	°	L × B × H [mm] Ø × H [mm]
DP Comp 600 V 16W 840 IP66	**7217291**	4058075**740853**	2 × 18 W FL	16	1920	120	4000	75000	120	643 × 60 × 53
DP Comp 1200 V 33W 840 IP66 PS	**7217292**	4058075**740877**	2 × 36 W FL	33	3960	123	4000	75000	120	1243 × 60 × 53
DP Comp 1500 V 50W 840 IP66 PS	**7217293**	4058075**740891**	2 × 58 W FL	50	6100	123	4000	75000	120	1543 × 60 × 53

DAMP PROOF COMPACT THROUGHWIRING GEN 2

Moderna fuktsäkra armaturer med genomgående kabel och valbar effekt som tillåter 2 olika lumenpaket

VALUE CLASS

FLIMMER VÄRDE <10% | Ra ≥80 | IP66 | IK08 | LEDVANCE 5 års garanti[1]

Produktnamn	E-nummer	EAN (GTIN)	Ersättning för	W	lm	lm/W	K	L70[2]	°	L × B × H [mm] Ø × H [mm]
DP Comp TH 1200 V 33W 840 IP66 PS	**7217294**	4058075**740914**	2 × 36 W FL	33	3960	123	4000	75000	120	1285 × 60 × 53
DP Comp TH 1200 V 33W 865 IP66 PS	**7217295**	4058075**740952**	2 × 36 W FL	33	3960	123	6500	75000	120	1285 × 60 × 53
DP Comp TH 1500 V 50W 840 IP66 PS	**7217296**	4058075**740938**	2 × 58 W FL	50	6100	123	4000	75000	120	1585 × 60 × 53
DP Comp TH 1500 V 50W 865 IP66 PS	**7217297**	4058075**740976**	2 × 58 W FL	50	6100	123	6500	75000	120	1585 × 60 × 53
DP Comp TH 1500 V 62W 840 IP66	**7217298**	4058075**740990**	3 × 58 W FL	62	7500	120	4000	55000	120	1585 × 60 × 53

[1] Gå till www.ledvance.se/garanti för detaljerade garantivillkor
[2] t[h]: L70 / B50 @ 25 °C (T_a) / t[h]: L80 / B10 @ 25 °C (T_a)

DAMP PROOF GEN 2

Damp proof-armaturer

PRODUKTEGENSKAPER

- Armaturhus i polykarbonat med monteringsfästen i rostfritt stål och pendelkit och stöldskyddssats
- Finns som standard, 5 × 2,5 mm² genomkopplad, DALI och med nödljusfunktion
- Typ av skydd: IP65
- Omgivningstemperaturområde under drift: –25 °C till +40 °C
- Hög effektivitet: upp till 135 lm/W

PRODUKTFÖRDELAR

- Brett utbud av applikationer (DALI, genomkopplad, med batteri för nödbelysning)
- Flexibel användning tack vare många olika monterings- och upphängningstillbehör (ingår)
- D-märkt
- Energibesparingar på upp till 60% (jämfört med lysrörsarmaturer)
- 5 års garanti, förutom nödbelysningsversion: 3 år (integrerat 3 timmars batteri)

APPLIKATIONSOMRÅDEN

- Idealisk för industriella utrymmen och lagerutrymmen
- Parkeringsplatser och tunnlar
- Garage
- Verkstäder, löpande band

TILLBEHÖR

- Klämmor i rostfritt stål med säkerhetsskruvar ingår
- Monteringstillbehör ingår (pendelsats, stöldskyddssats)

YTTERLIGARE PRODUKTINFORMATION

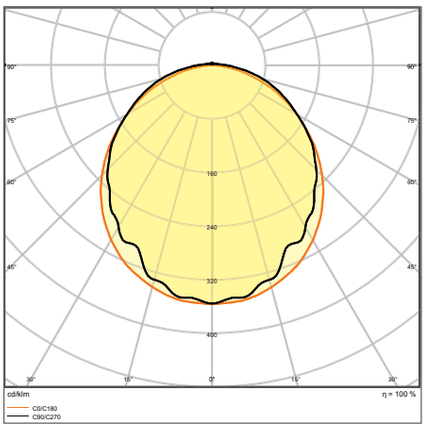

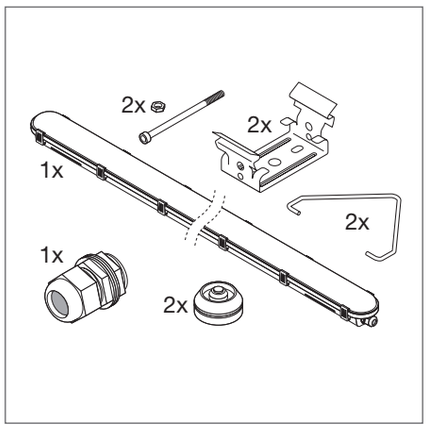

DP 1500 81W 840 IP65 GY DP 1500 81W 865 IP65 GY	PIN1 (ON ⟷ OFF)	PIN2 (ON ⟷ OFF)	W	lm
230V LED	ON	ON	81	11000
	ON	OFF	69	9600
	OFF	ON	57	8200
	OFF	OFF	46	6600

DP 1200 18 W 4000 K IP65 GY

Bilderna i katalogen är endast i illustrationssyfte. För information om storlek och färg, se produkttabellen.

DAMP PROOF + DAMP PROOF DALI

Damp Proof-armaturer

PERFOR-MANCE CLASS | [1] | [1] | DALI VERSIONER | D | FLIMMER VÄRDE <10% | Ra >80 | IP65 | IK08 | LEDVANCE 5 års garanti [2]

Produktnamn	E-nummer	EAN (GTIN)	Ersättning för	W	lm	lm/W	K	L80 [3]	∠°		L × B × H [mm] Ø × H [mm]
DP 1200 18W 840 IP65 GY	**7216218**	4058075**541047**	1 × 36 W FL	18	2400	135	4000	50000	110	—	1200 × 82 × 68
DP 1200 18W 865 IP65 GY	–	4058075**541061**	1 × 36 W FL	18	2400	135	6500	50000	110	—	1200 × 82 × 68
DP 1200 32W 830 IP65 GY	–	4058075**541085**	2 × 36 W FL	32	4000	125	3000	50000	110	—	1200 × 82 × 68
DP 1200 32W 840 IP65 GY	**7216219**	4058075**541108**	2 × 36 W FL	32	4400	135	4000	50000	110	—	1200 × 82 × 68
DP 1200 32W 865 IP65 GY	–	4058075**541122**	2 × 36 W FL	32	4400	135	6500	50000	110	—	1200 × 82 × 68
DP 1500 26W 840 IP65 GY	**7216220**	4058075**541146**	1 × 58 W FL	26	3500	135	4000	50000	110	—	1500 × 82 × 68
DP 1500 26W 865 IP65 GY	–	4058075**541160**	1 × 58 W FL	26	3500	115	6500	50000	110	—	1500 × 82 × 68
DP 1500 46W 830 IP65 GY	–	4058075**541184**	2 × 58 W FL	46	5750	125	3000	50000	110	—	1500 × 82 × 68
DP 1500 46W 840 IP65 GY	**7216221**	4058075**541207**	2 × 58 W FL	46	6400	135	4000	50000	110	—	1500 × 82 × 68
DP 1500 46W 865 IP65 GY	–	4058075**541221**	2 × 58 W FL	46	6400	135	6500	50000	110	—	1500 × 82 × 68
DP 1500 58W 840 IP65 GY	**7216222**	4058075**541245**	2 × 70 W FL	58	8000	135	4000	50000	110	—	1500 × 82 × 68
DP 1500 58W 865 IP65 GY	–	4058075**541269**	2 × 70 W FL	58	8000	135	6500	50000	110	—	1500 × 82 × 68
DP 1500 81W 840 IP65 GY	**7216223**	4058075**541283**	2 × 80 W FL	81	11000	135	4000	50000	110	—	1500 × 82 × 68
DP 1500 81W 865 IP65 GY	–	4058075**541306**	2 × 80 W FL	81	11000	135	6500	50000	110	—	1500 × 82 × 68
DP DALI 1200 18W 840 IP65 GY	**7216226**	4058075**541641**	1 × 36 W FL	18	2400	135	4000	50000	110	DALI-2	1200 × 82 × 68
DP DALI 1200 18W 865 IP65 GY	–	4058075**541665**	1 × 36 W FL	18	2400	135	6500	50000	110	DALI-2	1200 × 82 × 68
DP DALI 1200 32W 830 IP65 GY	–	4058075**541689**	2 × 36 W FL	32	4000	125	3000	50000	110	DALI-2	1200 × 82 × 68
DP DALI 1200 32W 840 IP65 GY	**7216227**	4058075**541702**	2 × 36 W FL	32	4400	135	4000	50000	110	DALI-2	1200 × 82 × 68
DP DALI 1200 32W 865 IP65 GY	–	4058075**541726**	1 × 36 W FL	32	4000	125	6500	50000	110	DALI-2	1200 × 82 × 68
DP DALI 1500 26W 840 IP65 GY	**7216228**	4058075**541740**	1 × 58 W FL	26	3500	135	4000	50000	110	DALI-2	1500 × 82 × 68
DP DALI 1500 26W 865 IP65 GY	–	4058075**541764**	1 × 58 W FL	26	3500	135	6500	50000	110	DALI-2	1500 × 82 × 68
DP DALI 1500 46W 830 IP65 GY	–	4058075**541788**	2 × 58 W FL	46	5750	125	3000	50000	110	DALI-2	1500 × 82 × 68
DP DALI 1500 46W 840 IP65 GY	**7216229**	4058075**541801**	2 × 58 W FL	46	6400	135	4000	50000	110	DALI-2	1500 × 82 × 68
DP DALI 1500 46W 865 IP65 GY	–	4058075**541825**	2 × 58 W FL	46	6400	135	6500	50000	110	DALI-2	1500 × 82 × 68
DP DALI 1500 58W 840 IP65 GY	**7216230**	4058075**541849**	2 × 70 W FL	58	8000	135	4000	50000	110	DALI-2	1500 × 82 × 68
DP DALI 1500 58W 865 IP65 GY	–	4058075**541863**	2 × 70 W FL	58	8000	135	6500	50000	110	DALI-2	1500 × 82 × 68

DAMP PROOF 5X THROUGHWIRING

Fuktsäkra armaturer, klassisk form med 5 × 2,5 mm² genomgående kabel

PERFOR-MANCE CLASS | [1] | [1] | D | FLIMMER VÄRDE <10% | Ra >80 | IP65 | IK08 | LEDVANCE 5 års garanti [2]

Produktnamn	E-nummer	EAN (GTIN)	Ersättning för	W	lm	lm/W	K	L80 [3]	∠°	L × B × H [mm] Ø × H [mm]
DP 5TH 1200 32W 840 IP65 GY	**7216224**	4058075**541924**	2 × 36 W FL	32	4400	135	4000	50000	110	1200 × 82 × 68
DP 5TH 1500 46W 840 IP65 GY	**7216225**	4058075**541948**	2 × 58 W FL	46	6400	135	4000	50000	110	1500 × 82 × 68

[1] De fuktsäkra armaturerna är certifierade enligt följande: Tänd/släck, DALI och genomkopplingsversioner: TÜV Süd och ENEC,Nödljusversioner: CE.
[2] Gå till www.ledvance.se/garanti för detaljerade garantivillkor
[3] t[h]: L70 / B50 @ 25 °C (T_a) / t[h]: L80 / B10 @ 25 °C (T_a)

DAMP PROOF EMERGENCY

Fuktsäkra armaturer med integrerad nödljusfunktion

PERFOR-MANCE CLASS

D | FLIMMER VÄRDE <10% | Ra >80 | IP65 | IK08 | LEDVANCE 3 års garanti [1]

Produktnamn	E-nummer	EAN (GTIN)	Ersättning för	W	lm	lm/W	K	L80 [2]	°	L × B × H [mm] Ø × H [mm]
DP EM 1200 18W 840 IP65 GY	**7216232**	4058075**541320**	1 × 36 W FL	18	2400	135	4000	50000	110	1200 × 82 × 68
DP EM 1200 18W 865 IP65 GY	–	4058075**541344**	1 × 36 W FL	18	2400	135	6500	50000	110	1200 × 82 × 68
DP EM 1200 32W 830 IP65 GY	–	4058075**541368**	2 × 36 W FL	32	4000	125	3000	50000	110	1200 × 82 × 68
DP EM 1200 32W 840 IP65 GY	**7216233**	4058075**541382**	2 × 36 W FL	32	4400	135	4000	50000	110	1200 × 82 × 68
DP EM 1200 32W 865 IP65 GY	–	4058075**541405**	2 × 36 W FL	32	4400	125	6500	50000	110	1200 × 82 × 68
DP EM 1500 26W 840 IP65 GY	**7216234**	4058075**541429**	1 × 58 W FL	26	3500	150	4000	50000	110	1500 × 82 × 68
DP EM 1500 26W 865 IP65 GY	–	4058075**541443**	1 × 58 W FL	26	3500	135	6500	50000	110	1500 × 82 × 68
DP EM 1500 46W 830 IP65 GY	–	4058075**541467**	2 × 58 W FL	46	5750	125	3000	50000	110	1500 × 82 × 68
DP EM 1500 46W 840 IP65 GY	**7216235**	4058075**541481**	2 × 58 W FL	46	6400	135	4000	50000	110	1500 × 82 × 68
DP EM 1500 46W 865 IP65 GY	–	4058075**541504**	2 × 58 W FL	46	6400	135	6500	50000	110	1500 × 82 × 68
DP EM 1500 58W 840 IP65 GY	**7216236**	4058075**541528**	2 × 70 W FL	58	8000	135	4000	50000	110	1500 × 82 × 68
DP EM 1500 58W 865 IP65 GY	–	4058075**541542**	2 × 70 W FL	58	8000	135	6500	50000	110	1500 × 82 × 68
DP EM 1500 81W 840 IP65 GY	**7216237**	4058075**541566**	2 × 80 W FL	81	11000	135	4000	50000	110	1500 × 82 × 68
DP EM 1500 81W 865 IP65 GY	–	4058075**541580**	2 × 80 W FL	81	11000	135	6500	50000	110	1500 × 82 × 68

NÖDBELYSNINGSEGENSKAPER

Produktnamn	Batteritid under nöddrift	Typ av testfunktion	Typ av nöddrift	Ljusflöde i nöddrift	Typ av batteri
DP EM 1200 18W 840 IP65 GY	3 timmar	Automatisk	Permanent-/beredskapsdrift	500 lm	LiFePO4
DP EM 1200 18W 865 IP65 GY	3 timmar	Automatisk	Permanent-/beredskapsdrift	500 lm	LiFePO4
DP EM 1200 32W 830 IP65 GY	3 timmar	Automatisk	Permanent-/beredskapsdrift	500 lm	LiFePO4
DP EM 1200 32W 840 IP65 GY	3 timmar	Automatisk	Permanent-/beredskapsdrift	500 lm	LiFePO4
DP EM 1200 32W 865 IP65 GY	3 timmar	Automatisk	Permanent-/beredskapsdrift	500 lm	LiFePO4
DP EM 1500 26W 840 IP65 GY	3 timmar	Automatisk	Permanent-/beredskapsdrift	500 lm	LiFePO4
DP EM 1500 26W 865 IP65 GY	3 timmar	Automatisk	Permanent-/beredskapsdrift	500 lm	LiFePO4
DP EM 1500 46W 830 IP65 GY	3 timmar	Automatisk	Permanent-/beredskapsdrift	500 lm	LiFePO4
DP EM 1500 46W 840 IP65 GY	3 timmar	Automatisk	Permanent-/beredskapsdrift	500 lm	LiFePO4
DP EM 1500 46W 865 IP65 GY	3 timmar	Automatisk	Permanent-/beredskapsdrift	500 lm	LiFePO4
DP EM 1500 58W 840 IP65 GY	3 timmar	Automatisk	Permanent-/beredskapsdrift	500 lm	LiFePO4
DP EM 1500 58W 865 IP65 GY	3 timmar	Automatisk	Permanent-/beredskapsdrift	500 lm	LiFePO4
DP EM 1500 81W 840 IP65 GY	3 timmar	Automatisk	Permanent-/beredskapsdrift	500 lm	LiFePO4
DP EM 1500 81W 865 IP65 GY	3 timmar	Automatisk	Permanent-/beredskapsdrift	500 lm	LiFePO4

[1] Gå till www.ledvance.se/garanti för detaljerade garantivillkor
[2] t[h]: L70 / B50 @ 25 °C (T_a) / t[h]: L80 / B10 @ 25 °C (T_a)

DAMP PROOF SENSOR

Fuktsäkra armaturer, klassisk design med högfrekvenssensor

PRODUKTEGENSKAPER

- Högfrekvenssensor för dagsljus- och rörelsedetektering
- Sensor med Maste-Slave och Master-Master funktionalitet
- Hög effektivitet: upp till 139 lm/W
- Spridningsvinkel: 170 °

PRODUKTFÖRDELAR

- Installation av flera sensorkopplade armaturer möjlig tack vare Master-Slave och Master-Master-funktionalitet
- Flera justeringar av sensorområdet, dagsljusdetektering och hålltid
- Lågt flimmer ≤ 10%
- Enkel installation, inga verktyg krävs för anslutning
- 5 års garanti

APPLIKATIONSOMRÅDEN

- Idealisk för industriella utrymmen och lagerutrymmen
- Parkeringsplatser och tunnlar
- Garage
- Verkstäder, löpande band

TILLBEHÖR

- Monteringsfästen, stöldskydd, linfäste, extra förskruvning ingår

YTTERLIGARE PRODUKTINFORMATION

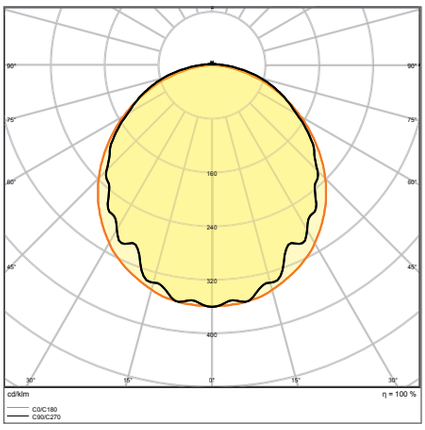

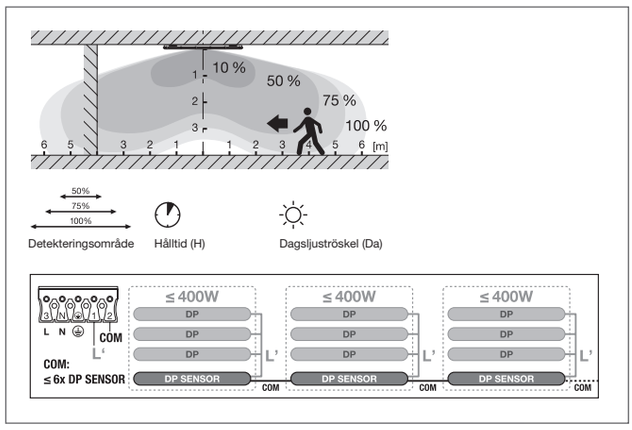

DP S 1200 32W 840 IP65 GY

Bilderna i katalogen är endast i illustrationssyfte. För information om storlek och färg, se produkttabellen.

DAMP PROOF SENSOR

Fuktsäkra armaturer, klassisk design med högfrekvenssensor

PERFOR-MANCE CLASS | EN EC | TÜV SÜD | D | FLIMMER VÄRDE <10% | Ra >80 | IP65 | IK08 | LEDVANCE 5 års garanti [1]

Produktnamn	E-nummer	EAN (GTIN)	Ersättning för	W	lm	lm/W	K	L80 [2]	∠°	L × B × H [mm] Ø × H [mm]
DP S 1200 32W 840 IP65 GY	**7216704**	4058075**541962**	2 × 36 W FL	32	4 400	138	4 000	50000	110	1 200 × 82 × 68
DP S 1500 46W 840 IP65 GY	**7216705**	4058075**541986**	2 × 58 W FL	46	6 400	139	4 000	50000	110	1 500 × 82 × 68
DP S 1500 58W 840 IP65 GY	**7216706**	4058075**542006**	2 × 70 W FL	58	8 000	138	4 000	50000	110	1 500 × 82 × 68

SENSOREGENSKAPER

Produktnamn	Typ av sensor	Sensor Teknologi	Detekteringströskel av dagsljussensor	Detekteringsområde av rörelsesensor	Sensor detekteringsvinkel	Hålltid
DP S 1200 32W 840 IP65 GY	Rörelse/Ljus	Mikrovåg	2…50 lx	6…14 m	110°	5 s...15 min
DP S 1500 46W 840 IP65 GY	Rörelse/Ljus	Mikrovåg	2…50 lx	6…14 m	110°	5 s...15 min
DP S 1500 58W 840 IP65 GY	Rörelse/Ljus	Mikrovåg	2…50 lx	6…14 m	110°	5 s...15 min

[1] Gå till www.ledvance.se/garanti för detaljerade garantivillkor
[2] t[h]: L70 / B50 @ 25 °C (T_a) / t[h]: L80 / B10 @ 25 °C (T_a)

DAMP PROOF SPECIAL GEN 2

Damp Proof- armatur med extra hög IP-klass, ammoniakresistent samt för utomhusapplikationer

PRODUKTEGENSKAPER

- Förseglat armaturhus i PMMA
- Ammoniakresistent
- Kapslingsklass: IP67 (DIN EN 60529), IP69K (ISO 20653:2013)
- Genomgående kabel redan installerad i armaturen

PRODUKTFÖRDELAR

- Helt förseglad för användning i jordbruks-applikationer
- Kan även användas utomhus
- Via det vridbara fästet kan armaturen fix-eras i valfritt läge för optimal riktning av ljuset
- Enkel installation med fritt justerbara monsteringsfästen på armaturen
- 5 års garanti

APPLIKATIONSOMRÅDEN

- Livsmedelsindustrin
- Parkeringsplatser och tunnlar
- Garage
- Verkstäder, löpande band

YTTERLIGARE PRODUKTINFORMATION

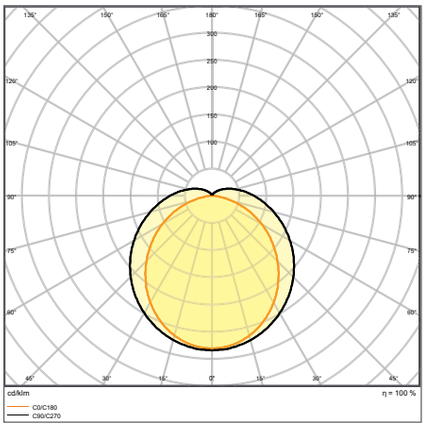

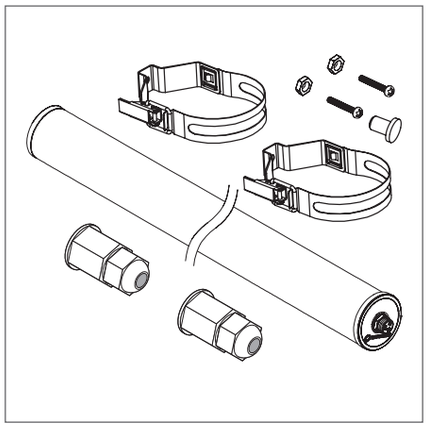

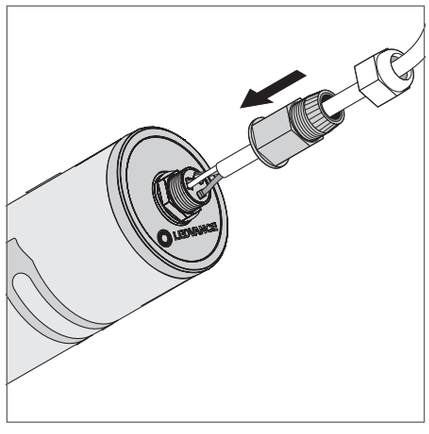

DP SPECIAL 1500 50 W 4000 K WT IP67

Bilderna i katalogen är endast i illustrationssyfte. För information om storlek och färg, se produkttabellen.

DAMP PROOF SPECIAL GEN 2

Damp Proof- armatur med extra hög IP-klass, ammoniakresistent samt för utomhusapplikationer

PERFOR-MANCE CLASS | DALI VERSIONER | D | FLIMMER VÄRDE ≤ 5% | Ra ≥80 | IP67 | IK06 | LEDVANCE 5 års garanti [1]

Produktnamn	E-nummer	EAN (GTIN)	Ersättning för	W	lm	lm/W	K	L80 [2]	∠°	L × B × H [mm] Ø × H [mm]
DP SPECIAL 1200 22 W 4000 K WT IP67	**7215828**	4058075**452114**	2 × 58 W FL	22	2800	130	4000	50000	120	1200 × 82
DP SPECIAL 1200 42 W 4000 K WT IP67	**7215829**	4058075**452152**	2 × 58 W FL	42	5500	130	4000	50000	120	1200 × 82
DP SPECIAL 1500 30 W 4000 K WT IP67	**7215830**	4058075**452138**	2 × 58 W FL	30	3900	130	4000	50000	120	1500 × 82
DP SPECIAL 1500 50 W 4000 K WT IP67	**7215831**	4058075**452176**	2 × 58 W FL	50	6500	130	4000	50000	120	1500 × 82

[1] Gå till www.ledvance.se/garanti för detaljerade garantivillkor
[2] t[h]: L70 / B50 @ 25 °C (T_a) / t[h]: L80 / B10 @ 25 °C (T_a)

DAMP PROOF HOUSING

Damp Proof armaturhus för T8 LED-lysrör

PRODUKTEGENSKAPER

- Armaturhus av robust polykarbonat (PC)
- Lämplig för SubstiTUBE EM/UN och SubstiTUBE Connected
- Armaturhus, finns för 1 eller 2 T8 LED-lysrör
- Typ av skydd: IP65
- Slagtålighet: IK08

PRODUKTFÖRDELAR

- Hållbar lösning tack vare utbytbara ljuskällor
- Förkopplad för enkel installation av LED-lysrör för nätspänning
- Robust armaturhus
- SNABBT OCH ENKELT installation
- 5 års garanti

TILLBEHÖR

- Alla nödvändiga tillbehör ingår

DAMP PROOF HOUSING

Damp Proof armaturhus för T8 LED-lysrör

PERFOR-MANCE CLASS

IP65 IK08 LEDVANCE 5 års garanti [1]

Produktnamn	E-nummer	EAN (GTIN)		L × B × H [mm] Ø × H [mm]
DP HOUSING 600 1x LED-lysrör IP65	**7215001**	4058075**312395**	105	651 × 64 × 75
DP HOUSING 600 2x LED-lysrör IP65	**7215002**	4058075**312418**	105	651 × 103 × 75
DP HOUSING 1200 1x LED-lysrör IP65	**7215003**	4058075**312432**	105	1261 × 64 × 75
DP HOUSING 1200 2x LED-lysrör IP65	**7215004**	4058075**312456**	105	1261 × 103 × 75
DP HOUSING 1500 1x LED-lysrör IP65	**7215005**	4058075**312470**	105	1561 × 64 × 75
DP HOUSING 1500 2x LED-lysrör IP65	**7215006**	4058075**312494**	105	1561 × 103 × 75

[1] Gå till www.ledvance.se/garanti för detaljerade garantivillkor
Bilderna i katalogen är endast i illustrationssyfte. För information om storlek och färg, se produkttabellen.

DAMP PROOF HOUSING TILLBEHÖR

Genomkopplingskit till DAMP PROOF GEN 2

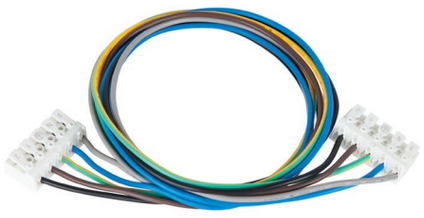

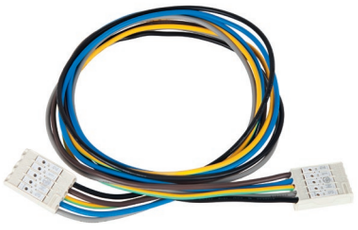

PRODUKTEGENSKAPER

- Genomkopplingskit med verktygslösa anslutningar

PRODUKTFÖRDELAR

- Enkel installation och elektrisk anslutning tack vare snabbkoppling

TILLBEHÖR

- 5x2,5 mm² kablar med verktygslös anslutning, kabelgenomföring och kabelhållare
- Alla nödvändiga tillbehör ingår

YTTERLIGARE PRODUKTINFORMATION

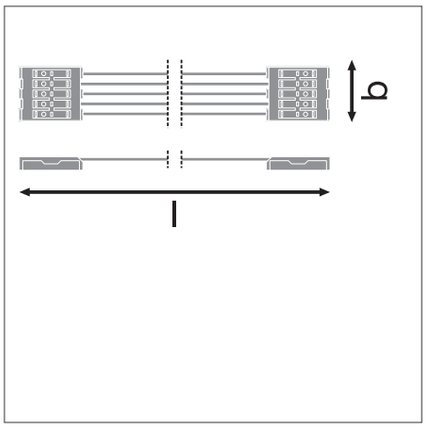

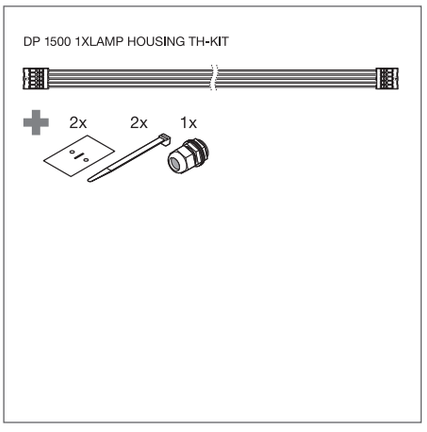

DAMP PROOF HOUSING TILLBEHÖR

Genomkopplingskit till DAMP PROOF GEN 2

LEDVANCE 5 års garanti [1]

Produktnamn	E-nummer	EAN (GTIN)	L × B × H [mm] Ø × H [mm]	MATERIAL	FÄRG
DP 1200 1XLAMP HOUSING TH-KIT 5X2.5LEDV	**7218240**	4058075**695078**	1150 × 27 × 16	Polykarbonat (PC)	Flerfärgad
DP 1500 1XLAMP HOUSING TH-KIT 5X2.5LEDV	**7218241**	4058075**695092**	1450 × 27 × 16	Polykarbonat (PC)	Flerfärgad
DP 1200 2XLAMP HOUSING TH-KIT 5X2.5LEDV	**7218242**	4058075**695115**	1150 × 50 × 23	Polykarbonat (PC)	Flerfärgad
DP 1500 2XLAMP HOUSING TH-KIT 5X2.5LEDV	**7218243**	4058075**695139**	1450 × 50 × 23	Polykarbonat (PC)	Flerfärgad

[1] Gå till www.ledvance.se/garanti för detaljerade garantivillkor
Bilderna i katalogen är endast i illustrationssyfte. För information om storlek och färg, se produkttabellen.

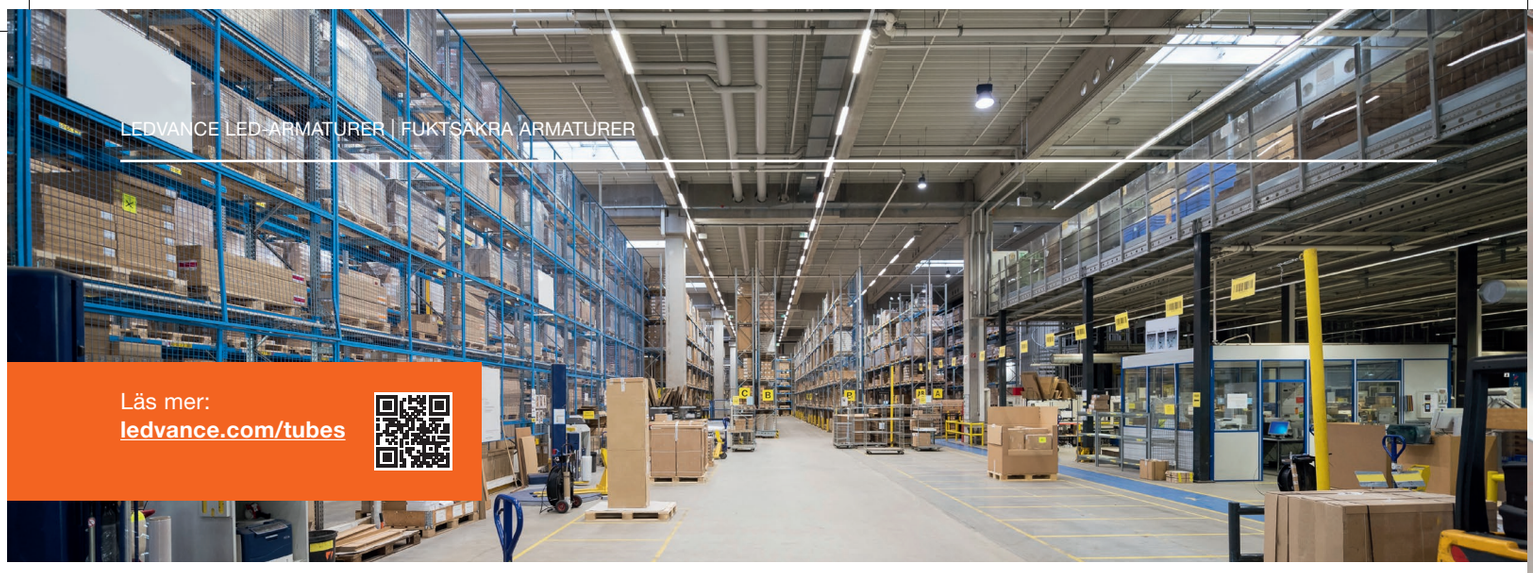

Läs mer:
ledvance.com/tubes

DREAM TEAM FÖR LAGER OCH PARKERINGAR

LEDVANCE DAMP PROOF HOUSING är en funktionell och robust armatur som är idealisk för lager- och parkeringsapplikationer med takhöjder på upp till 4 m. Men det blir ännu bättre. I kombination med OSRAM SubstiTUBE T8 CONNECTED LED-lysrör och LEDVANCE CONNECTED SENSOR ST8 LOW BAY kan du skapa ett intelligent belysningssystem på nolltid.

Med hjälp av Zigbee 3.0 trådlös standard styr rörelsesensorn de anslutna LED-lysrören utan ledningar. Resultatet: ljus på rätt plats vid rätt tidpunkt och avsevärt minskad energiförbrukning.

OSRAM SubstiTUBE T8 EM CONNECTED

4058075187634 EAN (GTIN) för armaturer med konventionella drivdon

Light on demand: intelligent styrning via en sensor minskar energiförbrukningen.

- Kommunikation via Zigbee 3.0
- Lågt flimmer enligt EU 2019/2020
- (WSVM ≤ 0,4; P_{st}LM ≤ 1)
- Glasrör med splitterskydd
- Endast i kombination med LEDVANCE CONNECTED SENSOR ST8 LOW BAY (4058075232969 EAN (GTIN): Installationshöjd: upp till 4 m

EN STARK KOMBINATION, T EX. FÖR STORA INOMHUSPARKERINGAR:

OSRAM SUBSTITUBE T8 CONNECTED AVANCED ULTRA OUTPUT
LED-lysrör, installerat i det robusta DAMP PROOF HOUSING (IP65), ansluts trådlöst till **LEDVANCE CONNECTED SENSOR ST8 LOW BAY** via Zigbee. Tvåstegs ljusreglering (0 % ⇆ 100 % och 20 % ⇆ 100 %) ökar effektiviteten ytterligare.

ENERGIBESPARING

Belysningsteknik	Ljusflöde	Antal armaturer	Armatureffekt inkl. förluster	Total effekt	Energiförbrukning per år	Energisparande vs gammalt system
SUBSTITUBE CONNECTED ADVANCED ULTRA OUTPUT ST8AU-CO N 24 W/4000K 1500 mm	3 600 lm	50	24 W	1 200 W	4 992 kWh	66%
Konventionell: fuktsäker armatur T8 1 × 58 W	3 454 lm	50	70 W	3 500 W	14 560 kWh	

DRIFTSDATA: Drift per år (dagar): 260 · Drift per dag (timmar): 16 · Beräknade aktiva tider per dag (timmar): 8

Detta energiförbrukningsvärde avser LED-belysningslösningen utan ljusstyrningssystem och tar inte hänsyn till några ljusscener eller deras ljusregleringslägen.
* Antagna besparingar genom LMS i förhållande till det nya systemet med lysdioder: 40 %; baserat på följande antaganden: Rörelsedetektor med komfortdimning 40 %. Under drifttider kommer belysningssystemet endast att dimmas ner till 20 %. Detta är bekvämare för användarna eftersom de inte behöver gå in i utrymmet i totalt mörker. De antaganden som gjorts för LMS-besparingsberäkningarna är ungefärliga och bygger på praktisk erfarenhet från belysningsbranschen. Energibesparingar genom LMS behöver alltid beräknas utifrån det specifika projektet

DAMP PROOF SLIM VALUE

Damp Proof-armatur med smalt hölje

PRODUKTEGENSKAPER

- Armaturhus i polykarbonat med monteringsfästen i rostfritt stål och upphängning och stöldskyddssats
- Typ av skydd: IP65
- Bred spridningsvinkel: 120°
- Hög effektivitet: upp till 110 lm/W

PRODUKTFÖRDELAR

- Homogen ljuskvalitet med bred spridningsvinkel
- Enkel installation med fritt justerbara monteringsfästen på armaturen
- Enkel åtkomst till anslutningarna tack vare ändlock med clips
- Elegant, slimmad design
- Verktygslös anslutning tack vare snabbkoppling

APPLIKATIONSOMRÅDEN

- Idealisk för industriella utrymmen och lagerutrymmen
- Parkeringsplatser och tunnlar
- Garage
- Verkstäder, löpande band

TILLBEHÖR

- Klämmor i rostfritt stål med säkerhetsskruvar ingår
- Monteringstillbehör ingår (pendelsats, stöldskyddssats)

YTTERLIGARE PRODUKTINFORMATION

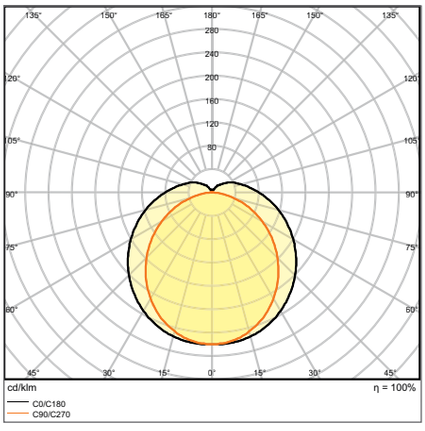

DP SLIM VALUE 1500 50 W 4000 K IP65 GY

Bilderna i katalogen är endast i illustrationssyfte. För information om storlek och färg, se produkttabellen.

DAMP PROOF SLIM VALUE

Damp Proof-armatur med smalt hölje

VALUE CLASS

D | Ra >80 | IP65 | IK08 | LEDVANCE 3 års garanti [1]

Produktnamn	E-nummer	EAN (GTIN)	Ersättning för	W	lm	lm/W	K	L80 [2]	∠°	L × B × H [mm] Ø × H [mm]
DP SLIM VALUE 1200 36 W 4000 K IP65 GY	**7214024**	4058075**066458**	2 × 36 W FL	36	4000	110	4000	27000	120	1200 × 35 × 48
DP SLIM VALUE 1200 36 W 6500 K IP65 GY	**7214025**	4058075**066472**	2 × 36 W FL	36	4000	110	6500	27000	120	1200 × 35 × 48
DP SLIM VÄRDE 1500 50 W 4000 K IP65 GY	**7214026**	4058075**066496**	2 × 58 W FL	50	5500	110	4000	27000	120	1500 × 35 × 48
DP SLIM VALUE 1500 50 W 6500 K IP65 GY	**7214027**	4058075**066519**	2 × 58 W FL	50	5500	110	6500	27000	120	1500 × 35 × 48

[1] Gå till www.ledvance.se/garanti för detaljerade garantivillkor
[2] t[h]: L70 / B50 @ 25 °C (T_a) / t[h]: L80 / B10 @ 25 °C (T_a)

DAMP PROOF VALUE

Fuktsäker armatur, klassisk design

PRODUKTEGENSKAPER

- Hög effektivitet: upp till 120 lm/W
- Typ av skydd: IP65
- Spridningsvinkel: 115 °
- Genomkoppling möjlig
- Stomme i polykarbonat

PRODUKTFÖRDELAR

- Jämnt fördelat ljus
- Energibesparingar på upp till 60% (jämfört med lysrörsarmaturer)
- Enkel installation, inga verktyg krävs för anslutning
- 3 års garanti

APPLIKATIONSOMRÅDEN

- Idealisk för industriella utrymmen och lagerutrymmen
- Parkeringsplatser och tunnlar
- Garage
- Verkstäder, löpande band

TILLBEHÖR

- Klämmor i rostfritt stål med säkerhetsskruvar ingår
- Monteringstillbehör ingår (pendelsats, stöldskyddssats)

YTTERLIGARE PRODUKTINFORMATION

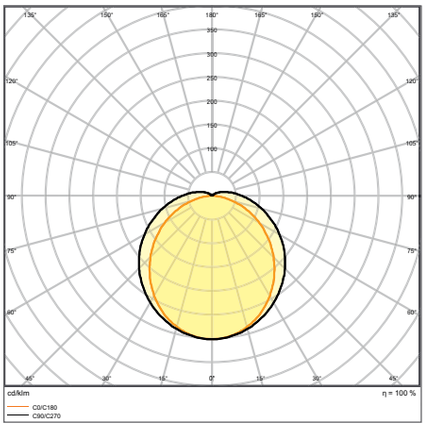

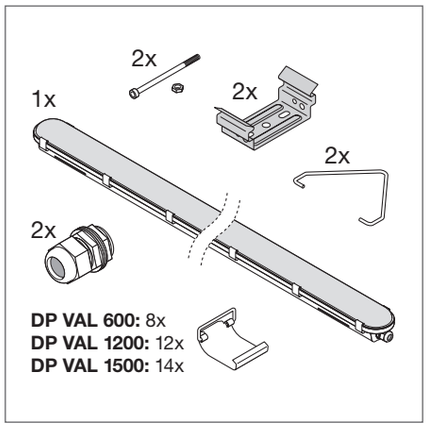

DP VAL 1800 70 W 4000 K IP65

Bilderna i katalogen är endast i illustrationssyfte. För information om storlek och färg, se produkttabellen.

DAMP PROOF VALUE

Damp Proof-armaturer

VALUE CLASS

Produktnamn	E-nummer	EAN (GTIN)	Ersättning för	W	lm	lm/W	K	L70 [2]	∠°	L × B × H [mm] Ø × H [mm]
DP VAL 600 9 W 4000 K IP65	**7214995**	4058075**300705**	1 × 18 W FL	9	1080	120	4000	50000	115	600 × 77 × 66
DP VAL 600 18 W 4000 K IP65	**7214996**	4058075**300743**	2 × 18 W FL	18	2160	120	4000	50000	115	600 × 77 × 66
DP VAL 1200 20 W 4000 K IP65	**7214997**	4058075**300781**	1 × 36 W FL	20	2400	120	4000	50000	115	1200 × 77 × 66
DP VAL 1200 40 W 4000 K IP65	**7214998**	4058075**300828**	2 × 36 W FL	40	4800	120	4000	50000	115	1200 × 77 × 66
DP VAL 1500 25 W 4000 K IP65	**7214999**	4058075**300866**	1 × 58 W FL	25	3000	120	4000	50000	115	1500 × 77 × 66
DP VAL 1500 50 W 4000 K IP65	**7215000**	4058075**300903**	2 × 58 W FL	50	6000	120	4000	50000	115	1500 × 77 × 66
DP VAL 1800 34 W 4000 K IP65	**7218236**	4058075**300941**	1 × 70 W FL	34	3700	110	4000	30000	115	1800 × 96 × 83
DP VAL 1800 70 W 4000 K IP65	**7218237**	4058075**300989**	2 × 70 W FL	70	7500	105	4000	30000	115	1800 × 96 × 83

[1] Gå till www.ledvance.se/garanti för detaljerade garantivillkor
[2] t[h]: L70 / B50 @ 25 °C (T_a) / t[h]: L80 / B10 @ 25 °C (T_a)

HIGH BAY-ARMATURER

HÖG EFFEKTIVITET OCH OPTIMAL LJUSKVALITET

HIGH BAY GEN 4

PERFOR-MANCE CLASS

Sida 164

NY HIGH BAY-GENERATION MED HÖG EFFEKTIVITET
- Lämplig för industriell användning på grund av brett temperaturområde och lång livslängd
- Energibesparingar på upp till 64 % jämfört med traditionella high bay-armaturer
- Lämplig för användning i dammiga och fuktiga miljöer tack vare hög IP-klassning

HIGH BAY GEN 4-SENSOR

PERFOR-MANCE CLASS

Sida 165

MYCKET INTELLIGENT OCH EFFEKTIV
- Flera justeringar av sensor med korridorfunktionalitet
- Energibesparingar på upp till 64 % jämfört med traditionella high bay-armaturer
- Lämplig för användning i dammiga och fuktiga miljöer tack vare hög IP-klassning

LEDVANCE HIGH BAY GEN 3 DALI

PERFOR-MANCE CLASS

Sida 166

FÖR HÖGA BELYSNINGSKRAV
- LED-armaturer för höglager med DALI
- Olika versioner för takhöjder från 6 m till 14 m
- Lågt flimmer tack vare speciellt elektroniskt drivdon

HIGH BAY TILLBEHÖR

Sida 168
HIGH BAY REFLEKTOR
HIGH BAY REFRAKTOR
HIGH BAY BYGEL
HIGH BAY FJÄRRKONTROLL

TILLBEHÖR FÖR OPTIMAL LJUSKVALITET
- Högkvalitativ aluminiumreflektor eller polykarbonatrefraktor för optimering av UGR och ljusspridning
- Monteringsbygel i stål, med enormt justeringsområde på +/- 90
- Fjärrkontroll för konfiguration av sensorn

HIGH BAY COMPACT

VALUE CLASS

Sida 170

BRA BELYSNING FÖR VARDAGLIGA APPLIKATIONER
- Modern slimmad design med optimerad vikt och storlek
- Energibesparingar på upp till 64 % jämfört med traditionella high bay-armaturer

HIGH BAY COMPACT TILLBEHÖR

Sida 172
HIGH BAY KOMPAKT REFLEKTOR
HIGH BAY COMPACT BYGEL

TILLBEHÖR FÖR OPTIMAL LJUSKVALITET
- Högkvalitativ aluminiumreflektor för optimerad ljusspridning och reduktion av bländning
- Monteringsbygel i stål, med brett inställningsområde på +/- 60°

HIGH BAY GEN 4 SENSOR EFFEKTIVT LJUS FÖR HÖGA TAKHÖJDER

Den nya sensorversionen av HIGH BAY GEN 4 gör att du kan implementera intelligent belysning även i lager, industrianläggningar och logistikcentra med takhöjder på upp till cirka 12 meter med minimal ansträngning. Snabbt och bekvämt: konfigurering via fjärrkontroll.

ENKEL GRUNDKONFIGURATION DIREKT PÅ SENSORN

BRYTARE 1: DETEKTERINGSOMRÅDE
I detta område känner RF-sensorn av rörelse.

BRYTARE 2 OCH 3: HÅLLTID
Under denna tid är ljuset fortfarande på till 100 % efter att rörliga föremål har lämnat detektionsområdet.

BRYTARE 4: DAGSLJUSTRÖSKEL
Här kan du definiera sensorns beroende av dagsljus. När dagsljusfunktionen är aktiverad reagerar inte rörelsesensorn förrän den omgivande ljusstyrkan är under 100 lux. När den är avaktiverad reagerar sensorn alltid på rörelse.

BRYTARE 5 OCH 6: LJUSREGLERINGSNIVÅ
Armaturen justerar till denna definierade ljusstyrka under standby efter att den inställda hålltiden har passerat.

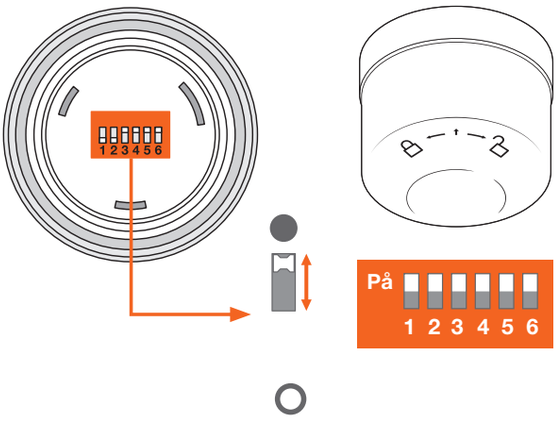

DETEKTERINGS OMRÅDE

1	
●	100 %
○	5 %

HÅLLTID

2	3	
●	●	30 s
●	○	1 min
○	●	5 min
○	○	10 min

DAGSLJUS-SENSOR

4	
●	Inaktivera
○	500 lux

LJUSREGLRINGS-NIVÅ

5	6	
●	●	Av
○	●	10 %
●	○	30 %

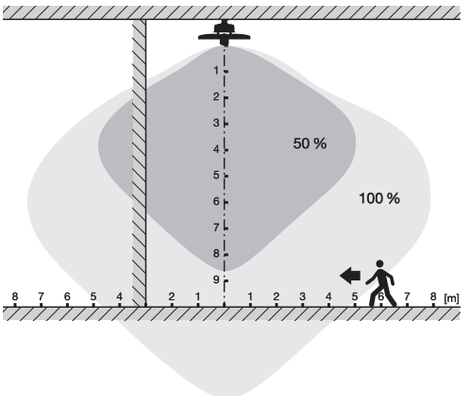

KOSTNADSEFFEKTIVA TACK VARE INTELLIGENT KORRIDORSFUNKTION

Överallt där 24-timmars belysning krävs hjälper korridorfunktionen till att effektivt ge det nödvändiga ljuset.

Belysningen kan aktiveras beroende på närvaro och vid behov vid dagsljus för att passa individuella behov. Om den inte upptäcker närvaro kommer den att dimma till inställd nivå eller stängas av helt under en viss tid.

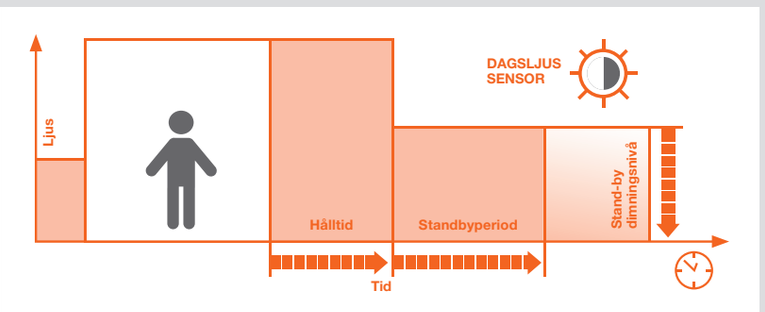

HIGH BAY GEN 4

High-bay armaturer upp till 150 lm/W och lågt UGR

1

2

2

PRODUKTEGENSKAPER

- Högfrekvenssensor för dagsljus- och rörelsedetektering
- Olika ljusflöde och spridningsvinkel för monteringshöjder på ~6 m till 14 m i 4 000 K och 6 500 K eller ~6 m till 10 m i 4 000 K för sensorversion

PRODUKTFÖRDELAR

- Högt ljusutbyte
- Energibesparingar på upp till 64 % jämfört med traditionella high bay-armaturer
- 5 års garanti
- Lämplig för användning i dammiga och fuktiga miljöer tack vare hög IP-klassning
- Flera justeringar av sensorområde, dagsljusdetektering och hålltid på sensorversion

APPLIKATIONSOMRÅDEN

- Ersättning för High Bay-armaturer med kvicksilver- eller metallhalogenljuskällor
- Lager
- Logistikhallar
- Industri
- Höga takhöjder (t.ex i köpcenter, flygplatser,
affärsbyggnader, lobbyer)

TILLBEHÖR

- Monteringsbygel, reflektorer och refraktorer finns att beställa separat. Till High Bay Sensor medföljer det monteringsbygel.
- Monteringskrok medföljer

YTTERLIGARE PRODUKTINFORMATION

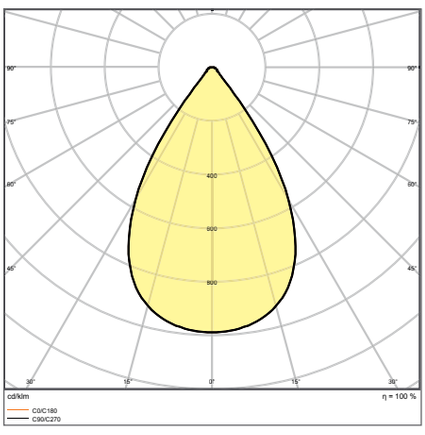

HB P 87W 840 70DEG IP65

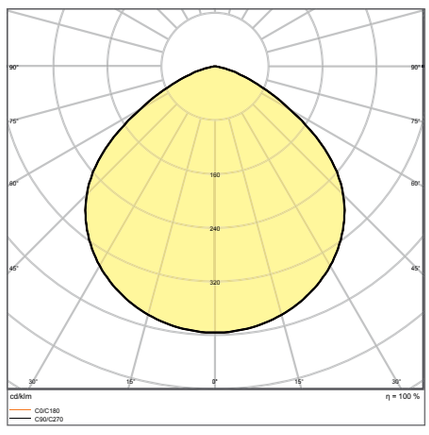

HB P 87W 840 110DEG IP65

Bilderna i katalogen är endast i illustrationssyfte. För information om storlek och färg, se produkttabellen.

HIGH BAY GEN 4

High-bay armaturer upp till 150 lm/W och lågt UGR

PERFOR-MANCE CLASS | D | FLIMMER VÄRDE <5% | Ra ≥80 | IP65 | IK08 | LEDVANCE 5 års garanti [1]

	Produktnamn	E-nummer	EAN (GTIN)	Ersättning för	W	lm	lm/W	K	L80 [2]	°	L × B × H [mm] Ø × H [mm]	No.
	HB P 87W 840 70DEG IP65	**7216709**	4058075**692787**	250 W HID	87	13000	150	4000	50000	70	280 × 155	1
	HB P 87W 840 110DEG IP65	**7216710**	4058075**692718**	250 W HID	87	13000	150	4000	50000	110	280 × 155	1
	HB P 87W 865 70DEG IP65	**7216711**	4058075**692855**	250 W HID	87	13000	150	6500	50000	70	280 × 155	1
	HB P 87W 865 110DEG IP65	**7216712**	4058075**692848**	250 W HID	87	13000	150	6500	50000	110	280 × 155	1
	HB P 147W 840 70DEG IP65	**7216713**	4058075**692800**	400 W HID	147	22000	150	4000	50000	70	321 × 152	1
	HB P 147W 840 110DEG IP65	**7216714**	4058075**692794**	400 W HID	147	22000	150	4000	50000	110	321 × 152	1
NY	HB P 147W 865 70DEG IP65	**7218238**	4058075**764248**	400W HID	147	22000	150	6500	50000	70	321 × 152	1
	HB P 147W 865 110DEG IP65	**7216715**	4058075**692862**	400 W HID	147	22000	150	6500	50000	110	321 × 152	1
	HB P 190W 840 70DEG IP65	**7216716**	4058075**692824**	500 W HID	190	27000	140	4000	50000	70	321 × 156	1
	HB P 190W 840 110DEG IP65	**7216717**	4058075**692817**	500 W HID	190	27000	140	4000	50000	110	321 × 156	1
	HB P 190W 865 70DEG IP65	**7216718**	4058075**692879**	500 W HID	190	27000	140	6500	50000	70	321 × 156	1
NY	HB P 190W 865 110DEG IP65	**7218239**	4058075**764255**	500W HID	190	27000	140	6500	50000	110	321 × 156	1
	HB P 210W 840 70DEG IP65	**7216719**	4058075**692831**	500 W HID	210	30000	140	4000	50000	70	321 × 156	1
	HB P 210W 865 70DEG IP65	**7216720**	4058075**692886**	500 W HID	210	30000	140	6500	50000	70	321 × 156	1

HIGH BAY SENSOR GEN 4

High-bay armaturer med IP65 och högfrekvenssensor

PERFOR-MANCE CLASS | D | Ra ≥80 | IP65 | IK08 | LEDVANCE 5 års garanti [1]

Produktnamn	E-nummer	EAN (GTIN)	Ersättning för	W	lm	lm/W	K	L80 [2]	°	L × B × H [mm] Ø × H [mm]	No.
HB SEN P 87W 840 110DEG IP65	**7216721**	4058075**603257**	250 W HID	87	13000	150	4000	50000	110	280 × 190	2
HB SEN P 147W 840 70DEG IP65	**7216723**	4058075**603271**	400 W HID	147	22000	150	4000	50000	70	321 × 188	2
HB SEN P 147W 840 110DEG IP65	**7216722**	4058075**603264**	400 W HID	147	22000	150	4000	50000	110	321 × 188	2
HB SEN P 190W 840 110DEG IP65	**7216724**	4058075**603288**	500 W HID	190	27000	140	4000	50000	110	321 × 192	2

SENSOREGENSKAPER

Produktnamn	Typ av sensor	Sensor Teknologi	Detektionströskel av dagsljussensor	Detektionsområde av rörelsesensor	Sensor detekteringsvinkel	Sensorstyrd kopplingstid
HB SEN P 87W 840 110DEG IP65	Rörelse/Ljus	Mikrovåg	10 lx	6…15 m	< 150°	30 s...10 min
HB SEN P 147W 840 70DEG IP65	Rörelse/Ljus	Mikrovåg	10 lx	6…15 m	< 150°	30 s...10 min
HB SEN P 147W 840 110DEG IP65	Rörelse/Ljus	Mikrovåg	10 lx	6…15 m	< 150°	30 s...10 min
HB SEN P 190W 840 110DEG IP65	Rörelse/Ljus	Mikrovåg	10 lx	6…15 m	< 150°	30 s...10 min

[1] Gå till www.ledvance.se/garanti för detaljerade garantivillkor
[2] t[h]: L70 / B50 @ 25 °C (T_a) / t[h]: L80 / B10 @ 25 °C (T_a)

LEDVANCE HIGH BAY GEN 3 DALI

LED-armaturer för höglager med DALI

PRODUKTEGENSKAPER

- Robust aluminiumhölje med 1,5 m anslutningskabel 3 × 1,5 mm², högkvalitativt täcklock i polykarbonat
- Omgivningstemperatur vid drift: -30…+50 °C
- Hög effektivitet: upp till 140 lm/W
- Inkluderar monteringskrok för pendlad installation. Ytmontering möjlig via separat bygel
- Kapslingsklass: IP65

PRODUKTFÖRDELAR

- Högt ljusutbyte
- Lämplig från 6 m till 14 m takhöjd
- Lågt flimmer tack vare speciellt elektroniskt drivdon
- D-märkt
- 5 års garanti

APPLIKATIONSOMRÅDEN

- Ersättning för High Bay-armaturer med kvicksilver- eller metallhalogenljuskällor
- Lager
- Logistikhallar
- Industri
- Höga takhöjder (t.ex i köpcenter, flygplatser, affärsbyggnader, lobbyer)

TILLBEHÖR

- Monteringskrok och bygel medföljer
- Reflektorer och refraktorer finns att beställa separat.

YTTERLIGARE PRODUKTINFORMATION

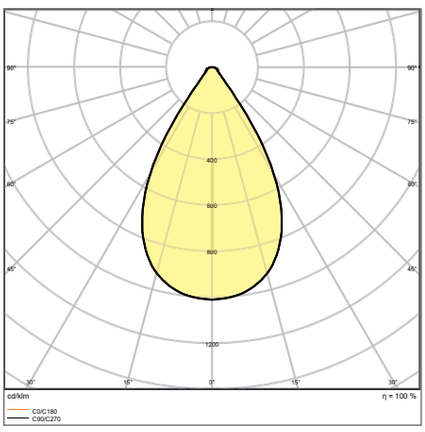

HB DALI 190 W-4000 K 70DEG IP65

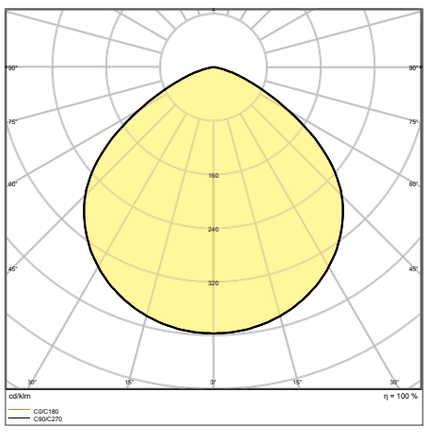

HB DALI 190 W-4000 K 110DEG IP65

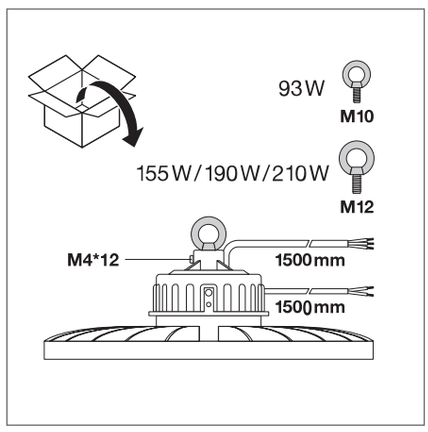

DALI-versioner

* Alla DALI-versioner inkluderar monteringsBYGELn.
Bilderna i katalogen är endast i illustrationssyfte. För information om storlek och färg, se produkttabellen.

LEDVANCE HIGH BAY GEN 3 DALI

LED-armaturer för höglager med DALI

PERFOR-MANCE CLASS | DALI VERSIONER | D | FLIMMER VÄRDE <5% | Ra ≥80 | IP65 | IK08 | LEDVANCE 5 års garanti [1]

Produktnamn	E-nummer	EAN (GTIN)	W	lm	lm/W	K	L80 [2]			L × B × H [mm] Ø × H [mm]
HB DALI 93 W-4000 K 70DEG IP65	**7216239**	4058075**543911**	93	13000	140	4000	50000	70	DALI-2	280 × 160
HB DALI 93 W-4000 K 110DEG IP65	**7216238**	4058075**543904**	93	13000	141	4000	50000	110	DALI-2	280 × 160
HB DALI 155 W-4000 K 70DEG IP65	**7216241**	4058075**543935**	155	22000	142	4000	50000	70	DALI-2	321 × 163
HB DALI 155 W-4000 K 110DEG IP65	**7216240**	4058075**543928**	155	22000	143	4000	50000	110	DALI-2	321 × 163
HB DALI 190 W-4000 K 70DEG IP65	**7216243**	4058075**543959**	190	27000	144	4000	50000	70	DALI-2	321 × 168
HB DALI 190 W-4000 K 110DEG IP65	**7216242**	4058075**543942**	190	27000	145	4000	50000	110	DALI-2	321 × 168
HB DALI 210 W-4000 K 70DEG IP65	**7216244**	4058075**543966**	210	30000	146	4000	50000	70	DALI-2	321 × 168

[1] Gå till www.ledvance.se/garanti för detaljerade garantivillkor
[2] t[h]: L70 / B50 @ 25 °C (T_a) / t[h]: L80 / B10 @ 25 °C (T_a)

HIGH BAY TILLBEHÖR

Reflektorer, refraktorer och monteringstillbehör för HIGH BAY-armaturer

1

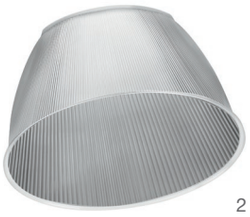
2

3

4

- Högklassig aluminiumreflektor
- Refraktor i högkvalitativt polykarbonat
- Bygel i svart stål med justerbar vridvinkel: ±90 ° *
- Fjärrkontroll för avancerade sensorinställningar

Produktnamn	E-nummer	EAN (GTIN)	L × B × H [mm] Ø × H [mm]	MATERIAL	FÄRG		No.
HB ALU REFLEKTOR 87W	**7216725**	4058075**699397**	415 × 205	Aluminium	Silver	1	1
HB ALU REFLEKTOR 93 W	**7215848**	4058075**507043**	415 × 208	Aluminium	Silver	2	—
HB ALU REFLEKTOR 155 W - 210 W	**7215849**	4058075**507050**	499 × 81	Aluminium	Silver	2	—
HB ALU REFLEKTOR 147 190 210W	**7216726**	4058075**699410**	500 × 235	AluminiumSilver	Silver	1	1
HB PC REFRACTOR 87W	**7216727**	4058075**699359**	413 × 205	Polykarbonat (PC)	Transparent	1	2
HB PC REFRACTOR 93 W	**7215846**	4058075**507029**	309 × 76	Polykarbonat (PC)	Transparent	2	—
HB PC REFRACTOR 147 190 210W	**7216728**	4058075**699373**	480 × 250	Polykarbonat (PC)	Transparent	1	2
HB PC REFRACTOR 155 W - 210 W	**7215847**	4058075**507036**	414 × 138	Polykarbonat (PC)	Transparent	2	—
HB BYGEL 87 147 190 210W	**7216729**	4058075**695191**	138 × 35 × 150	Stål	Svart	1	3
HB-BYGEL 190 W - 210 W	**7215845**	4058075**505308**	138 × 35 × 150	Stål	Svart	1	3
HB SENSOR FJÄRRKONTROLL 93W - 190W	**7216731**	4058075**611436**	117 × 56 × 15	Polykarbonat (PC)	—	1	4

* Bygel endast för standardtyper. Sensorversioner inkluderar redan bygel.
Bilderna i katalogen är endast i illustrationssyfte. För information om storlek och färg, se produkttabellen.

KOMPATIBILITET AV HIGH BAY TILLBEHÖR

Produktnamn	EAN (GTIN)	HB Gen 4-kompatibilitet*
HB ALU REFLEKTOR 87W	4058075**699397**	✓
HB ALU REFLEKTOR 93W	4058075**507043**	Passar till 87W
HB ALU REFLEKTOR 155W-210W	4058075**507050**	Passar till 147W, 190W, 210W
HB ALU REFLEKTOR 147 190 210W	4058075**699410**	✓
HB PC REFRACTOR 87W	4058075**699359**	✓
HB PC REFRACTOR 93W	4058075**507029**	Passar till 87W
HB PC REFRACTOR 147 190 210W	4058075**699373**	✓
HB PC REFRACTOR 155W-210W	4058075**507036**	Passar till 147W, 190W, 210W
HB BYGEL 87 147 190 210W	4058075**695191**	✓
HB KONSOL 190W-210W	4058075**505308**	Passar alla effekter

* Inte för High Bay Sensor & DALI-typer. Bygel ingår redan i var och en av dessa versioner.

HIGH BAY COMPACT

High-bay armaturer upp till 120 lm/W

PRODUKTEGENSKAPER

- Drifttemperatur: –20…45 °C
- Svart armaturhus i aluminium, täcklock i härdat glas
- Opal kupa
- Typ av skydd: IP65
- Livslängd upp till 50 000 timmar
- Hög effektivitet: upp till 120 lm/W

PRODUKTFÖRDELAR

- Modern exklusiv design
- Energibesparingar på upp till 64 % jämfört med traditionella high bay-armaturer
- 3 års garanti
- Kompakt design ger optimerad vikt och storlek

APPLIKATIONSOMRÅDEN

- Ersättning för High Bay-armaturer med kvicksilver- eller metallhalogenljuskällor
- Lager
- Logistikhallar
- Industri
- Höga takhöjder (t.ex i köpcenter, flygplatser, affärsbyggnader, lobbyer)

TILLBEHÖR

- Tillbehör för flera monteringsalternativ finns som tillval

YTTERLIGARE PRODUKTINFORMATION

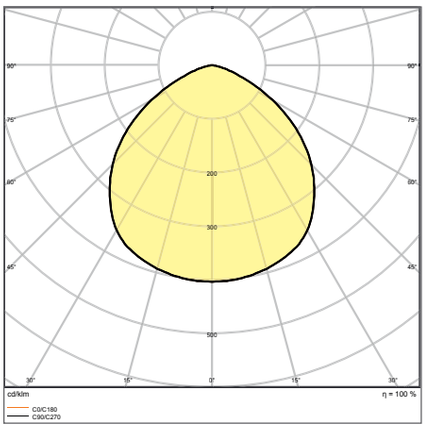

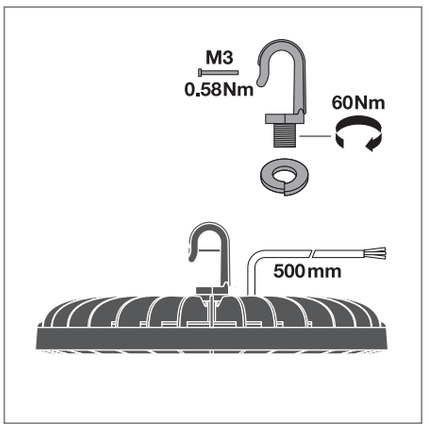

HB COMP V 83W 840 110DEG IP65

Bilderna i katalogen är endast i illustrationssyfte. För information om storlek och färg, se produkttabellen.

HIGH BAY COMPACT

High-bay armaturer upp till 120 lm/W

VALUE CLASS

D | FLIMMER VÄRDE <20% | Ra >80 | IP65 | IK06 | LEDVANCE 3 års garanti [1]

	Produktnamn	E-nummer	EAN (GTIN)	Ersättning för	W	lm	lm/W	K	L80 [2]	∠°	L × B × H [mm] Ø × H [mm]
	HB COMP V 83W 840 110DEG IP65		4058075**708174**	250 W HID	83	10000	120	4000	45000	110	180 × 50
	HB COMP V 83W 865 110DEG IP65		4058075**708211**	250 W HID	83	10000	120	6500	45000	110	180 × 50
	HB COMP V 133W 840 110DEG IP65		4058075**708181**	400 W HID	133	16000	120	4000	45000	110	220 × 50
NY	HB COMP V 133W 865 110DEG IP65		4058075**764453**	400W HID	133	16000	120	6500	45000	110	220 × 50
	HB COMP V 166W 840 110DEG IP65		4058075**708198**	500 W HID	166	20000	120	4000	45000	110	260 × 50
	HB COMP V 166W 865 110DEG IP65		4058075**708228**	500 W HID	166	20000	120	6500	45000	110	260 × 50
	HB COMP V 225W 840 110DEG IP65		4058075**708204**	500 W HID	225	27000	120	4000	45000	110	300 × 50
NY	HB COMP V 225W 865 110DEG IP65		4058075**775138**	500 W HID	225	27000	120	6500	45000	110	300 × 50

[1] Gå till www.ledvance.se/garanti för detaljerade garantivillkor
[2] t[h]: L70 / B50 @ 25 °C (T_a) / t[h]: L80 / B10 @ 25 °C (T_a)

HIGH BAY COMPACT TILLBEHÖR

Reflektorer och monteringstillbehör för HIGH BAY COMPACT-armaturer

1

2

- Reflektor spridningsvinkel 80°
- Högklassig aluminiumreflektor
- Monteringsbygel i svart stål
- Bygelns justerbara vridvinkel: ±60°

LEDVANCE 2 års garanti [1]

Produktnamn	E-nummer	EAN (GTIN)	L × B × H [mm] Ø × H [mm]	MATERIAL	FÄRG			No.
HB COMP V REFL 83W 80DEG SI		4058075**715233**	274 × 70	Aluminium	Silver	80	2	1
HB COMP V REFL 133W 80DEG SI		4058075**715240**	320 × 80	Aluminium	Silver	80	2	1
HB COMP V REFL 166W 80DEG SI		4058075**715257**	363 × 112	Aluminium	Silver	80	2	1
HB COMP V REFL 225W 80DEG SI		4058075**715264**	475 × 140	Aluminium	Silver	80	2	1
HB COMP V BYGEL 83W		4058075**715271**	116 × 22 × 78	Stål	Svart	—	1	2
HB COMP V BYGEL 133W		4058075**715295**	152 × 22 × 108	Stål	Svart	—	1	2
HB COMP V BYGEL 166W		4058075**715318**	190 × 35 × 123	Stål	Svart	—	1	2
HB COMP V BYGEL 225W		4058075**715332**	233 × 35 × 138	Stål	Svart	—	1	2

[1] Gå till www.ledvance.se/garanti för detaljerade garantivillkor
Bilderna i katalogen är endast i illustrationssyfte. För information om storlek och färg, se produkttabellen.

Meeuwsen
Van den Pol

LOW BAY-ARMATURER

EN MÅNGSIDIG LÖSNING FÖR TAKHÖJDER UPP TILL 10 METER

LOW BAY FLEX

Sida 176

PERFOR-
MANCE
CLASS

ARMATUR DESIGNAD FÖR OLIKA APPLIKATIONER
- Mycket effektiv med ett ljusutbyte på upp till 160 lm/W
- Enkel och snabb installation tack vare verktygslös snabbkoppling med 5- och 7-poliga plintar

LOW BAY FLEX BALL PROOF

Sida 178

PERFOR-
MANCE
CLASS

BOLLSÄKER OCH ATTRAKTIV LINJÄR DESIGN
- Bollsäker armatur med ökad fysisk robusthet
- Mycket effektiv med ett ljusutbyte på upp till 160 lm/W
- Enkel och snabb installation tack vare verktygslös snabbkoppling med 5- och 7-poliga plintar

LOW BAY FLEX: EN MÅNGSIDIG LÖSNING FÖR TAKHÖJDER UPP TILL 10 METER

De nya LOW BAY FLEX-armaturerna är designade för olika applikationer såsom lager och logistikcenter med takhöjder mellan 4 och 10 meter. De bollsäkra versionerna är idealiska för användning i inomhusdrottsanläggningar eller applikationer där ökad fysisk robusthet krävs. Denna lättinstallerade lösning erbjuder hög effektivitet på upp till 160 lm/W och en livslängd på upp till 100 000 timmar. [1]

Den täcker många olika applikationer tack vare olika monteringsalternativ och 3 spridningsvinklar. Verktygslös öppning och stängning av ändlock, förmonterade klämmor för dragavlastning och komplett genomgående kabel gör installationen enkel för större installationer.

BEKVÄM OCH TIDSBESPARANDE

Ändlocken kan öppnas och kablarna kan anslutas utan verktyg. Och den förmonterade klämman för dragavlastning gör installationen ännu enklare.

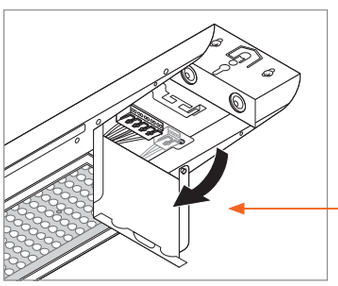

Verktygslös öppning och stängning av ändlocket med åtkomst till anslutningsplintarna

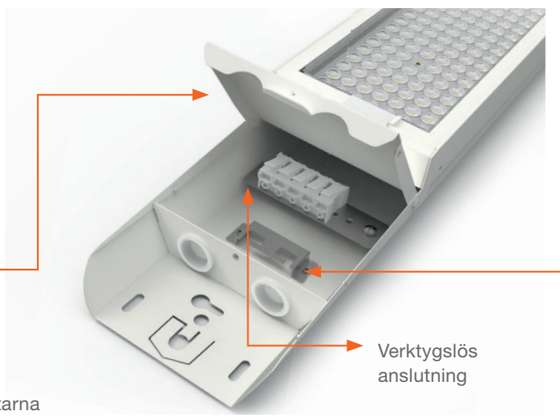

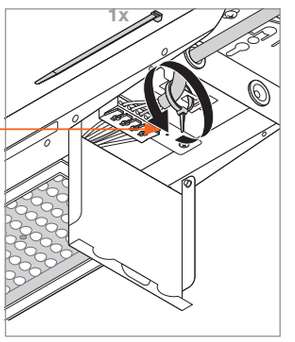

Förmonterat fäste för avlastning av strömkabel med enkla kabelklämmor (klämmor medföljer ej)

KOMPLETT GENOM-KOPPLING MÖJLIG

LOW BAY FLEX-armaturer är väl utrustade för komplett genomkoppling – i både standard och DALI-versionerna.

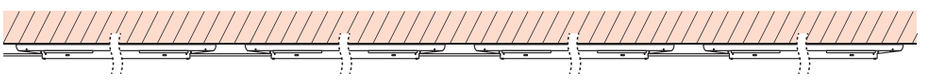

1	2 x	3 x	n ×
LOW BAY FLEX / LOW BAY FLEX DALI	LOW BAY FLEX / LOW BAY FLEX DALI	LOW BAY FLEX / LOW BAY FLEX DALI	LOW BAY FLEX / LOW BAY FLEX DALI

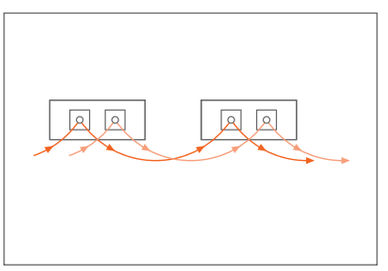

	B16	C10	C16
LOW BAY FLEX 1200 P 42 W	18	14	23
LOW BAY FLEX 1200 DALI P 42 W	9	8	12
LOW BAY FLEX 1200 P 73 W	17	13	22
LOW BAY FLEX 1200 DALI P 73 W	27	23	36
LOW BAY FLEX 1500 P 105 W	21	16	27
LOW BAY FLEX 1500 DALI P 105 W	27	17	28

[1] t [h]: L70/B50 @ 25 °C (T_a)

LOW BAY FLEX

Low Bay-armaturer med tilltalande linjär design, upp till 160 lm/W

PRODUKTEGENSKAPER

- Olika ljusflöden och spridningsvinklar för monteringshöjder på ~6 m till 10 m i 4000 K
- Förberedd för genomkoppling
- Lång livslängd (L80/B10): upp till 100 000 timmar
- Hög färgkonsistens: ≤ 3 SDCM

PRODUKTFÖRDELAR

- Ekonomisk tack vare hög effektivitet upp till 160 lm/W
- Enkel och snabb installation tack vare verktygslös snabbkoppling med 5- och 7-poliga plintar
- Modern och robust design
- 5 års garanti

APPLIKATIONSOMRÅDEN

- Ersättning för armaturer med kvicksilver- eller metallhalogenljuskällor
- Lager
- Logistikhallar
- Idealisk för industriella utrymmen och lagerutrymmen
- Butiker, stormarknader

TILLBEHÖR

- Pendelkit finns som separat tillbehör

YTTERLIGARE PRODUKTINFORMATION

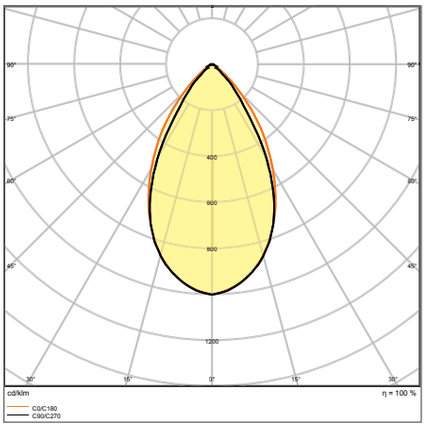

LB FLEX 1500 P 105W 840 N

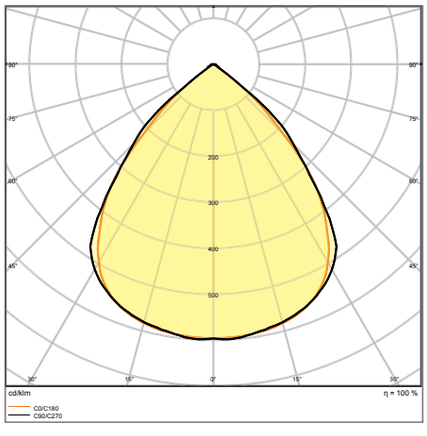

LB FLEX 1500 P 105W 840 W

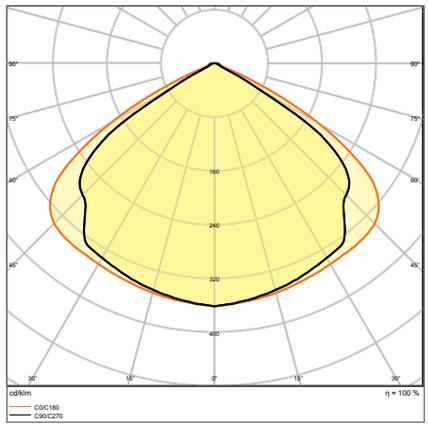

LB FLEX 1500 P 105W 840 VW

Bilderna i katalogen är endast i illustrationssyfte. För information om storlek och färg, se produkttabellen.

LOW BAY FLEX

Low Bay-armaturer med tilltalande linjär design, upp till 160 lm/W

PERFOR-MANCE CLASS | DALI VERSIONER | FLIMMER VÄRDE <10% | Ra ≥80 | IP 23 | IK 08 | LEDVANCE 5 års garanti [1]

Produktnamn	E-nummer	EAN (GTIN)	Ersättning för	W	lm	lm/W	K	L80 [2]			L × B × H [mm] Ø × H [mm]
LB FLEX 1200 P 42W 840 W	**7216968**	4058075**676060**	2 × 58 W FL	42	6510	155	4000	100000	90	—	1236 × 115 × 65
LB FLEX 1200 P 42W 840 VW	**7216969**	4058075**676084**	2 × 58 W FL	42	6510	155	4000	100000	120	—	1236 × 115 × 65
LB FLEX 1200 P 73W 840 W	**7216970**	4058075**676107**	4 × 58 W FL	73	11315	155	4000	100000	90	—	1236 × 115 × 65
LB FLEX 1200 P 73W 840 VW	**7216971**	4058075**676121**	4 × 58 W FL	73	11315	155	4000	100000	120	—	1236 × 115 × 65
LB FLEX 1500 P 105W 840 N	**7216972**	4058075**676244**	4 × 80 W FL	105	16800	160	4000	100000	60	—	1527 × 115 × 65
LB FLEX 1500 P 105W 840 W	**7216973**	4058075**676268**	4 × 80 W FL	105	16800	160	4000	100000	90	—	1527 × 115 × 65
LB FLEX 1500 P 105W 840 VW	**7216974**	4058075**676282**	4 × 80 W FL	105	16800	160	4000	100000	120	—	1527 × 115 × 65
LB FLEX 1200 DALI P 42W 840 W	**7216976**	4058075**676145**	2 × 58 W FL	42	6510	155	4000	100000	90	DALI	1236 × 115 × 65
LB FLEX 1200 DALI P 42W 840 VW	**7216977**	4058075**676169**	2 × 58 W FL	42	6510	155	4000	100000	120	DALI	1236 × 115 × 65
LB FLEX 1200 DALI P 73W 840 W	**7216978**	4058075**676206**	4 × 58 W FL	73	11315	155	4000	100000	90	DALI2	1236 × 115 × 65
LB FLEX 1200 DALI P 73W 840 VW	**7216979**	4058075**676220**	4 × 58 W FL	73	11315	155	4000	100000	120	DALI2	1236 × 115 × 65
LB FLEX 1500 DALI P 105W 840 N	**7216980**	4058075**676305**	4 × 80 W FL	105	16800	160	4000	100000	60	DALI2	1527 × 115 × 65
LB FLEX 1500 DALI P 105W 840 W	**7216981**	4058075**676329**	4 × 80 W FL	105	16800	160	4000	100000	90	DALI2	1527 × 115 × 65
LB FLEX 1500 DALI P 105W 840 VW	**7216982**	4058075**676343**	4 × 80 W FL	105	16800	160	4000	100000	120	DALI2	1527 × 115 × 65

[1] Gå till www.ledvance.se/garanti för detaljerade garantivillkor
[2] t[h]: L70 / B50 @ 25 °C (T_a) / t[h]: L80 / B10 @ 25 °C (T_a)

LOW BAY FLEX BALL PROOF

Low Bay-armaturer med tilltalande linjär design, upp till 160 lm/W

PRODUKTEGENSKAPER

- Bollsäkra armaturer för monteringshöjder upp till ~10 m i 4 000 K
- Förberedd för genomkoppling
- Lång livslängd (L80/B10): upp till 100 000 timmar
- Hög färgkonsistens: ≤ 3 SDCM

PRODUKTFÖRDELAR

- Bollsäker armatur med ökad fysisk robusthet
- Ekonomisk tack vare hög effektivitet upp till 155 lm/W
- Enkel och snabb installation tack vare verktygslös snabbkoppling med 5- och 7-poliga plintar
- Modern och robust design
- 5 års garanti

APPLIKATIONSOMRÅDEN

- Idrottshallar
- Sportanläggningar inomhus

TILLBEHÖR

- Olika monteringsalternativ med skruvar

YTTERLIGARE PRODUKTINFORMATION

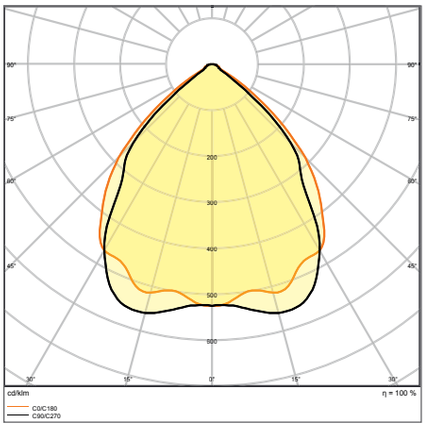

LB FLEX BP 1500 P 105W 840 W

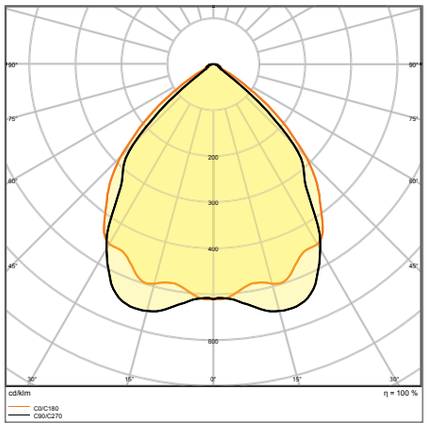

LB FLEX BP 1500 DALI P 105W 840 W

Bilderna i katalogen är endast i illustrationssyfte. För information om storlek och färg, se produkttabellen.

LOW BAY FLEX BALL PROOF

Low Bay-armaturer med tilltalande linjär design, upp till 160 lm/W

PERFOR-MANCE CLASS | DALI VERSIONER | FLIMMER VÄRDE <10% | Ra ≥80 | IP 23 | IK 08 | LEDVANCE 5 års garanti [1]

Produktnamn	E-nummer	EAN (GTIN)	Ersättning för	W	lm	lm/W	K	L80 [2]			L × B × H [mm] Ø × H [mm]
LB FLEX BP 1500 P 105W 840 W	**7216975**	4058075**676367**	4 × 80 W FL	105	16275	155	4000	100000	90	—	1527 × 117 × 76
LB FLEX BP 1500 DALI P 105W 840 W	**7216983**	4058075**676381**	4 × 80 W FL	105	16275	155	4000	100000	90	DALI-2	1527 × 117 × 76

LOW BAY FLEX TILLBEHÖR

Pendelkit till LOW BAY FLEX

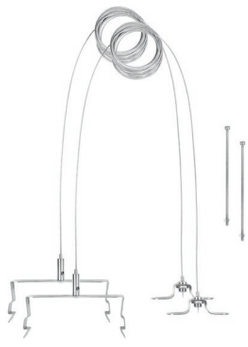

- Vajer med fäste och 5 m justerbar stålkabel
- Enkel installation med klickbara fästen

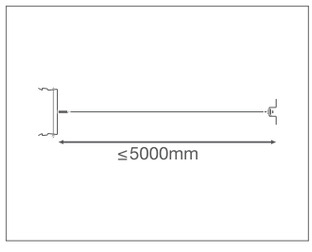

LEDVANCE 2 års garanti [1]

Produktnamn	E-nummer	EAN (GTIN)	L × B × H [mm] Ø × H [mm]	MATERIAL	
LB FLEX SUSPENSION KIT BT1	**7216984**	4058075**693722**	125 × 30 × 46	Stål	1

[1] Gå till www.ledvance.se/garanti för exakta förhållanden | [2] t[h]: L70 / B50 @ 25 °C (T_a) / t[h]: L80 / B10 @ 25 °C (T_a)
Bilderna i katalogen är endast i illustrationssyfte. För information om storlek och färg, se produkttabellen.

STRÅLKASTARE

DEN RÄTTA BELYSNINGEN FÖR MÅNGA UTOMHUSOMRÅDEN OCH SPORTBELYSNINGSPROJEKT

STRÅLKASTARE: KRAFTFULLA ALLROUNDERS

Bred strålkastarportfölj för högeffektiv och långvarig belysning inom ett brett spektrum av applikationer.

PERFOR-MANCE CLASS

Sida 182

LJUSSENSOR OCH PHOTOCELLSENSOR: INTELLIGENT OCH EFFEKTIV

Armaturer med programmerbar, justerbar dagsljus och rörelsesensor. Samt versioner med photocell dagsljussensor.

PERFOR-MANCE CLASS

Sida 186

Ljusdistribution SYM 100

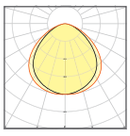

Symmetriskt ljusmönster 100 ° × 100 °
Allmän utomhus- och fasad-belysning

OMRÅDES- & SPORTBELYSNING

FLOODLIGHT MAX: HÖGSTA LUMENEFFEKT

Extremt robust, men ändå mycket modulär högeffektsstrålkastare med fyra spridningsvinklar och upp till 164 000 lumen. Lämplig för att ersätta armaturer med urladdningslampor på upp till 2 kW.

PERFOR-MANCE CLASS

Sida 194

Ljusdistribution SYM 10

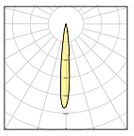

Symmetrisk 10°
Belysning av små ytor med mycket höga krav på ljusnivå

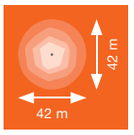

2 500 lx U_0 > 0,7

Ljusdistribution SYM 30

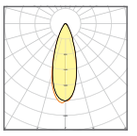

Symmetrisk 30°
Belysning av idrottsplatser och applikationer som kräver höga belysningsnivåer

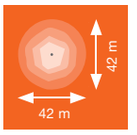

300 lx U_0 > 0,7

Ljusdistribution SYM 60

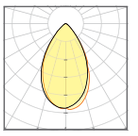

Symmetrisk 60°
Belysning av sportytor och applikationer med höga eller medelhöga ljusnivåer

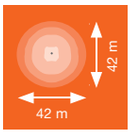

120 lx U_0 > 0,7

Ljusdistribution ASYM 50 × 110

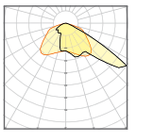

Asymmetrisk bred 50° × 110°
Belysning av ytor, parkeringsplatser och idrottsplatser

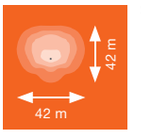

20 lx U_0 > 0,25

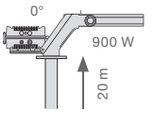

Typiska applikationsresultat med produkter installerade som visas. Grå prick visar mastens position.

FLOODLIGHT PERFORMANCE: KRAFTFULL OCH PRECIS

Mycket hållbara och effektiva strålkastare, med upp till 140 lm/W. Finns med fyra spridningsvinklar och ljusflöden från 6 300 till 40 800 lumen, perfekt för att ersätta både konventionella armaturer och nya installationer. Finns även med DALI-drivdon.

PERFOR-MANCE CLASS

Sida 198

Ljusdistribution ASYM 55 × 110

Asymmetrisk bred 55 ° × 110 °
Belysning av ytor, parkeringsplatser, idrottsplatser och fasader

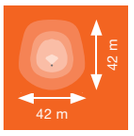

20 lx U_0 > 0,25

Ljusdistribution ASYM 45 × 140

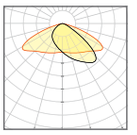

Asymmetrisk extra bred 45 ° × 140 ° Belysning av ytor, parkeringsplatser och (industri)vägar med brett mastavstånd

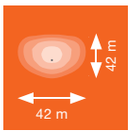

20 lx U_0 > 0,25

Ljusdistribution SYM R30

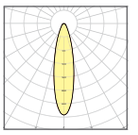

Rotationssymmetrisk 30 °
Belysning av idrottsplatser och applikationer som kräver höga belysningsnivåer

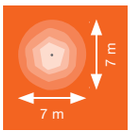

200 lx U_0 > 0,5

Ljusdistribution SYM 60

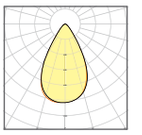

Symmetrisk 60°
Belysning av sportytor och applikationer med höga eller medelhöga ljusnivåer

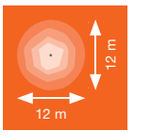

100 lx U_0 > 0,5

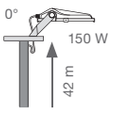

Typiska applikationsresultat med produkter installerade som visas. Grå prick visar mastens position.

FLOODLIGHT AREA: UNIVERSALLJUS

Mycket effektiv och flexibel strålkastare för universell områdesbelysning.

VALUE CLASS

Sida 204

Ljusdistribution ASYM 48 × 92

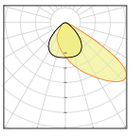

Asymmetrisk spridningsvinkel 48° × 92°
Idealisk för sportbelysning och mindre fält

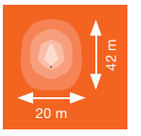

20 lx U_0 > 0,25

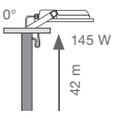

Typiska applikationsresultat med produkter installerade som visas. Grå prick visar mastens position.

FLOODLIGHT 10 W – 50 W

Strålkastare med reflektorbaserad ljusfördelning upp till 110 lm/W

PRODUKTEGENSKAPER

- Aluminiumhus med härdat glas, svart eller vitt
- Symmetrisk spridningsvinkel: 100° x 100°
- Monteringsbygel med 30° vinkel och brett rotationsområde
- Anslutning via 0.5 m kabel, kabeldragning krävs
- Överspänningsskydd: upp till 4 kV (L/N-PE), 2 kV (L-N)

PRODUKTFÖRDELAR

- Matt diffuser i härdat glas för enhetlig ljusbild
- Energibesparing på upp till 80 % jämfört med halogenstrålkastare
- Inget uppljus (ULOR 0%) vid 0° tilt
- Slagtålighet: IK07
- 5 års garanti

APPLIKATIONSOMRÅDEN

- Ersättning för strålkastararmaturer med halogenljuskällor
- Utomhusbruk (IP65)
- Offentliga områden
- Byggnadsfasader
- Byggarbetsplatser

YTTERLIGARE PRODUKTINFORMATION

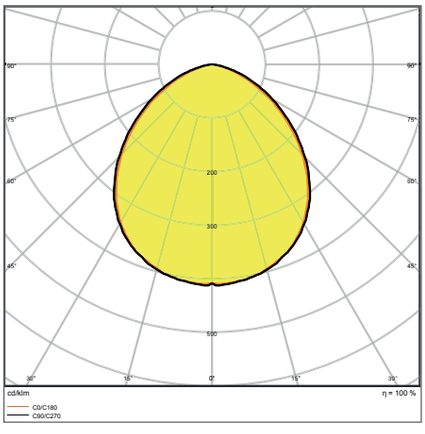

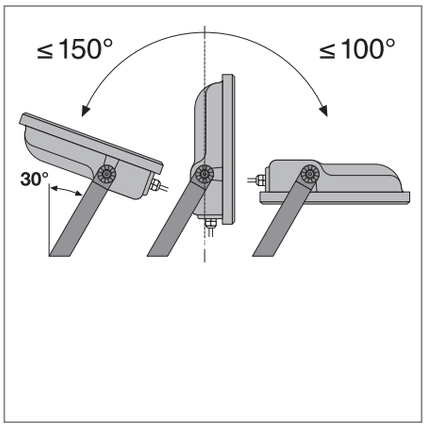

FL PFM 50 W 6500 K SYM 100 WT

Bilderna i katalogen är endast i illustrationssyfte. För information om storlek och färg, se produkttabellen.

FLOODLIGHT 10 W – 50 W

Strålkastare med reflektorbaserad ljusfördelning upp till 110 lm/W

PERFORMANCE CLASS

Ra ≥80 | IP65 | IK07 | LEDVANCE 5 års garanti [1]

Produktnamn	E-nummer	EAN (GTIN)	Ersättning för	W	lm	lm/W	K	L80 [2]	°	L × B × H [mm] Ø × H [mm]
FL PFM 10 W 3000 K SYM 100 BK	**7766583**	4058075**420847**	80 W HAL	10	1100	110	3000	55000	100 × 100	122 × 131 × 36
FL PFM 10 W 3000 K SYM 100 WT	**7766584**	4058075**420861**	80 W HAL	10	1100	110	3000	55000	100 × 100	122 × 131 × 36
FL PFM 10 W 4000 K SYM 100 BK	**7766585**	4058075**420885**	80 W HAL	10	1200	120	4000	55000	100 × 100	122 × 131 × 36
FL PFM 10 W 4000 K SYM 100 WT	**7766586**	4058075**420908**	80 W HAL	10	1200	120	4000	55000	100 × 100	122 × 131 × 36
FL PFM 10 W 6500 K SYM 100 BK	**7766587**	4058075**420922**	80 W HAL	10	1200	120	6500	55000	100 × 100	122 × 131 × 36
FL PFM 10 W 6500 K SYM 100 WT	**7766588**	4058075**420946**	80 W HAL	10	1200	120	6500	55000	100 × 100	122 × 131 × 36
FL PFM 20 W 3000 K SYM 100 BK	**7766589**	4058075**420960**	160 W HAL	20	2200	110	3000	55000	100 × 100	144 × 156 × 42
FL PFM 20 W 3000 K SYM 100 WT	**7766590**	4058075**420991**	160 W HAL	20	2200	110	3000	55000	100 × 100	144 × 156 × 42
FL PFM 20 W 4000 K SYM 100 BK	**7766591**	4058075**421011**	160 W HAL	20	2400	120	4000	55000	100 × 100	144 × 156 × 42
FL PFM 20 W 4000 K SYM 100 WT	**7766592**	4058075**421035**	160 W HAL	20	2400	120	4000	55000	100 × 100	144 × 156 × 42
FL PFM 20 W 6500 K SYM 100 BK	**7766593**	4058075**421059**	160 W HAL	20	2400	120	6500	55000	100 × 100	144 × 156 × 42
FL PFM 20 W 6500 K SYM 100 WT	**7766594**	4058075**421073**	160 W HAL	20	2400	120	6500	55000	100 × 100	144 × 156 × 42
FL PFM 30 W 3000 K SYM 100 BK	**7766595**	4058075**421097**	250 W HAL	30	3300	110	3000	55000	100 × 100	177 × 186 × 42
FL PFM 30 W 3000 K SYM 100 WT	**7766596**	4058075**421110**	250 W HAL	30	3300	110	3000	55000	100 × 100	177 × 186 × 42
FL PFM 30 W 4000 K SYM 100 BK	**7766597**	4058075**421134**	250 W HAL	30	3600	120	4000	55000	100 × 100	177 × 186 × 42
FL PFM 30 W 4000 K SYM 100 WT	**7766598**	4058075**421165**	250 W HAL	30	3600	120	4000	55000	100 × 100	177 × 186 × 42
FL PFM 30 W 6500 K SYM 100 BK	**7766599**	4058075**421189**	250 W HAL	30	3600	120	6500	55000	100 × 100	177 × 186 × 42
FL PFM 30 W 6500 K SYM 100 WT	**7766600**	4058075**421202**	250 W HAL	30	3600	120	6500	55000	100 × 100	177 × 186 × 42
FL PFM 50 W 3000 K SYM 100 BK	**7766601**	4058075**421226**	400 W HAL	50	5500	110	3000	55000	100 × 100	206 × 218 × 46
FL PFM 50 W 3000 K SYM 100 WT	**7766602**	4058075**421240**	400 W HAL	50	5500	110	3000	55000	100 × 100	206 × 218 × 46
FL PFM 50 W 4000 K SYM 100 BK	**7766603**	4058075**421264**	400 W HAL	50	6000	120	4000	55000	100 × 100	206 × 218 × 46
FL PFM 50 W 4000 K SYM 100 WT	**7766604**	4058075**421288**	400 W HAL	50	6000	120	4000	55000	100 × 100	206 × 218 × 46
FL PFM 50 W 6500 K SYM 100 BK	**7766605**	4058075**421301**	400 W HAL	50	6000	120	6500	55000	100 × 100	206 × 218 × 46
FL PFM 50 W 6500 K SYM 100 WT	**7766606**	4058075**421325**	400 W HAL	50	6000	120	6500	55000	100 × 100	206 × 218 × 46

[1] Gå till www.ledvance.se/garanti för detaljerade garantivillkor
[2] t[h]: L70 / B50 @ 25 °C (T_a) / t[h]: L80 / B10 @ 25 °C (T_a)

FLOODLIGHT 65 W – 200 W

Strålkastare med reflektorbaserad symmetrisk ljusfördelning upp till 110 lm/W

PRODUKTEGENSKAPER

- Armaturhus i aluminium med härdat glas
- Symmetrisk spridningsvinkel: 100° x 100°
- Monteringsbygel med 30° vinkel och brett rotationsområde
- Andningsmembran för att optimera luftutbytet utan att kompromissa med IP-skyddet
- Överspänningsskydd: upp till 6 kV (L/N-PE), 4 kV (L-N)

PRODUKTFÖRDELAR

- Matt diffuser i härdat glas för enhetlig ljusbild
- Energibesparing på upp till 80 % jämfört med halogenstrålkastare
- Inget uppljus (ULOR 0%) vid 0° tilt
- Slagtålighet: IK08
- 5 års garanti

APPLIKATIONSOMRÅDEN

- Ersättning för strålkastararmaturer med halogenljuskällor
- Utomhusbruk (IP65)
- Offentliga områden
- Byggnadsfasader
- Byggarbetsplatser

YTTERLIGARE PRODUKTINFORMATION

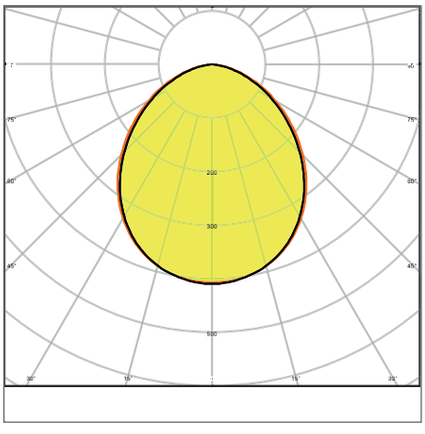

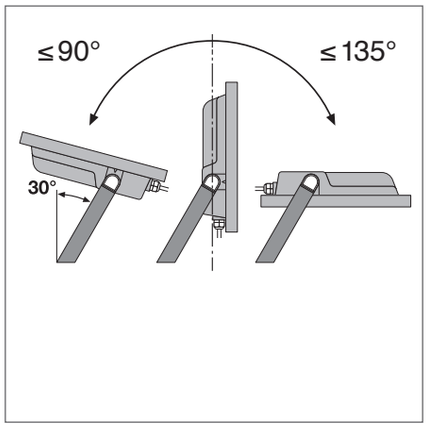

FL PFM 200 W 6500 K SYM 100 BK

Bilderna i katalogen är endast i illustrationssyfte. För information om storlek och färg, se produkttabellen.

FLOODLIGHT 65 W – 200 W

Strålkastare med reflektorbaserad symmetrisk ljusfördelning upp till 110 lm/W

PERFOR-MANCE CLASS

FLIMMER VÄRDE <5% [1]

Ra ≥80

IP65

IK08

LEDVANCE 5 års garanti [2]

Produktnamn	E-nummer	EAN (GTIN)	Ersättning för	W	lm	lm/W	K	L80 [3]	∠°	L × B × H [mm] Ø × H [mm]
FL PFM 65 W 3000 K SYM 100 BK	**7766607**	4058075**422445**	500 W HAL	65	7150	110	3000	55000	100 × 100	268 × 237 × 49
FL PFM 65 W 4000 K SYM 100 BK	**7766608**	4058075**422469**	500 W HAL	65	8000	123	4000	55000	100 × 100	268 × 237 × 49
FL PFM 65 W 6500 K SYM 100 BK	**7766609**	4058075**422483**	500 W HAL	65	8000	123	6500	55000	100 × 100	268 × 237 × 49
FL PFM 80 W 3000 K SYM 100 BK	**7766610**	4058075**422506**	750 W HAL	80	8800	110	3000	55000	100 × 100	335 × 250 × 55
FL PFM 80 W 4000 K SYM 100 BK	**7766611**	4058075**422520**	750 W HAL	80	10000	125	4000	55000	100 × 100	335 × 250 × 55
FL PFM 80 W 6500 K SYM 100 BK	**7766612**	4058075**422544**	750 W HAL	80	10000	125	6500	55000	100 × 100	335 × 250 × 55
FL PFM 125 W 3000 K SYM 100 BK	**7766613**	4058075**423695**	1000 W HAL	125	13750	110	3000	55000	100 × 100	381 × 290 × 59
FL PFM 125 W 4000 K SYM 100 BK	**7766614**	4058075**423701**	1000 W HAL	125	15000	120	4000	55000	100 × 100	381 × 290 × 59
FL PFM 125 W 6500 K SYM 100 BK	**7766615**	4058075**423718**	1000 W HAL	125	15000	120	6500	55000	100 × 100	381 × 290 × 59
FL PFM 165 W 3000 K SYM 100 BK	**7766616**	4058075**423725**	1500 W HAL	165	18150	110	3000	55000	100 × 100	418 × 322 × 60
FL PFM 165 W 4000 K SYM 100 BK	**7766617**	4058075**423732**	1500 W HAL	165	20000	121	4000	55000	100 × 100	418 × 322 × 60
FL PFM 165 W 6500 K SYM 100 BK	**7766618**	4058075**423749**	1500 W HAL	165	20000	121	6500	55000	100 × 100	418 × 322 × 60
FL PFM 200 W 3000 K SYM 100 BK	**7766619**	4058075**423756**	2000 W HAL	200	22000	110	3000	55000	100 × 100	454 × 354 × 62
FL PFM 200 W 4000 K SYM 100 BK	**7766620**	4058075**423763**	2000 W HAL	200	25000	125	4000	55000	100 × 100	454 × 354 × 62
FL PFM 200 W 6500 K SYM 100 BK	**7766621**	4058075**423770**	2000 W HAL	200	25000	125	6500	55000	100 × 100	454 × 354 × 62

[1] Gäller endast 125 W, 165 W och 200 W
[2] Gå till www.ledvance.se/garanti för detaljerade garantivillkor
[3] t[h]: L70 / B50 @ 25 °C (T_a) / t[h]: L80 / B10 @ 25 °C (T_a)

FLOODLIGHT SENSOR

Strålkastare med rörelse- och dagsljussensor

PRODUKTEGENSKAPER

- Armaturhus i aluminium med härdat glas, svart eller vitt
- Symmetrisk spridningsvinkel: 100° x 100°
- Monteringsbygel med 30° vinkel och brett rotationsområde
- PIR rörelse- och dagsljussensor
- Anslutning via 0.5 m kabel, kabeldragning krävs

PRODUKTFÖRDELAR

- Optimerad belysning tack vare flexibel och inställningsbar sensor
- Enkel justering av räckvidd, dagsljus- och rörelsedetektering via en vridomkopplare
- "Alltid på" överskridning, aktiveras via speciell strömbrytare
- Inget uppljus (ULOR 0%) vid 0° tilt
- 5 års garanti

APPLIKATIONSOMRÅDEN

- Ersättning för strålkastararmaturer med halogenljuskällor
- Utomhusbruk (IP65)
- Offentliga områden
- Byggnadsfasader
- Byggarbetsplatser

YTTERLIGARE PRODUKTINFORMATION

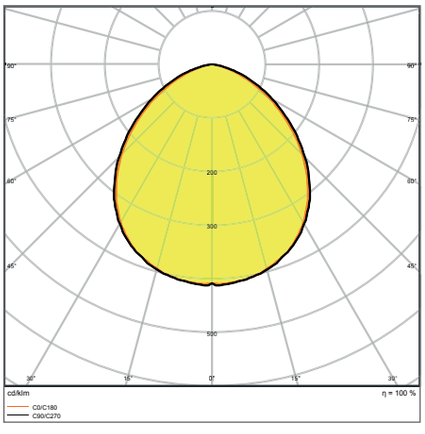

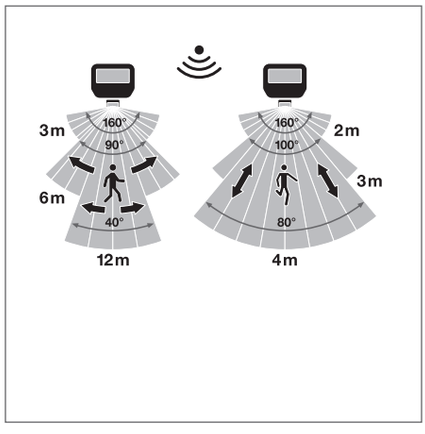

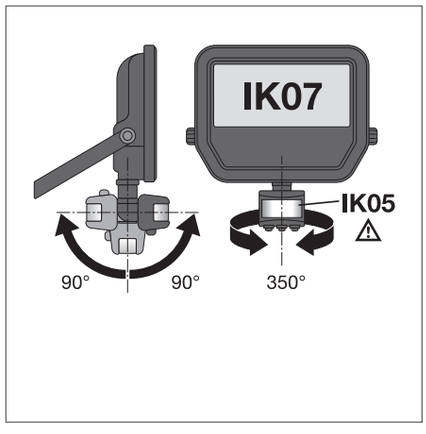

FL PFM 50 W 4000 K SYM 100 S BK

Bilderna i katalogen är endast i illustrationssyfte. För information om storlek och färg, se produkttabellen.

FLOODLIGHT SENSOR

Strålkastare med rörelse- och dagsljussensor

PERFOR-MANCE CLASS

Ra ≥80 | IP65 | IK07 | LEDVANCE 5 års garanti [1]

Produktnamn	E-nummer	EAN (GTIN)	Ersättning för	W	lm	lm/W	K	L80 [2]	°	L × B × H [mm] Ø × H [mm]
FL PFM 10 W 3000 K SYM 100 S BK	**7766622**	4058075**460836**	80 W HAL	10	1100	110	3000	55000	100 × 100	159 × 131 × 53
FL PFM 10 W 3000 K SYM 100 S WT	**7766623**	4058075**460850**	80 W HAL	10	1100	110	3000	55000	100 × 100	159 × 131 × 53
FL PFM 10 W 4000 K SYM 100 S BK	**7766624**	4058075**460874**	80 W HAL	10	1200	120	4000	55000	100 × 100	159 × 131 × 53
FL PFM 10 W 4000 K SYM 100 S WT	**7766625**	4058075**460898**	80 W HAL	10	1200	120	4000	55000	100 × 100	159 × 131 × 53
FL PFM 20 W 3000 K SYM 100 S BK	**7766626**	4058075**460911**	160 W HAL	20	2200	110	3000	55000	100 × 100	176 × 156 × 55
FL PFM 20 W 3000 K SYM 100 S WT	**7766627**	4058075**460935**	160 W HAL	20	2200	110	3000	55000	100 × 100	176 × 156 × 55
FL PFM 20 W 4000 K SYM 100 S BK	**7766628**	4058075**460959**	160 W HAL	20	2400	120	4000	55000	100 × 100	176 × 156 × 55
FL PFM 20 W 4000 K SYM 100 S WT	**7766629**	4058075**460973**	160 W HAL	20	2400	120	4000	55000	100 × 100	176 × 156 × 55
FL PFM 50 W 3000 K SYM 100 S BK	**7766630**	4058075**460997**	400 W HAL	50	5500	110	3000	55000	100 × 100	225 × 219 × 59
FL PFM 50 W 3000 K SYM 100 S WT	**7766631**	4058075**461017**	400 W HAL	50	5500	110	3000	55000	100 × 100	225 × 219 × 59
FL PFM 50 W 4000 K SYM 100 S BK	**7766632**	4058075**461031**	400 W HAL	50	6000	120	4000	55000	100 × 100	225 × 219 × 59
FL PFM 50 W 4000 K SYM 100 S WT	**7766633**	4058075**461055**	400 W HAL	50	6000	120	4000	55000	100 × 100	225 × 219 × 59

SENSOREGENSKAPER

Produktnamn	Typ av sensor	Sensor Teknologi	Detekteringströskel av dagsljussensor	Detekteringsområde av rörelsesensor	Sensor detekteringsvinkel	Hålltid
FLOODLIGHT SENSOR 10 W	Rörelse/Ljus	Passiv-infraröd/Photocell	10…2000 lx	2…12 m	40°...160 °	10 s...12 min
FLOODLIGHT SENSOR 20 W	Rörelse/Ljus	Passiv-infraröd/Photocell	10…2000 lx	2…12 m	40°...160 °	10 s...12 min
FLOODLIGHT SENSOR 50 W	Rörelse/Ljus	Passiv-infraröd/Photocell	10…2000 lx	2…12 m	40°...160 °	10 s...12 min

[1] Gå till www.ledvance.se/garanti för detaljerade garantivillkor
[2] t[h]: L70 / B50 @ 25 °C (T_a) / t[h]: L80 / B10 @ 25 °C (T_a)

FLOODLIGHT PHOTOCELL

Strålkastare med dagsljussensor

PRODUKTEGENSKAPER

- Armaturhus i aluminium med härdat glas, svart
- Integrerad photocell dagsljussensor, automatiskt påslag vid < 35 lx, släcks automatiskt vid > 95 lx
- Symmetrisk spridningsvinkel: 100° x 100°
- Monteringsbygel med 30° vinkel och brett rotationsområde
- Anslutning via 0.5 m kabel, kabeldragning krävs

PRODUKTFÖRDELAR

- Slår på och av automatiskt beroende på mängden tillgängligt dagsljus tack vare photocellsljussensor
- "Alltid på" överskridning, aktiveras via speciell strömbrytare
- Inget uppljus (ULOR 0%) vid 0° tilt
- Slagtålighet IK08
- 5 års garanti

APPLIKATIONSOMRÅDEN

- Ersättning för strålkastararmaturer med halogenljuskällor
- Utomhusbruk (IP65)
- Industri
- Offentliga områden
- Byggarbetsplatser

YTTERLIGARE PRODUKTINFORMATION

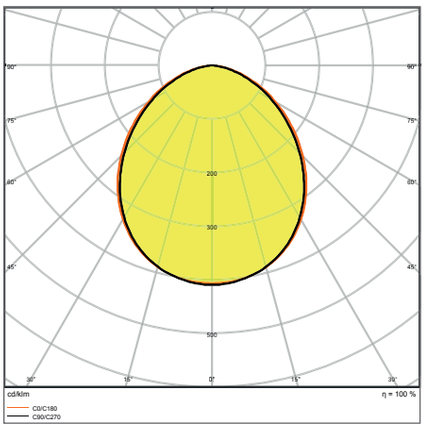

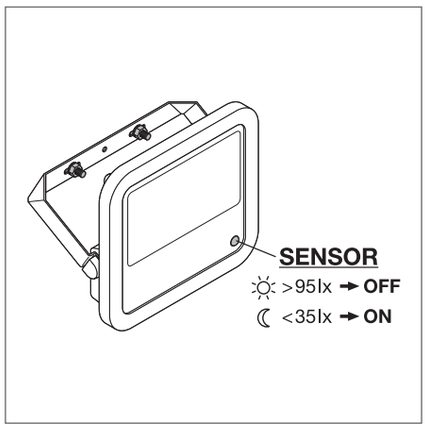

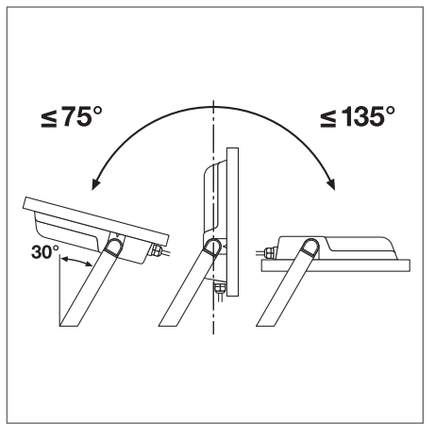

FL PFM 200 W 4000 K SYM 100 SL BK

Bilderna i katalogen är endast i illustrationssyfte. För information om storlek och färg, se produkttabellen.

FLOODLIGHT PHOTOCELL

Strålkastare med dagsljussensor

PERFOR-MANCE CLASS

FLIMMER VÄRDE <5%

Ra ≥80

IP65

IK08

LEDVANCE 5 års garanti [1]

Produktnamn	E-nummer	EAN (GTIN)	Ersättning för	W	lm	lm/W	K	L80 [2]	°	L × B × H [mm] Ø × H [mm]
FL PFM 65 W 4000 K SYM 100 SL BK	**7766634**	4058075**461093**	500 W HAL	65	8000	125	4000	55000	100 × 100	268 × 237 × 49
FL PFM 80 W 4000 K SYM 100 SL BK	**7766635**	4058075**461130**	750 W HAL	80	10000	125	4000	55000	100 × 100	335 × 250 × 55
FL PFM 125 W 4000 K SYM 100 SL BK	**7766636**	4058075**461161**	1000 W HAL	125	15000	125	4000	55000	100 × 100	381 × 290 × 59
FL PFM 165 W 4000 K SYM 100 SL BK	**7766637**	4058075**461185**	1500 W HAL	165	20000	125	4000	55000	100 × 100	418 × 322 × 60
FL PFM 200 W 4000 K SYM 100 SL BK	**7766638**	4058075**461208**	2000 W HAL	200	25000	125	4000	55000	100 × 100	454 × 354 × 62

SENSOREGENSKAPER

Produktnamn	Typ av sensor	Sensor Teknologi	Detekteringströskel av dagsljussensor
FLOODLIGHT Photocell 65 W	Ljus	Photocell	35…95 lx
FLOODLIGHT Photocell 80 W	Ljus	Photocell	35…95 lx
FLOODLIGHT Photocell 125 W	Ljus	Photocell	35…95 lx
FLOODLIGHT Photocell 165 W	Ljus	Photocell	35…95 lx
FLOODLIGHT Photocell 200 W	Ljus	Photocell	35…95 lx

[1] Gå till www.ledvance.se/garanti för detaljerade garantivillkor
[2] t[h]: L70 / B50 @ 25 °C (T_a) / t[h]: L80 / B10 @ 25 °C (T_a)

FLOODLIGHT MAX

Högeffektsstrålkastare för stora ytor och sportbelysning

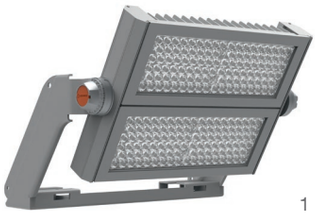

1

2

3

PRODUKTEGENSKAPER

- Modulär högeffektiv strålkastare med upp till 135 lm/W
- Gemensam eller separat installation med Floodlight Max strömförsörjning
- Finns med 10°, 30° och 60° symmetrisk spridningsvinkel och 50° × 110° asymmetrisk ljusfördelning
- Mycket transparent diffusor i härdat glas

PRODUKTFÖRDELAR

- Mycket ljus, robust och hållbar
- Energibesparing på upp till 45 % jämfört med traditionella armaturer med urladdningslampor
- Enkel ljusreglering till 50% med kabeldragning
- Inget uppljus (ULOR 0%) vid 0° tilt
- 5 års garanti

APPLIKATIONSOMRÅDEN

- Utomhusbruk (IP66)
- Belysning av stora områden
- Idrottsanläggningar
- Byggarbetsplatser
- Direktersättning av armaturer med urladdningslampor

TILLBEHÖR

- Drift endast med separat matchande strömförsörjning

YTTERLIGARE PRODUKTINFORMATION

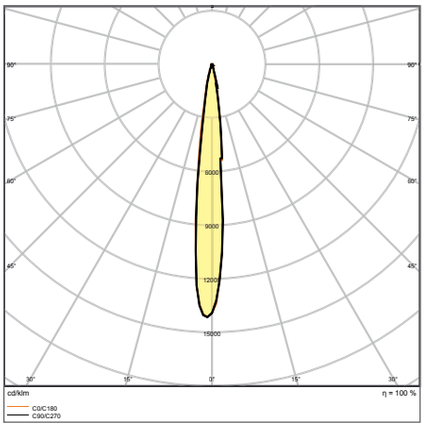

FL MAX LUM P 600W 757 SYM 10 WAL

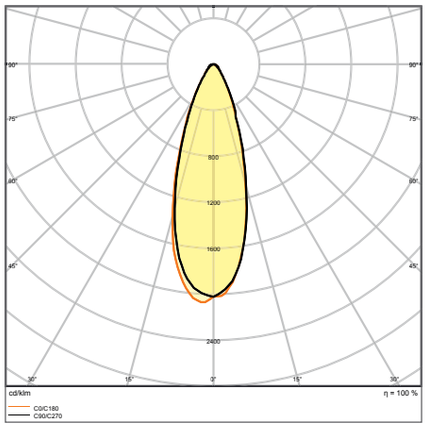

FL MAX LUM P 600W 757 SYM 30 WAL

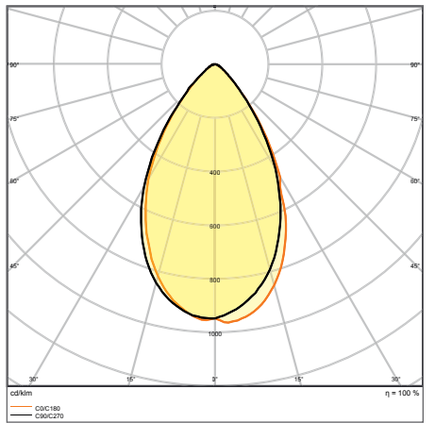

FL MAX LUM P 600W 757 SYM 60 WAL

Bilderna i katalogen är endast i illustrationssyfte. För information om storlek och färg, se produkttabellen.

YTTERLIGARE PRODUKTINFORMATION

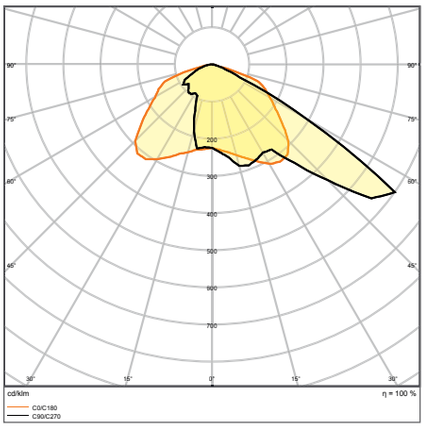

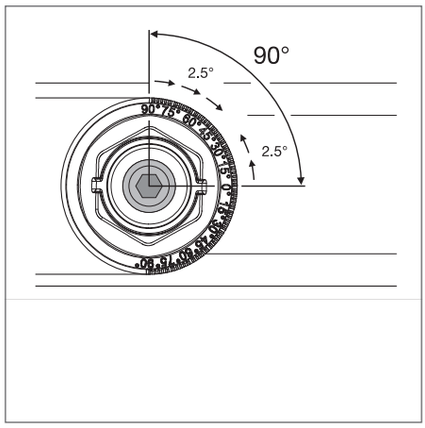

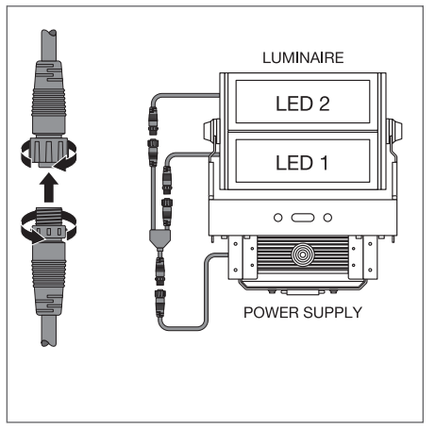

FL MAX LUM P 600W 757 ASYM50x110WAL

FLOODLIGHT MAX SYM 10

Högeffektsstrålkastare med 10° symmetrisk ljusfördelning för stora ytor och sportbelysning

PERFOR-MANCE CLASS | FLIMMER VÄRDE <3% | Ra ≥70 | IP66 | IK08 | LEDVANCE 5 års garanti [1]

Produktnamn	E-nummer	EAN (GTIN)	W	lm	lm/W	K	L80 [2]	°	L × B × H [mm] Ø × H [mm]	No.
FL MAX LUM P 600W 757 SYM 10 WAL	**7766875**	4058075**580589**	600	78000	130	5700	75000	10	472 × 591 × 279	1
FL MAX LUM P 900W 757 SYM 10 WAL	**7766879**	4058075**580626**	900	117000	130	5700	75000	10	660 × 591 × 279	2
FL MAX LUM P 1200W 757 SYM 10 WAL	**7766883**	4058075**580664**	1200	155000	129	5700	75000	10	841 × 591 × 282	3

FLOODLIGHT MAX SYM 30

Högeffektsstrålkastare med 30° symmetrisk ljusfördelning för stora ytor och sportbelysning

PERFOR-MANCE CLASS | FLIMMER VÄRDE <3% | Ra ≥70 | IP66 | IK08 | LEDVANCE 5 års garanti [1]

Produktnamn	E-nummer	EAN (GTIN)	W	lm	lm/W	K	L80 [2]	°	L × B × H [mm] Ø × H [mm]	No.
FL MAX LUM P 600W 757 SYM 30 WAL	**7766876**	4058075**580596**	600	81000	135	5700	75000	30	472 × 591 × 279	1
FL MAX LUM P 900W 757 SYM 30 WAL	**7766880**	4058075**580633**	900	121000	134	5700	75000	30	660 × 591 × 279	2
FL MAX LUM P 1200W 757 SYM 30 WAL	**7766884**	4058075**580671**	1200	162000	135	5700	75000	30	841 × 591 × 282	3

[1] Gå till www.ledvance.se/garanti för detaljerade garantivillkor
[2] t[h]: L70 / B50 @ 25 °C (T_a) / t[h]: L80 / B10 @ 25 °C (T_a)

FLOODLIGHT MAX SYM 60

Högeffektstrålkastare med 60° symmetrisk ljusfördelning för stora ytor och sportbelysning

PERFOR-MANCE CLASS | FLIMMER VÄRDE <3% | Ra ≥70 | IP66 | IK08 | LEDVANCE 5 års garanti[1]

Produktnamn	E-nummer	EAN (GTIN)	W	lm	lm/W	K	L80[2]	°	L × B × H [mm] Ø × H [mm]	No.
FL MAX LUM P 600W 757 SYM 60 WAL	**7766877**	4058075**580602**	600	80500	134	5700	75000	60	472 × 591 × 279	1
FL MAX LUM P 900W 757 SYM 60 WAL	**7766881**	4058075**580640**	900	120000	133	5700	75000	60	660 × 591 × 279	2
FL MAX LUM P 1200W 757 SYM 60 WAL	**7766885**	4058075**580688**	1200	161000	134	5700	75000	60	841 × 591 × 282	3

FLOODLIGHT MAX ASYM 50 × 110

Högeffektstrålkastare med 50° × 110° asymmetrisk ljusfördelning för stora ytor och sportbelysning

PERFOR-MANCE CLASS | FLIMMER VÄRDE <3% | Ra ≥70 | IP66 | IK08 | LEDVANCE 5 års garanti[1]

Produktnamn	E-nummer	EAN (GTIN)	W	lm	lm/W	K	L80[2]	°	L × B × H [mm] Ø × H [mm]	No.
FL MAX LUM P 600W 757 ASYM 50x110 WAL	**7766878**	4058075**580619**	600	82000	137	5700	75000	50 × 110	472 × 591 × 279	1
FL MAX LUM P 900W 757 ASYM 50x110 WAL	**7766882**	4058075**580657**	900	123000	137	5700	75000	50 × 110	660 × 591 × 279	2
FL MAX LUM P 1200W 757 ASYM 50x110 WAL	**7766886**	4058075**580695**	1200	164000	137	5700	75000	50 × 110	841 × 591 × 282	3

[1] Gå till www.ledvance.se/garanti för detaljerade garantivillkor
[2] t[h]: L70 / B50 @ 25 °C (T_a) / t[h]: L80 / B10 @ 25 °C (T_a)

FLOODLIGHT MAX POWER SUPPLY

Strömförsörjning till Floodlight MAX-armaturer

1

2

PRODUKTEGENSKAPER

- Strömförsörjning till Floodlight Max armaturer
- Gemensam eller separat installation med Floodlight Max armaturer
- M20 för utgående och M25 för ingående kabel
- LED-modul med förinstallerad snabbkoppling
- Högt överspänningsskydd: upp till 10 kV (L/N-PE och L-N)

PRODUKTFÖRDELAR

- Mycket robust och hållbar
- SNABBT OCH ENKELT anslutning tack vare verktygslös öppning av armaturhuset
- Optimerad logistik, armaturhuvud och strömförsörjning kommer i separata förpackningar
- 5 års garanti

APPLIKATIONSOMRÅDEN

- Utomhusbruk (IP66)
- Idrottsanläggningar
- Byggarbetsplatser

YTTERLIGARE PRODUKTINFORMATION

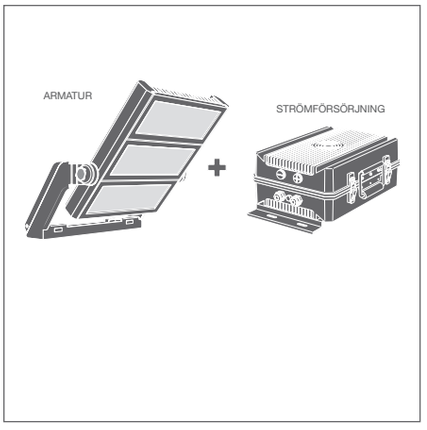

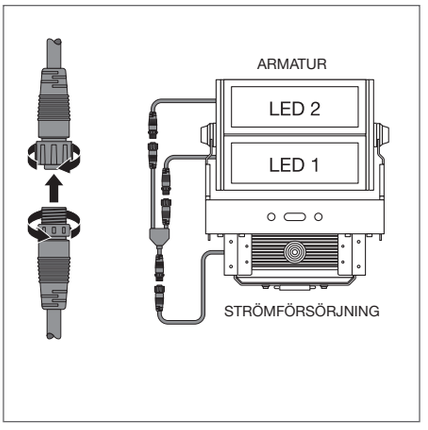

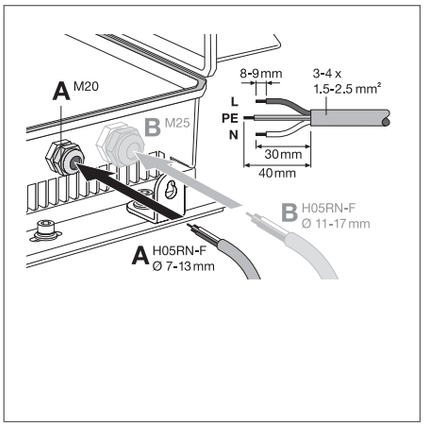

IP66 IK08 LEDVANCE 5 års garanti[1]

Produktnamn	E-nummer	EAN (GTIN)	W	L × B × H [mm] Ø × H [mm]	No.
FL MAX POWER SUPPLY P 600W WAL	**7766887**	4058075**580718**	600	188 × 447 × 146	1
FL MAX POWER SUPPLY P 900W WAL	**7766888**	4058075**580732**	900	270 × 447 × 166	2
FL MAX POWER SUPPLY P 1200W WAL	**7766889**	4058075**580749**	1200	270 × 447 × 166	2

[1] Gå till www.ledvance.se/garanti för detaljerade garantivillkor
Bilderna i katalogen är endast i illustrationssyfte. För information om storlek och färg, se produkttabellen.

FLOODLIGHT PERFORMANCE

IP66 strålkastare med linsbaserad ljusfördelning upp till 140 lm/W

PRODUKTEGENSKAPER

- Versioner med DALI 2.0-gränssnitt för integration i ljusstyrningssystem
- Armaturhus i pressgjuten aluminium, svart (liknande RAL 9017) med härdat glas
- Robust design: IP66, IK08. – 30 °C till + 50 °C temperaturbeständighet och överspänningsskydd < 10 kV
- Integrerad luftning för att förhindra kondensering inuti armaturen
- Lämplig för platser med brandrisk enligt EN 60598-2-24 (D-märkt)
- 2 m anslutningskabel med öppna, krusade trådändar för flexibel installation

PRODUKTFÖRDELAR

- Finns i 5 effekter, för ersättning av traditionella armaturer, upp till 2 000 W (HAL)
- Finns med 4 ljusfördelningar för optimal belysning av ett brett spektrum av applikationer
- Lämplig för vägg- eller mastmontering tack vare vinklat fäste med stort rotationsområde
- Mycket effektivt riktat ljus, med upp till 140 lm/W ljusutbyte
- 5 års garanti

APPLIKATIONSOMRÅDEN

- Direktersättning av armaturer med urladdningslampor
- Utomhusbruk (IP66)
- Offentliga områden
- Industri
- Idrottsanläggningar

YTTERLIGARE PRODUKTINFORMATION

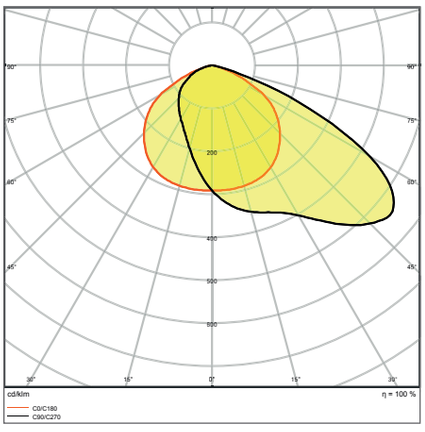

FL PFM ASYM 55x110 290W 4000K BK

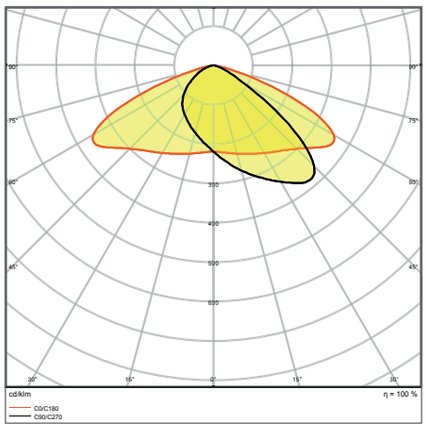

FL PFM ASYM 45x140 290W 4000K BK

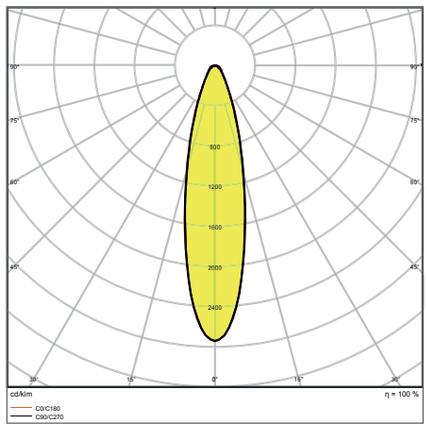

FL PFM SYM R30 290W 4000K BK

Bilderna i katalogen är endast i illustrationssyfte. För information om storlek och färg, se produkttabellen.

YTTERLIGARE PRODUKTINFORMATION

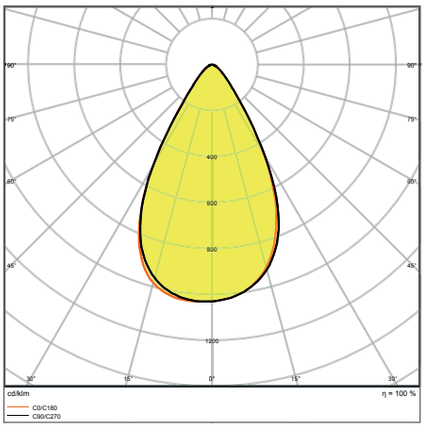

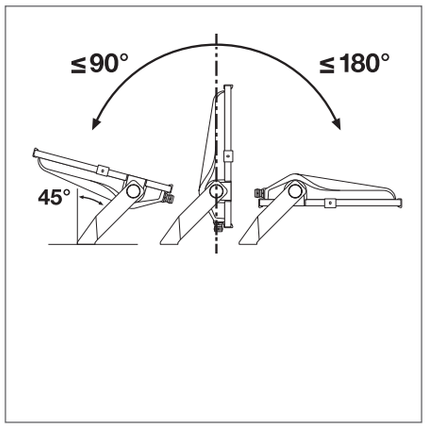

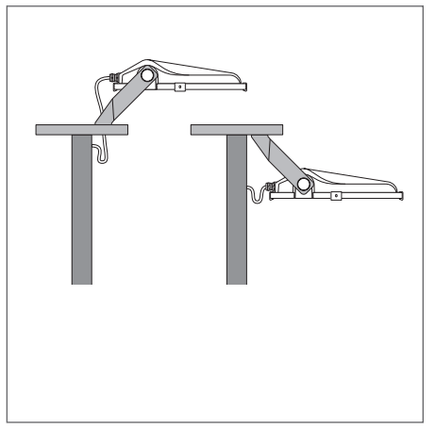

FL PFM SYM 60 290W4000K BK

FLOODLIGHT PERFORMANCE ASYM 55 × 110

Strålkastare med bred spridningsvinkel, asymmetrisk ljusfördelning för olika applikationsområden

PERFORMANCE CLASS | FLIMMER VÄRDE < 10% [1] | Ra > 80 | IP 66 | IK 08 | LEDVANCE 5 års garanti [2]

Produktnamn	E-nummer	EAN (GTIN)	Ersättning för	W	lm	lm/W	K	L80 [3]	∡°	L × B × H [mm] Ø × H [mm]
FL PFM ASYM 55x110 50 W 3000 K BK	**7766155**	4058075**353299**	500 W HAL	50	5800	115	3000	70000	55 × 110	314 × 240 × 63
FL PFM ASYM 55x110 50 W 4000 K BK	**7766156**	4058075**353305**	500 W HAL	50	6300	125	4000	70000	55 × 110	314 × 240 × 63
FL PFM ASYM 55x110 100 W 3000 K BK	**7766157**	4058075**353312**	1000 W HAL	100	11900	120	3000	70000	55 × 110	418 × 330 × 77
FL PFM ASYM 55x110 100 W 4000 K BK	**7766158**	4058075**353527**	1000 W HAL	100	12900	130	4000	70000	55 × 110	418 × 330 × 77
FL PFM ASYM 55x110 150 W 3000 K BK	**7766159**	4058075**353534**	1500 W HAL	150	18400	125	3000	70000	55 × 110	451 × 330 × 77
FL PFM ASYM 55x110 150 W 4000 K BK	**7766160**	4058075**353541**	1500 W HAL	150	19900	135	4000	70000	55 × 110	451 × 330 × 77
FL PFM ASYM 55x110 200 W 3000 K BK	**7766161**	4058075**353558**	1500 W HAL	200	24400	130	3000	70000	55 × 110	494 × 395 × 87
FL PFM ASYM 55x110 200 W 4000 K BK	**7766162**	4058075**353565**	1500 W HAL	200	26400	140	4000	70000	55 × 110	494 × 395 × 87
FL PFM ASYM 55x110 290 B 3000 K BK	**7766163**	4058075**353572**	2000 W HAL	290	35600	125	3000	70000	55 × 110	567 × 465 × 97
FL PFM ASYM 55x110 290 B 4000 K BK	**7766164**	4058075**353602**	2000 W HAL	290	38500	135	4000	70000	55 × 110	567 × 465 × 97

[1] Gäller 100 W–290 W
[2] Gå till www.ledvance.se/garanti för detaljerade garantivillkor
[3] t[h]: L70 / B50 @ 25 °C (T_a) / t[h]: L80 / B10 @ 25 °C (T_a)

FLOODLIGHT PERFORMANCE ASYM 45 × 140

Strålkastare med mycket bred spridningsvinkel, asymmetrisk ljusfördelning för områdesbelysning

PERFOR-MANCE CLASS | D | FLIMMER VÄRDE <10%[1] | Ra >80 | IP66 | IK08 | LEDVANCE 5 års garanti[2]

Produktnamn	E-nummer	EAN (GTIN)	Ersättning för	W	lm	lm/W	K	L80[3]	∡°	L × B × H [mm] Ø × H [mm]
FL PFM ASYM 45x140 50 W 3000 K BK	**7766165**	4058075**353619**	500 W HAL	50	5700	115	3000	70000	45 × 140	314 × 240 × 63
FL PFM ASYM 45x140 50 W 4000 K BK	**7766166**	4058075**353626**	500 W HAL	50	6200	125	4000	70000	45 × 140	314 × 240 × 63
FL PFM ASYM 45x140 100 W 3000 K BK	**7766167**	4058075**353633**	1000 W HAL	100	11800	120	3000	70000	45 × 140	418 × 330 × 77
FL PFM ASYM 45x140 100 W 4000 K BK	**7766168**	4058075**353688**	1000 W HAL	100	12800	130	4000	70000	45 × 140	418 × 330 × 77
FL PFM ASYM 45x140 150 W 3000 K BK	**7766169**	4058075**353695**	1500 W HAL	150	18300	120	3000	70000	45 × 140	451 × 330 × 77
FL PFM ASYM 45x140 150 W 4000 K BK	**7766170**	4058075**353701**	1500 W HAL	150	19800	130	4000	70000	45 × 140	451 × 330 × 77
FL PFM ASYM 45x140 200 W 3000 K BK	**7766171**	4058075**353718**	1500 W HAL	200	24200	130	3000	70000	45 × 140	494 × 395 × 87
FL PFM ASYM 45x140 200 W 4000 K BK	**7766172**	4058075**353725**	1500 W HAL	200	26200	140	4000	70000	45 × 140	494 × 395 × 87
FL PFM ASYM 45x140 290 B 3000 K BK	**7766173**	4058075**353732**	2000 W HAL	290	35300	120	3000	70000	45 × 140	567 × 465 × 97
FL PFM ASYM 45x140 290 B 4000 K BK	**7766174**	4058075**353749**	2000 W HAL	290	38200	130	4000	70000	45 × 140	567 × 465 × 97

FLOODLIGHT PERFORMANCE SYM R30

Strålkastare med rotationssymmetrisk ljusfördelning för höga stolpar

PERFOR-MANCE CLASS | D | FLIMMER VÄRDE <10% | Ra >80 | IP66 | IK08 | LEDVANCE 5 års garanti[2]

Produktnamn	E-nummer	EAN (GTIN)	Ersättning för	W	lm	lm/W	K	L80[3]	∡°	L × B × H [mm] Ø × H [mm]
FL PFM SYM R30 150 W 3000 K BK	**7766175**	4058075**353756**	1500 W HAL	150	18700	125	3000	70000	30	451 × 330 × 77
FL PFM SYM R30 150 W 4000 K BK	**7766176**	4058075**353763**	1500 W HAL	150	20200	135	4000	70000	30	451 × 330 × 77
FL PFM SYM R30 200 W 3000 K BK	**7766177**	4058075**353770**	1500 W HAL	200	24800	130	3000	70000	30	494 × 395 × 87
FL PFM SYM R30 200 W 4000 K BK	**7766178**	4058075**353787**	1500 W HAL	200	26800	140	4000	70000	30	494 × 395 × 87
FL PFM SYM R30 290 W 3000 K BK	**7766179**	4058075**353794**	2000 W HAL	290	36200	125	3000	70000	30	567 × 465 × 97
FL PFM SYM R30 290 W 4000 K BK	**7766180**	4058075**353800**	2000 W HAL	290	39100	135	4000	70000	30	567 × 465 × 97

FLOODLIGHT PERFORMANCE SYM 60

Strålkastare med symmetrisk ljusfördelning för medellång till hög mastbelysning

PERFOR-MANCE CLASS | D | FLIMMER VÄRDE <10% | Ra >80 | IP66 | IK08 | LEDVANCE 5 års garanti[2]

Produktnamn	E-nummer	EAN (GTIN)	Ersättning för	W	lm	lm/W	K	L80[3]	∡°	L × B × H [mm] Ø × H [mm]
FL PFM SYM 60 150 W 3000 K BK	**7766783**	4058075**540989**	1500 W HAL	150	19800	132	3000	70000	60 × 60	451 × 330 × 77
FL PFM SYM 60 150 W 4000 K BK	**7766784**	4058075**540996**	1500 W HAL	150	21000	140	4000	70000	60 × 60	451 × 330 × 77
FL PFM SYM 60 200 W 3000 K BK	**7766785**	4058075**541009**	1500 W HAL	200	26400	132	3000	70000	60 × 60	494 × 395 × 87
FL PFM SYM 60 200 W 4000 K BK	**7766786**	4058075**541016**	1500 W HAL	200	28000	140	4000	70000	60 × 60	494 × 395 × 87
FL PFM SYM 60 290 W 3000 K BK	**7766787**	4058075**541023**	2000 W HAL	290	38300	132	3000	70000	60 × 60	567 × 465 × 97
FL PFM SYM 60 290 W 4000 K BK	**7766788**	4058075**541030**	2000 W HAL	290	40600	140	4000	70000	60 × 60	567 × 465 × 97

[1] Gäller 100 W–290 W | [2] Gå till till www.ledvance.se/garanti för exakta förhållanden | [3] t[h]: L70 / B50 @ 25 °C (T_a) / t[h]: L80 / B10 @ 25 °C (T_a)

FLOODLIGHT PERFORMANCE DALI ASYM 55 × 110

DALI 2.0-baserad strålkastare med bred spridningsvinkel, asymmetrisk ljusfördelning för olika användningsområden

PERFOR-MANCE CLASS | FLIMMER VÄRDE <10% | Ra >80 | IP66 | IK08 | LEDVANCE 5 års garanti [1]

Produktnamn	E-nummer	EAN (GTIN)	Ersättning för	W	lm	lm/W	K	L80 [2]	∡°	◠	L × B × H [mm] Ø × H [mm]
FL PFM DA 50W 3000K ASYM 55X110 BK	**7770021**	4058075**760523**	500 W HAL	50	5800	116	3000	70000	55 × 110	DALI-2	314 × 240 × 63
FL PFM DA 50W 4000K ASYM 55X110 BK	**7770022**	4058075**760530**	500 W HAL	50	6300	126	4000	70000	55 × 110	DALI-2	314 × 240 × 63
FL PFM DA 100W 3000K ASYM 55X110 BK	**7770023**	4058075**760547**	1000 W HAL	100	11900	119	3000	70000	55 × 110	DALI-2	418 × 330 × 77
FL PFM DA 100W 4000K ASYM 55X110 BK	**7770024**	4058075**760554**	1000 W HAL	100	12900	129	4000	70000	55 × 110	DALI-2	418 × 330 × 77
FL PFM DA 150W 3000K ASYM 55X110 BK	**7770025**	4058075**760561**	1500 W HAL	150	18400	122	3000	70000	55 × 110	DALI-2	451 × 330 × 77
FL PFM DA 150W 4000K ASYM 55X110 BK	**7770026**	4058075**760578**	1500 W HAL	150	19900	132	4000	70000	55 × 110	DALI-2	451 × 330 × 77
FL PFM DA 200W 3000K ASYM 55X110 BK	**7770027**	4058075**760585**	1500 W HAL	200	24400	122	3000	70000	55 × 110	DALI-2	494 × 395 × 87
FL PFM DA 200W 4000K ASYM 55X110 BK	**7770028**	4058075**760592**	1500 W HAL	200	26400	132	4000	70000	55 × 110	DALI-2	494 × 395 × 87
FL PFM DA 290W 3000K ASYM 55X110 BK	**7770029**	4058075**760608**	2000 W HAL	290	35600	122	3000	70000	55 × 110	DALI-2	567 × 465 × 97
FL PFM DA 290W 4000K ASYM 55X110 BK	**7770030**	4058075**760615**	2000 W HAL	290	38500	132	4000	70000	55 × 110	DALI-2	567 × 465 × 97

FLOODLIGHT PERFORMANCE DALI ASYM 45 × 140

DALI 2.0-baserad strålkastare med mycket bred spridningsvinkel, asymmetrisk ljusfördelning för områdesbelysning

PERFOR-MANCE CLASS | FLIMMER VÄRDE <10% | Ra >80 | IP66 | IK08 | LEDVANCE 5 års garanti [1]

Produktnamn	E-nummer	EAN (GTIN)	Ersättning för	W	lm	lm/W	K	L80 [2]	∡°	◠	L × B × H [mm] Ø × H [mm]
FL PFM DA 50W 3000K ASYM 45X140 BK	**7770031**	4058075**760622**	500 W HAL	50	5700	114	3000	70000	45 × 140	DALI-2	314 × 240 × 63
FL PFM DA 50W 4000K ASYM 45X140 BK	**7770032**	4058075**760639**	500 W HAL	50	6200	124	4000	70000	45 × 140	DALI-2	314 × 240 × 63
FL PFM DA 100W 3000K ASYM 45X140 BK	**7770033**	4058075**760646**	1000 W HAL	100	11800	118	3000	70000	45 × 140	DALI-2	418 × 330 × 77
FL PFM DA 100W 4000K ASYM 45X140 BK	**7770034**	4058075**760653**	1000 W HAL	100	12800	128	4000	70000	45 × 140	DALI-2	418 × 330 × 77
FL PFM DA 150W 3000K ASYM 45X140 BK	**7770035**	4058075**760660**	1500 W HAL	150	18300	122	3000	70000	45 × 140	DALI-2	451 × 330 × 77
FL PFM DA 150W 4000K ASYM 45X140 BK	**7770036**	4058075**760677**	1500 W HAL	150	19800	132	4000	70000	45 × 140	DALI-2	451 × 330 × 77
FL PFM DA 200W 3000K ASYM 45X140 BK	**7770037**	4058075**760684**	1500 W HAL	200	24200	121	3000	70000	45 × 140	DALI-2	494 × 395 × 87
FL PFM DA 200W 4000K ASYM 45X140 BK	**7770038**	4058075**760691**	1500 W HAL	200	26200	131	4000	70000	45 × 140	DALI-2	494 × 395 × 87
FL PFM DA 290W 3000K ASYM 45X140 BK	**7770039**	4058075**760707**	2000 W HAL	290	35300	121	3000	70000	45 × 140	DALI-2	567 × 465 × 97
FL PFM DA 290W 4000K ASYM 45X140 BK	**7770040**	4058075**760714**	2000 W HAL	290	38200	131	4000	70000	45 × 140	DALI-2	567 × 465 × 97

Gå till www.ledvance.se/garanti för detaljerade garantivillkor
[2] t[h]: L70 / B50 @ 25 °C (T_a) / t[h]: L80 / B10 @ 25 °C (T_a)

FLOODLIGHT PERFORMANCE DALI SYM R30

DALI 2.0-baserad strålkastare med rotationssymmetrisk ljusfördelning för hög mastbelysning

PERFOR-MANCE CLASS | FLIMMER VÄRDE <10% | Ra >80 | IP66 | IK08 | LEDVANCE 5 års garanti[1]

Produktnamn	E-nummer	EAN (GTIN)	Ersättning för	W	lm	lm/W	K	L80[2]	°		L × B × H [mm] Ø × H [mm]
FL PFM DA 150W 3000K SYM R30 BK	**7770041**	4058075**760721**	1500 W HAL	150	18700	124	3000	70000	30	DALI-2	451 × 330 × 77
FL PFM DA 150W 4000K SYM R30 BK	**7770042**	4058075**760738**	1500 W HAL	150	20200	134	4000	70000	30	DALI-2	451 × 330 × 77
FL PFM DA 200W 3000K SYM R30 BK	**7770043**	4058075**760745**	1500 W HAL	200	24800	124	3000	70000	30	DALI-2	494 × 395 × 87
FL PFM DA 200W 4000K SYM R30 BK	**7770044**	4058075**760752**	1500 W HAL	200	26800	134	4000	70000	30	DALI-2	494 × 395 × 87
FL PFM DA 290W 3000K SYM R30 BK	**7770045**	4058075**760769**	2000 W HAL	290	36200	124	3000	70000	30	DALI-2	567 × 465 × 97
FL PFM DA 290W 4000K SYM R30 BK	**7770046**	4058075**760776**	2000 W HAL	290	39100	134	4000	70000	30	DALI-2	567 × 465 × 97

FLOODLIGHT PERFORMANCE DALI SYM 60

DALI 2.0-baserad strålkastare med symmetrisk ljusfördelning för medelhög till hög mastbelysning

PERFOR-MANCE CLASS | FLIMMER VÄRDE <10% | Ra >80 | IP66 | IK08 | LEDVANCE 5 års garanti[1]

Produktnamn	E-nummer	EAN (GTIN)	Ersättning för	W	lm	lm/W	K	L80[2]	°		L × B × H [mm] Ø × H [mm]
FL PFM DA 150W 3000K SYM 60 BK	**7770047**	4058075**760783**	1500 W HAL	150	19800	132	3000	70000	60 × 60	DALI-2	451 × 330 × 77
FL PFM DA 150W 4000K SYM 60 BK	**7770048**	4058075**760790**	1500 W HAL	150	21000	140	4000	70000	60 × 60	DALI-2	451 × 330 × 77
FL PFM DA 200W 3000K SYM 60 BK	**7770049**	4058075**760837**	1500 W HAL	200	26400	132	3000	70000	60 × 60	DALI-2	494 × 395 × 87
FL PFM DA 200W 4000K SYM 60 BK	**7770050**	4058075**760844**	1500 W HAL	200	28000	140	4000	70000	60 × 60	DALI-2	494 × 395 × 87
FL PFM DA 290W 3000K SYM 60 BK	**7770051**	4058075**760851**	2000 W HAL	290	38300	132	3000	70000	60 × 60	DALI-2	567 × 465 × 97
FL PFM DA 290W 4000K SYM 60 BK	**7770052**	4058075**760868**	2000 W HAL	290	40600	140	4000	70000	60 × 60	DALI-2	567 × 465 × 97

[1] Gå till www.ledvance.se/garanti för detaljerade garantivillkor
[2] t[h]: L70 / B50 @ 25 °C (T_a) / t[h]: L80 / B10 @ 25 °C (T_a)

FLOODLIGHT AREA

Strålkastare med linsbaserad ljusfördelning upp till 140 lm/W

PRODUKTEGENSKAPER

- Asymmetrisk ljusfördelning: 48° × 92°
- Robust design: IP65, IK08, –30 °C till +50 °C temperaturbeständighet, upp till 6 kV överspänningsskydd (L/N-PE)
- Integrerad luftning för att förhindra kondensering inuti armaturen
- Förinstallerad, flexibel 1m kabel (H05RN-F)

PRODUKTFÖRDELAR

- Energibesparing på upp till 80 % jämfört med halogenstrålkastare
- Energibesparing på upp till 45 % jämfört med traditionella armaturer med urladdningslampor
- Hög ljushomogenitet
- Inget uppljus (ULOR 0%) vid 0° tilt
- 5 års garanti

APPLIKATIONSOMRÅDEN

- Direktersättning av armaturer med urladdningslampor
- Utomhusbruk (IP65)
- Allmänna utrymmen & parkering
- Industri
- Idrottsanläggningar

YTTERLIGARE PRODUKTINFORMATION

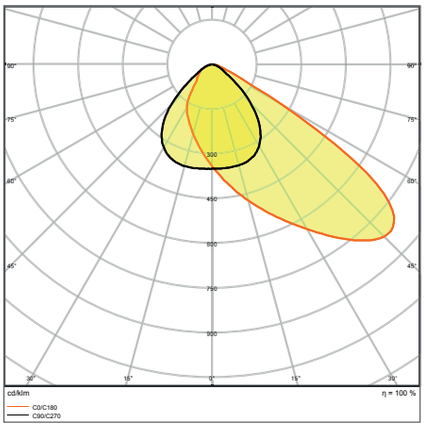

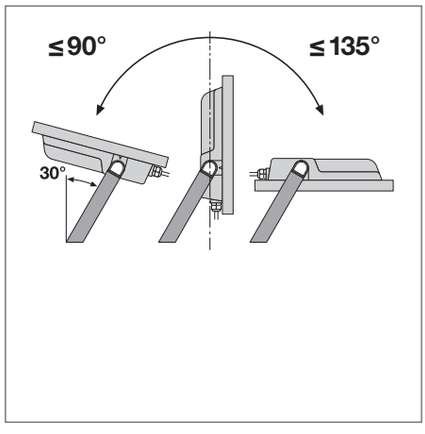

FL AREA 105W 840 ASYM 48X92 BK

Bilderna i katalogen är endast i illustrationssyfte. För information om storlek och färg, se produkttabellen.

FLOODLIGHT AREA

Strålkastare med linsbaserad ljusfördelning upp till 140 lm/W

VALUE CLASS

FLIMMER VÄRDE <10% | Ra ≥80 | IP65 | IK08 | LEDVANCE 5 års garanti [1]

Produktnamn	E-nummer	EAN (GTIN)	Ersättning för	W	lm	lm/W	K	L80 [2]		L × B × H [mm] Ø × H [mm]
FL AREA ASYM 48x92 72 W 3000 K BK	**7766789**	4058075**539730**	750 W HAL	72	9200	129	3000	50000	48 × 92	381 × 290 × 59
FL AREA ASYM 48x92 72 W 4000 K BK	**7766790**	4058075**539747**	750 W HAL	72	10000	139	4000	50000	48 × 92	381 × 290 × 59
FL AREA ASYM 48x92 105 W 3000 K BK	**7766791**	4058075**539754**	1000 W HAL	105	13750	132	3000	50000	48 × 92	418 × 322 × 60
FL AREA ASYM 48x92 105 W 4000 K BK	**7766792**	4058075**539761**	1000 W HAL	105	15000	143	4000	50000	48 × 92	418 × 322 × 60
FL AREA ASYM 48x92 145 W 3000 K BK	**7766793**	4058075**539778**	1500 W HAL	145	18400	129	3000	50000	48 × 92	454 × 354 × 62
FL AREA ASYM 48x92 145 W 4000 K BK	**7766794**	4058075**539785**	1500 W HAL	145	20000	138	4000	50000	48 × 92	454 × 354 × 62

[1] Gå till www.ledvance.se/garanti för detaljerade garantivillkor
[2] t[h]: L70 / B50 @ 25 °C (T_a) / t[h]: L80 / B10 @ 25 °C (T_a)

STREETLIGHTS

MÅNGSIDIG, ROBUST OCH MYCKET HÅLLBAR BELYSNING AV STÄDER

STREETLIGHT FLEX

PERFOR-MANCE CLASS

Sida 204
STREETLIGHT FLEX SMALL, MEDIUM & LARGE

MYCKET FLEXIBLA OCH EFFEKTIVA GATLJUSARMATURER
- Modern och hållbar design för långvarig prestanda, upp till 100 000 timmar L90B10 (vid 25 °C)
- Extremt hög verkningsgrad, upp till 155 lm/W, för en bra TCO i alla ersättningsscenarios
- Brett utbud för bred applikationspassning i vägbelysning och parkering: 7 LED-konfigurationer, 3 CCT, 2 spridningvinklar

STREETLIGHT FLEX TILLBEHÖR

PERFOR-MANCE CLASS

Sida 210

MONTERINGSTILLBEHÖR FÖR ÖKAD MÅNGSIDIGHET
- Större stolpadapter, lämplig för 76 mm stolpar
- Reduktionsstycke, som gör att standardadaptern kan installeras på 42 mm stolpar
- Lämplig för alla versioner av Streetlight Flex

MYCKET ENKEL OCH FLEXIBEL INSTALLATION

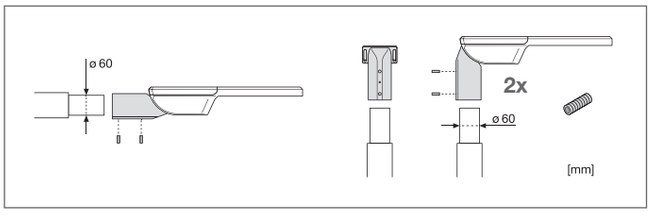

- Stolpadapter för 60 mm stolpdiameter ingår som standard till alla Streetlight Flex-armaturer
- Den flexibla designen möjliggör installation av armaturen antingen genom sidoingång eller stolptopp
- Lutningsvinkel +/- 15° utan att öppna armaturhuset

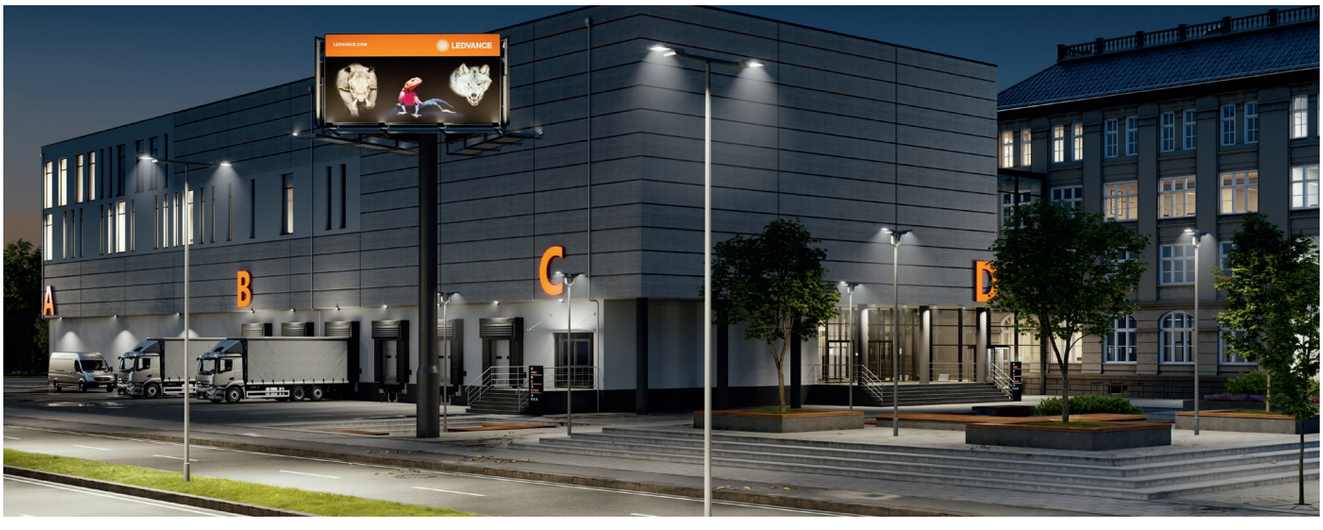

STREETLIGHT FLEX: EFFEKTIV, HÅLLBAR, FLEXIBEL

Med design för enkel installation och med material av högsta kvalitet, extremt lång livslängd och två olika ljusfördelningsmönster, är Streetlight Flex vårt effektiva och flexibla svar på de höga krav som ställs på modern gatu- och parkeringsbelysning.

LJUSDISTRIBUTIONSMÖJLIGHETER

RV25ST ljusfördelning
- För normala vägar med en typisk bredd lika med eller större än väghöjden (bredd ca 1 till 1,25 × stolphöjd)
- För rektangulärt formade parkeringsytor framför stolpen

RW35ST ljusfördelning
- För mycket breda vägar med vägbredd större än stolphöjden
- För fyrkantig parkering och områdesbelysning framför stolpen

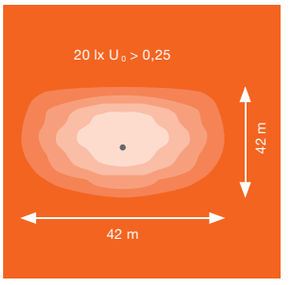

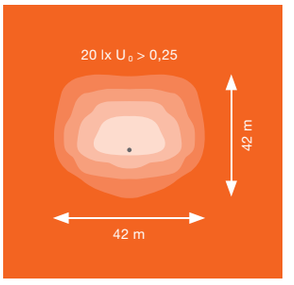

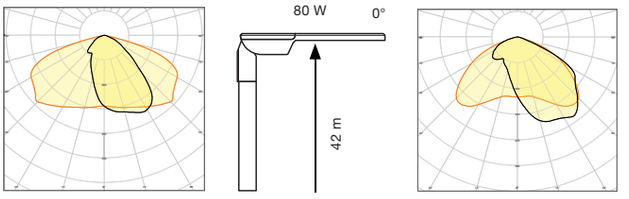

VERKTYGSLÖS, SNABB OCH BEKVÄM ANSLUTNING

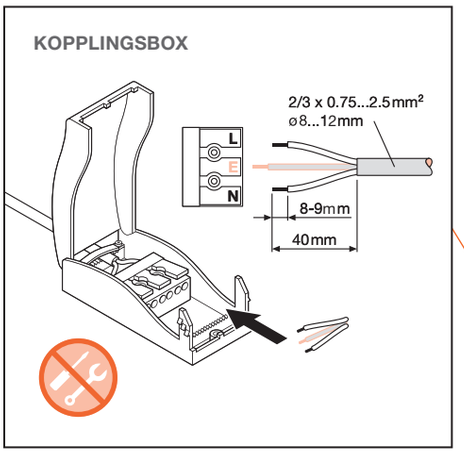

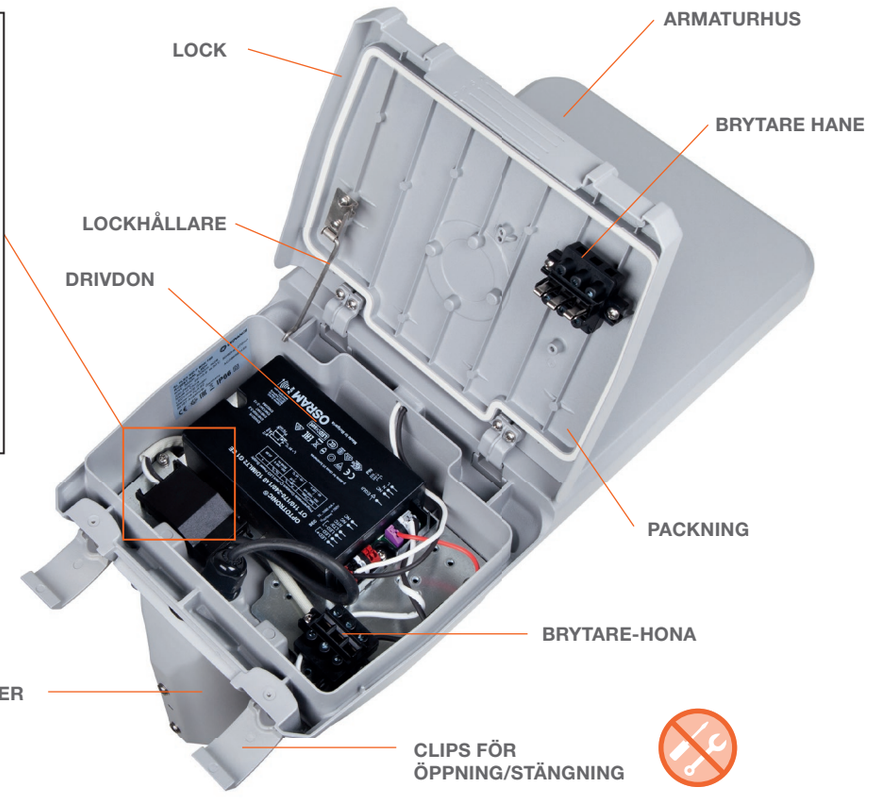

STREETLIGHT FLEX SMALL

IP66 Streetlight med upp till 144 lm/W

PRODUKTEGENSKAPER

- Hög effektivitet: upp till 144 lm/W
- Mycket lång livslängd (L90/B10): Upp till 100 000 timmar (vid 25 °C)
- Adapter ingår, lämplig för stolpar med 48…60 mm diameter
- Justerbar adapter för montering ovanpå stolpen eller från sidan
- Lutningsvinkel +/- 15° utan att öppna armaturhuset

PRODUKTFÖRDELAR

- Hållbar design och högkvalitativa komponenter för långvarig prestanda
- Enkel installation tack vare verktygslös öppning och stängning av armaturhuset
- Hög ljushomogenitet
- Inget uppljus (ULOR 0%) vid 0° tilt
- 5 års garanti

APPLIKATIONSOMRÅDEN

- Utomhusbruk (IP66)
- M-, C- och P-klassade vägar enligt EN 13201
- Parkering
- Offentliga områden
- Industri

TILLBEHÖR

- Adapter för 42 och 76 mm stolpar finns separat

YTTERLIGARE PRODUKTINFORMATION

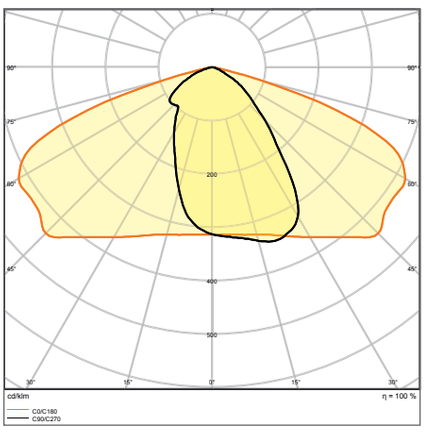

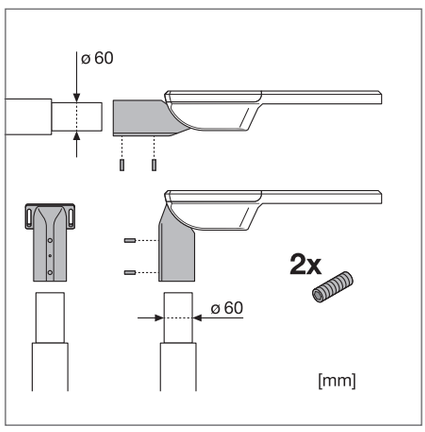

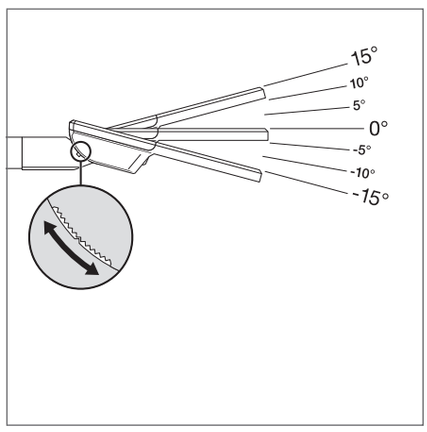

SL FLEX SM RV25ST P 36W 730 WAL

Bilderna i katalogen är endast i illustrationssyfte. För information om storlek och färg, se produkttabellen.

STREETLIGHT FLEX SMALL RV25ST

Mycket bred ljusfördelning för allmän vägbelysning

PERFOR-MANCE CLASS

FLIMMER VÄRDE ≤10%

IP66

IK08

LEDVANCE 5 års garanti [1]

Produktnamn	E-nummer	EAN (GTIN)	W	lm	lm/W	K	L90 [2]	∧°	CRI	L × B × H [mm] Ø × H [mm]
SL FLEX SM RV25ST P 13W 727 WAL	–	4058075**552234**	13	1650	127	2700	100000	25 × 145	70	445 × 250 × 90
SL FLEX SM RV25ST P 36W 730 WAL	**7728686**	4058075**552241**	13	1700	131	3000	100000	25 × 145	70	445 × 250 × 90
SL FLEX SM RV25ST P 13W 740 WAL	**7728364**	4058075**552258**	13	1780	137	4000	100000	25 × 145	70	445 × 250 × 90
SL FLEX SM RV25ST P 25W 727 WAL	–	4058075**552265**	25	3270	131	2700	100000	25 × 145	70	445 × 250 × 90
SL FLEX SM RV25ST P 25W 730 WAL	**7728687**	4058075**552272**	25	3370	135	3000	100000	25 × 145	70	445 × 250 × 90
SL FLEX SM RV25ST P 25W 740 WAL	**7728365**	4058075**552289**	25	3550	141	4000	100000	25 × 145	70	445 × 250 × 90
SL FLEX SM RV25ST P 36W 727 WAL	–	4058075**552296**	36	4850	135	2700	100000	25 × 145	70	445 × 250 × 90
SL FLEX SM RV25ST P 36W 730 WAL	**7728688**	4058075**552302**	36	4950	138	3000	100000	25 × 145	70	445 × 250 × 90
SL FLEX SM RV25ST P 36W 740 WAL	**7728366**	4058075**552319**	36	5180	144	4000	100000	25 × 145	70	445 × 250 × 90

[1] Gå till www.ledvance.se/garanti för detaljerade garantivillkor
[2] t[h]: L90/B10 vid 25 °C (T_a)

STREETLIGHT FLEX MEDIUM

IP66 Streetlight med upp till 147 lm/W

PRODUKTEGENSKAPER

- Hög effektivitet: upp till 147 lm/W
- Mycket lång livslängd (L90/B10): Upp till 100 000 timmar (vid 25 °C)
- Adapter ingår, lämplig för stolpar med 48…60 mm diameter
- Justerbar adapter för montering ovanpå stolpen eller från sidan
- Lutningsvinkel +/- 15° utan att öppna armaturhuset

PRODUKTFÖRDELAR

- Hållbar design och högkvalitativa komponenter för långvarig prestanda
- Enkel installation tack vare verktygslös öppning och stängning av armaturhuset
- Hög ljushomogenitet
- Inget uppljus (ULOR 0%) vid 0° tilt
- 5 års garanti

APPLIKATIONSOMRÅDEN

- Utomhusbruk (IP66)
- M-, C- och P-klassade vägar enligt EN 13201
- Parkering
- Offentliga områden
- Industri

TILLBEHÖR

- Adapter för 42 och 76 mm stolpar finns separat

YTTERLIGARE PRODUKTINFORMATION

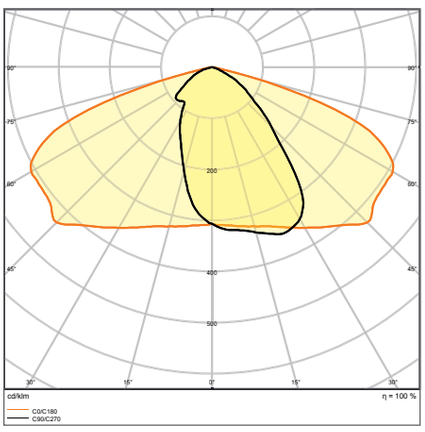

SL FLEX MD RV25ST P 80W 730 WAL

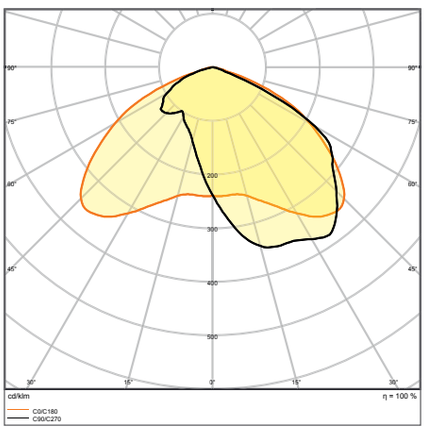

SL FLEX MD RW35ST P 80W 740 WAL

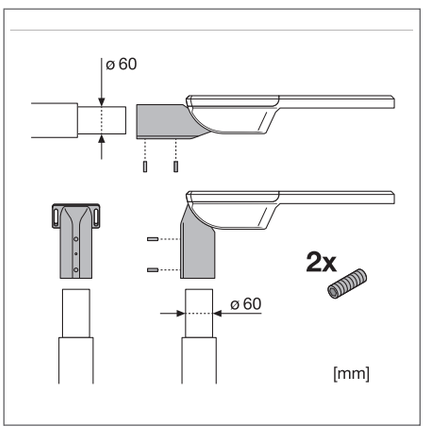

Bilderna i katalogen är endast i illustrationssyfte. För information om storlek och färg, se produkttabellen.

STREETLIGHT FLEX MEDIUM RV25ST

Mycket bred ljusfördelning för allmän vägbelysning

PERFOR-MANCE CLASS

FLIMMER VÄRDE ≤10% | IP66 | IK08 | LEDVANCE 5 års garanti [1]

Produktnamn	E-nummer	EAN (GTIN)	W	lm	lm/W	K	L90 [2]	°	CRI	L × B × H [mm] Ø × H [mm]
SL FLEX MD RV25ST P 58W 727 WAL	–	4058075**552326**	58	7750	134	2700	100000	25 × 145	70	496 × 250 × 90
SL FLEX MD RV25ST P 58W 730 WAL	**7728689**	4058075**552333**	58	8250	142	3000	100000	25 × 145	70	496 × 250 × 90
SL FLEX MD RV25ST P 58W 740 WAL	**7728367**	4058075**552340**	58	8500	147	4000	100000	25 × 145	70	496 × 250 × 90
SL FLEX MD RV25ST P 80W 727 WAL	–	4058075**552357**	80	10550	132	2700	100000	25 × 145	70	496 × 250 × 90
SL FLEX MD RV25ST P 80W 730 WAL	**7728690**	4058075**552371**	80	11400	143	3000	100000	25 × 145	70	496 × 250 × 90
SL FLEX MD RV25ST P 80W 740 WAL	**7728368**	4058075**552395**	80	11650	146	4000	100000	25 × 145	70	496 × 250 × 90

STREETLIGHT FLEX MEDIUM RW35ST

Ljusfördelning optimerad för bredare vägar och områdesbelysning

PERFOR-MANCE CLASS

FLIMMER VÄRDE ≤10% | IP66 | IK08 | LEDVANCE 5 års garanti [1]

Produktnamn	E-nummer	EAN (GTIN)	W	lm	lm/W	K	L90 [2]	°	CRI	L × B × H [mm] Ø × H [mm]
SL FLEX MD RW35ST P 80W 727 WAL	–	4058075**552364**	80	10500	131	2700	100000	35 × 135	70	496 × 250 × 90
SL FLEX MD RV25ST P 80W 730 WAL	**7728691**	4058075**552388**	80	11300	141	3000	100000	35 × 135	70	496 × 250 × 90
SL FLEX MD RW35ST P 80W 740 WAL	**7728369**	4058075**552401**	80	11500	144	4000	100000	35 × 135	70	496 × 250 × 90

[1] Gå till www.ledvance.se/garanti för detaljerade garantivillkor
[2] t[h]: L90/B10 vid 25 °C (T_a)

STREETLIGHT FLEX LARGE

IP66 Streetlight med upp till 155 lm/W

PRODUKTEGENSKAPER

- Hög effektivitet: upp till 155 lm/W
- Mycket lång livslängd (L90/B10): Upp till 100 000 timmar (vid 25 °C)
- Adapter ingår, lämplig för stolpar med 48…60 mm diameter
- Justerbar adapter för montering ovanpå stolpen eller från sidan
- Lutningsvinkel +/- 15° utan att öppna armaturhuset

PRODUKTFÖRDELAR

- Hållbar design och högkvalitativa komponenter för långvarig prestanda
- Enkel installation tack vare verktygslös öppning och stängning av armaturhuset
- Hög ljushomogenitet
- Inget uppljus (ULOR 0%) vid 0° tilt
- 5 års garanti

APPLIKATIONSOMRÅDEN

- Utomhusbruk (IP66)
- M-, C- och P-klassade vägar enligt EN 13201
- Parkering
- Offentliga områden
- Industri

TILLBEHÖR

- Adapter för 42 och 76 mm stolpar finns separat

YTTERLIGARE PRODUKTINFORMATION

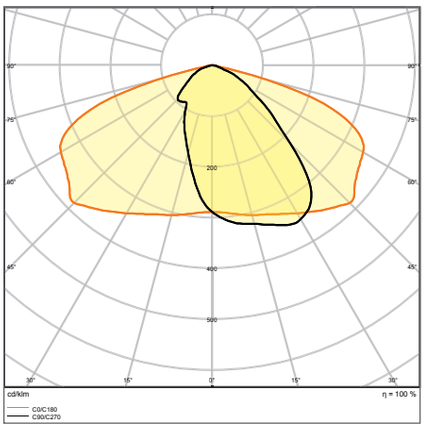

SL FLEX LA RV25ST P 158W 740 WAL

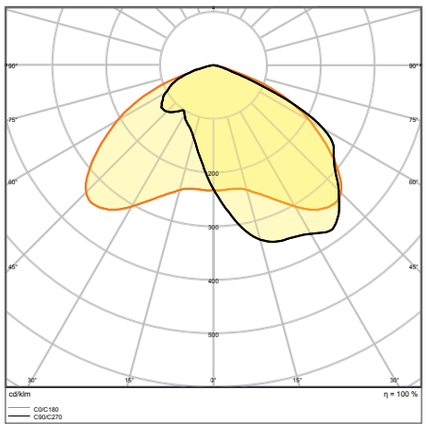

SL FLEX LA RW35ST P 158W 740 WAL

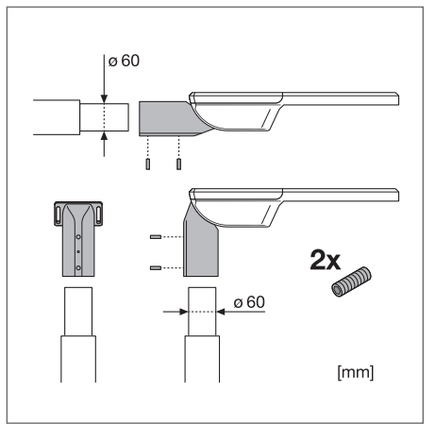

Bilderna i katalogen är endast i illustrationssyfte. För information om storlek och färg, se produkttabellen.

STREETLIGHT FLEX LARGE RV25ST

Mycket bred ljusfördelning för allmän vägbelysning

PERFOR-MANCE CLASS

FLIMMER VÄRDE ≤10%

IP66

IK08

LEDVANCE 5 års garanti [1]

Produktnamn	E-nummer	EAN (GTIN)	W	lm	lm/W	K	L90 [2]	∧°	CRI	L × B × H [mm] Ø × H [mm]
SL FLEX LA RV25ST P 110W 730 WAL	–	4058075**552418**	110	15250	139	2700	100000	25 × 145	70	617 × 300 × 90
SL FLEX LA RV25ST P 110W 730 WAL	**7728692**	4058075**552432**	110	16500	150	3000	100000	25 × 145	70	617 × 300 × 90
SL FLEX LA RV25ST P 110W 730 WAL	**7728370**	4058075**552456**	110	16800	153	4000	100000	25 × 145	70	617 × 300 × 90
SL FLEX LA RV25ST P 158W 727 WAL	–	4058075**552470**	158	21150	134	2700	100000	25 × 145	70	617 × 300 × 90
SL FLEX LA RV25ST P 110W 730 WAL	**7728694**	4058075**552494**	158	23350	148	3000	100000	25 × 145	70	617 × 300 × 90
SL FLEX LA RV25ST P 158W 740 WAL	**7728372**	4058075**552517**	158	24450	155	4000	100000	25 × 145	70	617 × 300 × 90

STREETLIGHT FLEX LARGE RW35ST

Ljusfördelning optimerad för bredare vägar och områdesbelysning

PERFOR-MANCE CLASS

FLIMMER VÄRDE ≤10%

IP66

IK08

LEDVANCE 5 års garanti [1]

Produktnamn	E-nummer	EAN (GTIN)	W	lm	lm/W	K	L90 [2]	∧°	CRI	L × B × H [mm] Ø × H [mm]
SL FLEX LA RW35ST P 110W 727 WAL	–	4058075**552425**	110	15200	138	2700	100000	35 × 135	70	617 × 300 × 90
SL FLEX LA RV25ST P 110W 730 WAL	**7728693**	4058075**552449**	110	16350	149	3000	100000	35 × 135	70	617 × 300 × 90
SL FLEX LA RW35ST P 110W 740 WAL	**7728371**	4058075**552463**	110	16650	151	4000	100000	35 × 135	70	617 × 300 × 90
SL FLEX LA RW35ST P 158W 727 WAL	–	4058075**552487**	158	21000	133	2700	100000	35 × 135	70	617 × 300 × 90
SL FLEX LA RW35ST P 158W 730 WAL	**7728695**	4058075**552500**	158	23200	147	3000	100000	35 × 135	70	617 × 300 × 90
SL FLEX LA RW35ST P 158W 740 WAL	**7728373**	4058075**552524**	158	23900	151	4000	100000	35 × 135	70	617 × 300 × 90

[1] Gå till www.ledvance.se/garanti för detaljerade garantivillkor
[2] t[h]: L90/B10 vid 25 °C (T_a)

STREETLIGHT FLEX TILLBEHÖR

Monteringstillbehör för STREETLIGHT FLEX-armaturer

1

2

- Större stolpadapter, lämplig för 76 mm stolpar
- Reducering, möjliggör användning av standardadaptern för installation på 42 mm stolpar
- Lämplig för alla versioner av Streetlight Flex

YTTERLIGARE PRODUKTINFORMATION

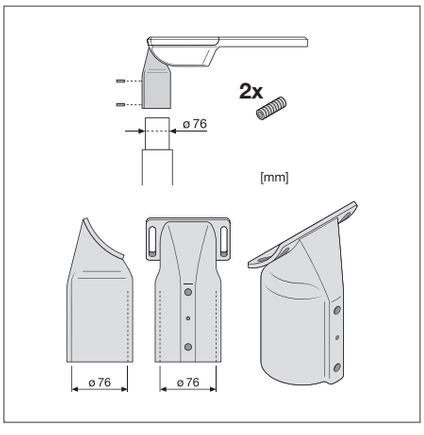

ADAPTER FÖR 76 MM STOLPAR

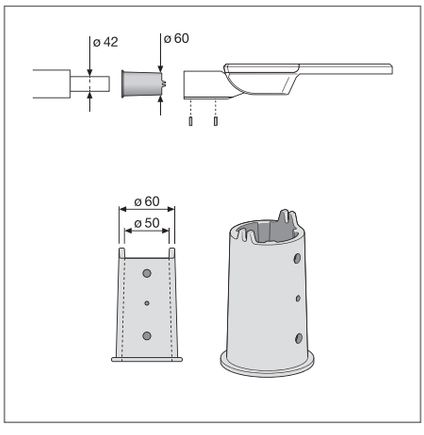

REDUCERING FÖR 42 MM STOLPAR

LEDVANCE 5 års garanti [1]

Produktnamn	E-nummer	EAN (GTIN)	L × B × H [mm] Ø × H [mm]	MATERIAL	FÄRG	No.
SL FLEX SPIGOT 76MM WAL	**7771767**	4058075**552531**	191 × 114 × 91	Aluminium	Vit aluminium	1
SL FLEX REDUCTION 60 TO 42MM WAL	**7771768**	4058075**552579**	76 × 122	Aluminium	Vit aluminium	2

[1] Gå till www.ledvance.se/garanti för exakta förhållanden
Bilderna i katalogen är endast i illustrationssyfte. För information om storlek och färg, se produkttabellen.

P

NÖDBELYSNING

SÄKERHET: EN FRÅGA OM LJUS

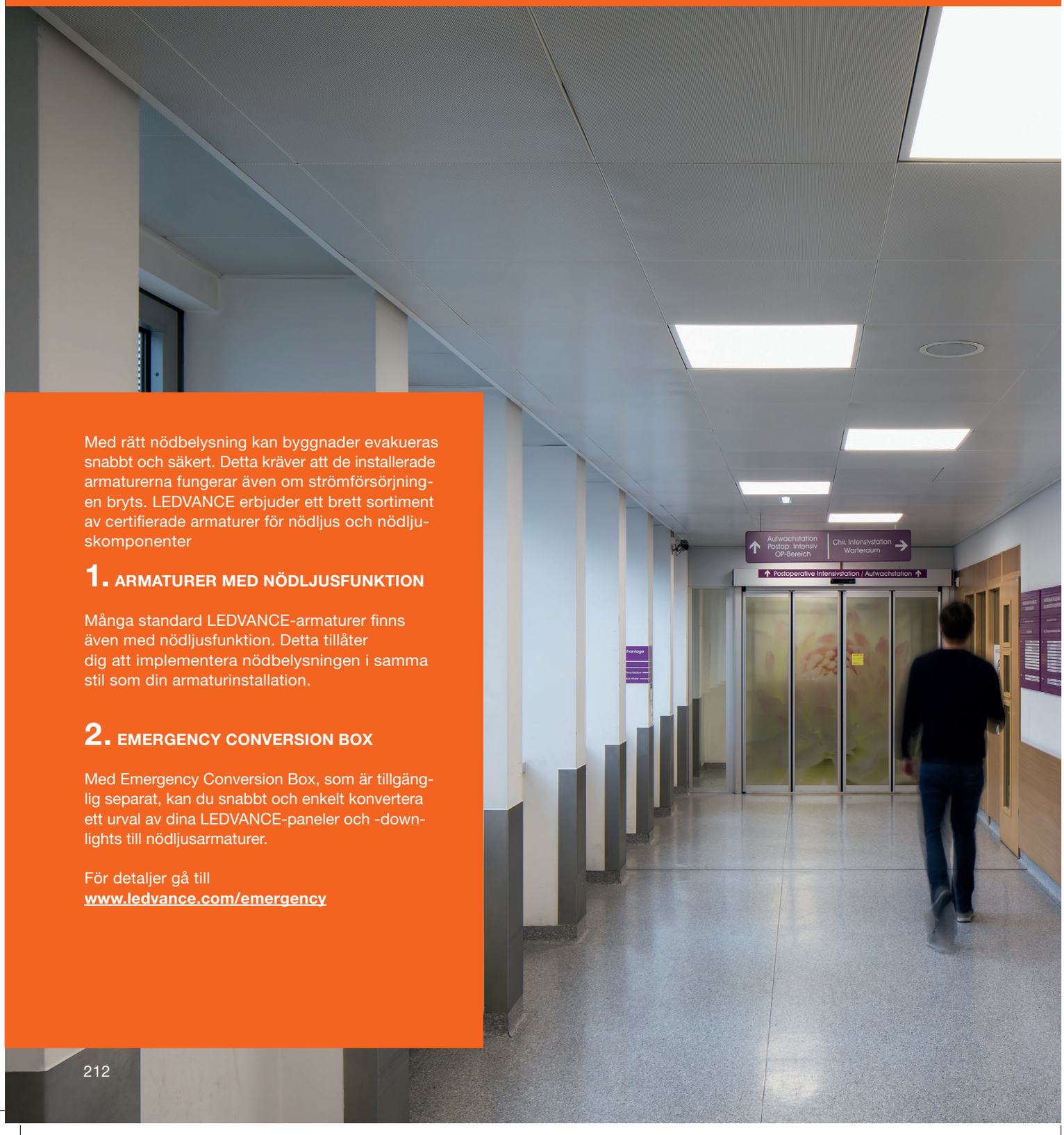

Med rätt nödbelysning kan byggnader evakueras snabbt och säkert. Detta kräver att de installerade armaturerna fungerar även om strömförsörjningen bryts. LEDVANCE erbjuder ett brett sortiment av certifierade armaturer för nödljus och nödljuskomponenter

1. ARMATURER MED NÖDLJUSFUNKTION

Många standard LEDVANCE-armaturer finns även med nödljusfunktion. Detta tillåter dig att implementera nödbelysningen i samma stil som din armaturinstallation.

2. EMERGENCY CONVERSION BOX

Med Emergency Conversion Box, som är tillgänglig separat, kan du snabbt och enkelt konvertera ett urval av dina LEDVANCE-paneler och -downlights till nödljusarmaturer.

För detaljer gå till
www.ledvance.com/emergency

STANDARDARMATURER MED NÖDLJUSFUNKTION

1

SURFACE BULKHEAD EM

LINEAR INDIVILED EM

PANEL INDIVILED EM

DAMP PROOF LED EM

TRUSYS FLEX EM

LINEAR SURFACE IP44 EM

LINEAR ULTRA OUTPUT EM

LEDVANCE ERBJUDER EN OMFATTANDE PORTFÖLJ AV NÖDLJUSARMATURER

- Nödljusarmaturer certifierade enligt EN 60598-2-22
- Integrerad automatisk testfunktion för enkel testning av nödljusdrift
- Nödbelysning och batteristatus visas med hjälp av integrerad LED-diod
- Nödbelysning drivs av ett LiFePO4-batteri med lång livslängd (3 timmars urladdningstid)

För detaljer om tillgängliga EAN se relevanta produktavsnitt för armaturerna som visas.

ARMATURUPPGRADERING MED EMERGENCY CONVERSION BOX

2

Med hjälp av vår Emergency Conversion Box, kan certifierade armaturer utrustas med enkelbatteri nödljusfunktion. En uppdaterad kompatibilitets-lista finns tillgänglig via vår hemsida.

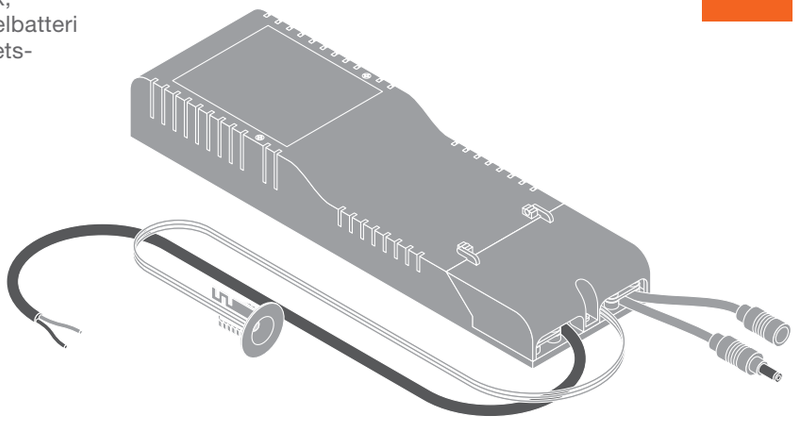

DINA FÖRDELAR MED ATT UPPGRADERA MED EMERGENCY CONVERSION BOX:

- Plug-and-play-system möjliggör enkel installation och snabb ombyggnad av befintliga armaturer
- Nödbelysningsmodul minskar lagerkomplexiteten för nödbelysningsarmaturer
- Integrerad automatisk testfunktion för enkel test-ning av batteri och drift
- Nödbelysning drivs med ett LiFePO4-batteri med lång livslängd (3 timmars urladdningstid)

DAMP PROOF LED EMERGENCY: PLANERINGSEXEMPEL FÖR ANTI-PANIK OCH UTRYMNINGSVÄGSBELYSNING

DAMP PROOF LED EM

För mer information och planerings-hjälpmedel för nödbelysningsarmaturer se e-katalogen på www.ledvance.se/professionell

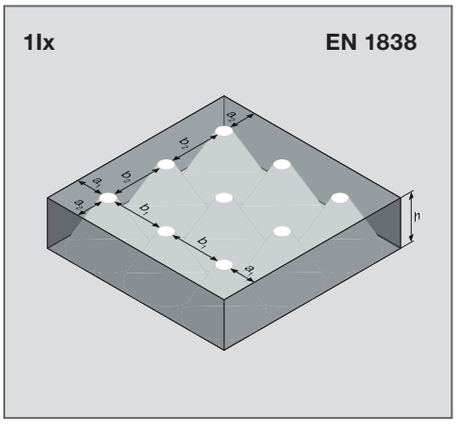

ANTIPANIKBELYSNING

h [m]	a_1 [m]	b_1 [m]	a_2 [m]	b_2 [m]
2,5	4.0	9.5	4.0	9.0
3,0	4.5	10.0	4.5	9.5
3.5	5.0	10.5	5.0	10.0
4.0	5.5	11.0	5.5	10.5

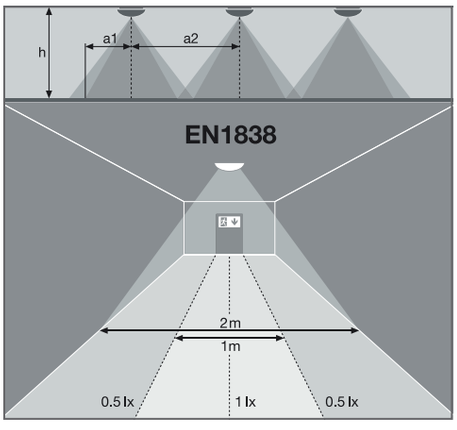

NÖDUTGÅNGSBELYSNING

h [m]	a_1 [m]	a_2 [m]
2,5	4.0	9.0
3,0	4.5	9.5
3.5	5.0	10.0
4.0	5.5	10.5

EMERGENCY CONVERSION BOX

Kit för konvertering av infällda standardarmaturer till nödljusarmatur

- Nödljuskonverterings-kit
- Funktionstest av nödbelysning: automatisk (AT)
- Batterityp: LiFeP04
- Infällt takmontage
- Konvertering av utvalda LEDVANCE Panel och Dowlights till nödljusarmaturer
- Konverterings-kit reducerar lagerhållning av armaturer med nödljusfunktion som standard
- Plug-and-play -system möjliggör enkel installation
- Enkelt test av armaturens nödljusfunktion tack vare automatisk testfunktion
- Drift av intgrerad nödljusfunktion med LiFePO4-batteri (long life) med 3 timmars urladdningstid

LEDVANCE 3 års garanti [1]

Produktnamn	E-nummer	EAN (GTIN)	L × B × H [mm] Ø × H [mm]	MATERIAL	FÄRG	
EM KONVERTERINGSBOX	**7345676**	4058075**237025**	292 x 81 x 41	—	—	1

NÖDBELYSNINGSEGENSKAPER

Produktnamn	Batteritid under nöddrift	Typ av testfunktion	Typ av nöddrift	Ljusflöde under nöddrift	Typ av batteri
EM KONVERTERINGSBOX	3h	Automatisk	Permanent-/beredskapsdrift	300...480 lm (beroende på armatur)	LiFePO4

[1] Gå till www.ledvance.se/garanti för detaljerade garantivillkor
Bilderna i katalogen är endast i illustrationssyfte. För information om storlek och färg, se produkttabellen.

HÖG KVALITET, KOMPAKT OCH EFFEKTIV
LEDVANCE LED-DRIVDON FÖR KONSTANTSTRÖM

LEDVANCE erbjuder även den rätta lösningen för integrering i LED-armaturer eller drift av oberoende downlight/spotlight inomhus med dess drivdon för konstantström (CC).

Det breda utbudet av högkvalitativa SELV-isolerade LEDVANCE konstantström LED-drivdon med utgående ström på 250 mA till 1 400 mA ger dig solida alternativ för att driva praktiskt taget alla standard LED-moduler. Flexibla effektinställningar möjliggör korrekt integration i olika LED-armaturer. Dimbara versioner för installationer med många fram- och bakkantsdimmers. Den kompakta designen, valfria kabelklämmor och enkla anslutningar gör installationen SNABBT OCH ENKELT även i trånga utrymmen, vilket minskar din installationstid och kostnader. Livslängden på upp till 50 000 timmar är ett annat starkt argument.

NAMN PÅ DRIVDONEN

Namnen på drivdonen avslöjar deras egenskaper:

LED DRIVER (DR)	DIP-switch (DS) Phase Cut (PC) (TÄND/SLÄCK)			Nominell watt (W)		Nominell utström (mA)		Förpackning och varumärke
DR	DS	PFM	–	25	/	220-240	/	700	10 × 1 LEDV
		Segmentering SUPERIOR (SUP) PERFORMANCE (PFM) VALUE (VAL)				Nominellt inspänningsområde (V)		

LED DRIVDON DALI PERFORMANCE G2

Kompakt LED-drivdon för konstantström med DALI

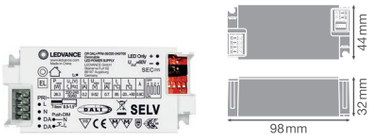

1

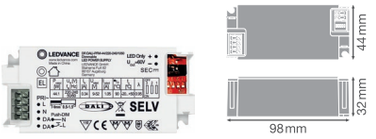

2

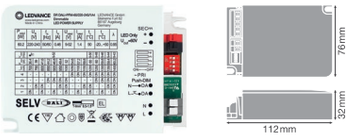

3

PRODUKTFÖRDELAR

- Lågt flimmer ger ett behagligt ljus med hög kvalitet
- Med återfjädrande tryckknapp (Push DIM) för enkel styrning
- Högkvalitativ ljusreglering 1…100 %
- Flexibla ströminställningar via dip-switch i steg om 50 mA
- Verktygslös installation

APPLIKATIONSOMRÅDEN

- Lämplig för SELV-installationer inomhus
- Lämplig för användning i nödbelysningssystem (DC)
- Infästning och montering i möbler
- Linjär belysning för kontor, skolor, lagerutrymmen och detaljhandel

PERFOR-MANCE CLASS · UN-PROTECTED · DIM · CC 150 – 1400 mA · DALI-2 · IP 20 · LEDVANCE 5 års garanti[1]

Produktnamn	E-nummer	EAN (GTIN)	W	V	V_{OUT}	Hz	$I_{[mA]}$
DR DALI-PFM-26/220-240/700	**7982376**	4058075**779631**	26	220…240	9…52	50/60	150/200/250/300/350/400/450/500/550/600/650/700
DR DALI-PFM-44/220-240/1050	**7982377**	4058075**779723**	44	220…240	9…52	50/60	700/750/800/850/900/950/1000/1050
DR DALI-PFM-60/220-240/1A4	**7982378**	4058075**779662**	60	220…240	9…52	50/60	700/750/800/850/900/950/1000/1050/1100/1200/1250/1300/1350/1400

Produktnamn		W	t[h][2]	Ta	Tc	PRO-TECTION CLASS	L × B × H [mm] Ø × H [mm]	No.
DR DALI-PFM-26/220-240/700	1	1…100	50000	–20…+50	85	II	98 × 44 × 32	1
DR DALI-PFM-44/220-240/1050	1	1…100	50000	–20…+50	90	II	98 × 44 × 32	2
DR DALI-PFM-60/220-240/1A4	1	1…100	50000	–20…+50	90	II	112 × 76 × 32	3

TILLBEHÖR

Produktnamn	DR AY ZB+DALI CLAMP DUO
Beskrivning	—
E-nummer / EAN	**7982323** / 4058075**483125**
L × B × H [mm]	52.5 × 76 × 32

Produktnamn	DR AY ZB+DALI CLAMP
Beskrivning	—
E-nummer / EAN	7982404 / 4058075**483149**
L × B × H [mm]	50 × 44 × 32

[1] Gå till www.ledvance.se/garanti för detaljerade garantivillkor
[2] Högst T_c = 75°C / 10 % felfrekvens
Bilderna i katalogen är endast i illustrationssyfte. För information om storlek och färg, se produkttabellen.

LED-DRIVDON PERFORMANCE Phase-Cut

LED-drivdon för konstantström med phase-cut

1

2

3

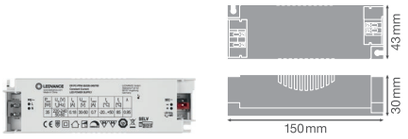

4

PRODUKTFÖRDELAR

- Möjliggör installation med många vanliga fram- och bakkantsdimmers
- 5 års garanti
- Kompakt design för trånga utrymmen
- Hög effektivitet och pålitlighet

APPLIKATIONSOMRÅDEN

- Lämplig för LED-armaturer och LED-moduler
- Gäller för armaturer med skyddsklass I och II
- För SELV-installationer inomhus
- Kontor, köpcentrum, sjukhus, restauranger, hotell

PERFOR-MANCE CLASS · TÜV SÜD · UN-PROTECTED · PHASE CUT · DIM · CC 350 / 700 mA · IP 20 · LEDVANCE 5 års garanti[1]

Produktnamn	E-nummer	EAN (GTIN)	W	V	V_{OUT}	Hz	$I_{[mA]}$	
DR PC-PFM-13/220-240/350	**7981954**	4058075**239814**	13	220…240	17…36	50/60	350	1
DR PC-PFM-18/220-240/350	**7981955**	4058075**239838**	18	220…240	32…54	50/60	350	1
DR PC-PFM-25/220-240/700	**7981956**	4058075**239852**	25	220…240	20…36	50/60	700	1
DR PC-PFM-35/220-240/700	**7981957**	4058075**239876**	35	220…240	30…50	50/60	700	1

Produktnamn	W	t[h][2]	Ta	Tc	PROTECTION CLASS	L × B × H [mm] Ø × H [mm]	No.
DR PC-PFM-13/220-240/350	10…100	50 000 a)	–20…+50	75	II	97 × 43 × 30	1
DR PC-PFM-18/220-240/350	10…100	50 000 b)	–20…+50	70	II	130 × 43 × 30	2
DR PC-PFM-25/220-240/700	10…100	50 000 a)	–20…+50	75	II	130 × 43 × 30	3
DR PC-PFM-35/220-240/700	10…100	50 000 c)	–20…+50	85	II	150 × 43 × 30	4

TILLBEHÖR

Produktnamn	DR AY PC-PFM-CLAMP DUO
Beskrivning	Kabelklämmor till Phase-Cut LED-drivdon
E-nummer / EAN	**7981961** / 4058075**313170**
L × B × H [mm]	38,3 x 34 x 28,5

[1] Gå till www.ledvance.aw/garanti för exakta förhållanden | [2] a) Vid maximalt T_c = 75°C / 10 % felfrekvens, b) Vid maximalt T_c = 70°C / 10 % felfrekvens, c) Vid maximalt T_c = 85°C / 10 % felfrekvens
Bilderna i katalogen är endast i illustrationssyfte. För information om storlek och färg, se produkttabellen.

LED-DRIVDON DIP-SWITCH PERFORMANCE

LED-drivdon för konstantström med dip-switch

1

2

3

PRODUKTFÖRDELAR

- Hög flexibilitet tack vare justerbar utgångsström via DIP-switch
- Lågt flimmer ger ett behagligt ljus med hög kvalitet
- 5 års garanti
- Kompakt design för trånga utrymmen
- Hög effektivitet och pålitlighet

APPLIKATIONSOMRÅDEN

- Lämplig för LED-armaturer och LED-moduler
- Gäller för armaturer med skyddsklass I och II
- Passar för inbyggda armaturer med justerbar ströminställning
- För SELV-installationer inomhus
- Kontor, köpcentrum, sjukhus, restauranger, hotell

PERFOR-MANCE CLASS

UN-PROTECTED | CC 500 – 1050 mA | IP 20 | LEDVANCE 5 års garanti [1]

Produktnamn	E-nummer	EAN (GTIN)	W	V	V_{OUT}	Hz	$I_{[mA]}$	
DR DS-PFM-20/220-240/500	**7981958**	4058075**239753**	20	220…240	25…42	50/60	250/350/450/500	1
DR DS-PFM-30/220-240/700	**7981959**	4058075**239777**	30	220…240	25…42	50/60	500/600/650/700	1
DR DS-PFM-40/220-240/1A0	**7981960**	4058075**239791**	40	220…240	25…40	50/60	800/900/950/1050	1

Produktnamn	$t_{[h]}$ [2]	T_a	T_c	PRO-TECTION CLASS	L × B × H [mm] Ø × H [mm]	No.
DR DS-PFM-20/220-240/500	50000	–20…+50	75	II	98 × 44 × 30	1
DR DS-PFM-30/220-240/700	50000	–20…+50	75	II	98 × 44 × 30	2
DR DS-PFM-40/220-240/1A0	50000	–20…+50	75	II	98 × 44 × 30	3

TILLBEHÖR

Produktnamn	DR AY DS-PFM-CLAMP DUO
Beskrivning	Kabelklämmor till DIP-Switch LED-drivdon
E-nummer / EAN	**7981962** / 4058075**313200**
L × B × H [mm]	35.7 × 35.2 × 28.2

[1] Gå till www.ledvance.se/garanti för exakta förhållanden | [2] Högst T_c = 75°C / 10 % felfrekvens
Bilderna i katalogen är endast i illustrationssyfte. För information om storlek och färg, se produkttabellen.

SNABBT & ENKELT

SKRÄDDARSYDDA BERÄKNINGAR – MED VÅRT SNABBA LJUSBERÄKNINGS-VERKTYG ELLER DIALUX/RELUX

Vi har sammanställt våra verktyg och tjänster för att uppnå korrekta beräkningar för dina projekt. Vill du ha snabb information från Fast Light Calculation Tool eller detaljerad professionell planering med DIALux och RELUX?
Vi ger dig individuella råd och tillsammans med dig planerar vi den optimala belysningen för hela ditt projekt.

FAST LIGHT CALCULATION TOOL*

Med det praktiska beräknings-verktyget på vår hemsida erbjuder vi installatörer och ljusproffs ett snabbt och enkelt sätt att planera belysnings-projekt framgångsrikt. Resultaten sammanställs i ett PDF-dokument.

För mer information, gå till **ledvance.se/tjaenster/verk-tyg-foer-snabb-belysnings-beraekning**

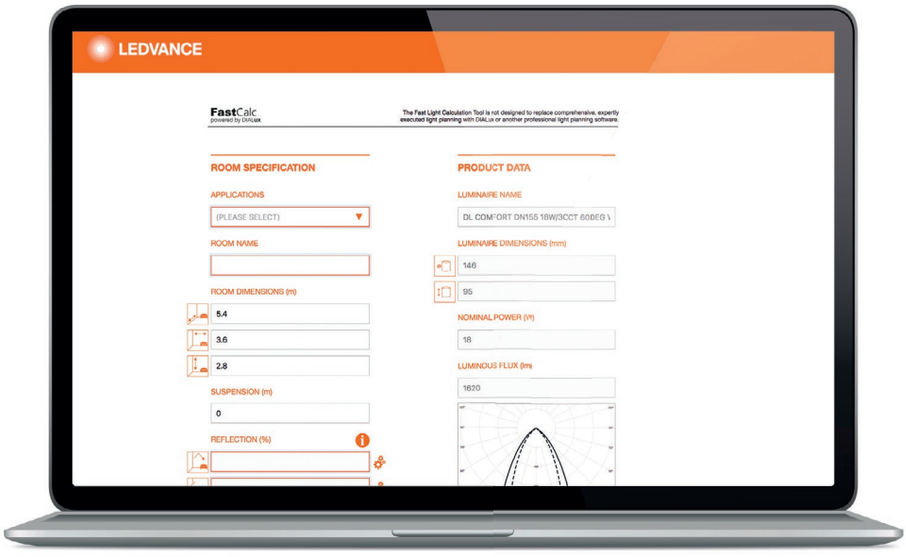

INFORMATIONEN SOM TILLHANDAHÅLLS AV VERKTYGET INKLUDERAR FÖLJANDE:

- Antal armaturer som behövs
- Planritning som visar armaturernas fördelning
- Belysningsstyrka, total effekt (W) och specifik belastning (W/m^2)
- Ljusfördelningskurva för varje armatur

FLERA FÖRDELAR FÖR DIG:

- Intuitiv användning av verktyget
- Förval av användningsområden med lägsta luxvärden
- Inforutor som förklarar de värden som ska matas in
- Generering av en slutlig PDF med resultatet, inklusive en planlösning som visar armaturernas fördelning

* Fast Light Calculation Tool är ingen ersättning för omfattande professionell planering med DIALux eller någon annan professionell ljusplaneringsprogramvara.

PROFESSIONELL

DIALUX OCH RELUX

Goda nyheter för DIALux och RELUX användare: Sedan början av 2018 har LEDVANCE arbetat med mjukvarutillverkarna. DIALux och RELUX -användare kan nu enkelt integrera LEDVANCE-produkter i sina belysningsplaner. Våra armaturdata är också BIM-kompatibla.

Vi stödjer även användare med skräddarsydda råd om planering av sina belysningssystem och erbjuder skräddarsydda lösningar för ett extremt brett utbud av belysningskrav – allt helt från en enda källa.

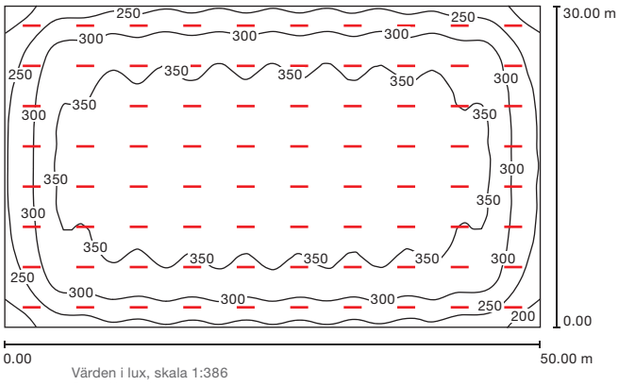

Värden i lux, skala 1:386
Specifik ansluten ström:
2,67 W/m² = 0,82 W/m²/100 lx
(Golvyta: 1 500 m²)

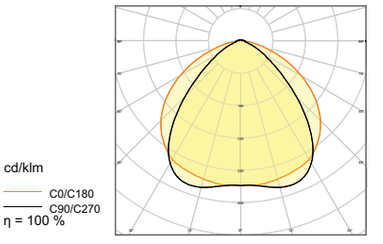

EXEMPEL DIALUX-BERÄKNING MED TRUSYS PFM 50 W/4000 K

RUMDEFINITION
Industriell förvaring

RUMSMÅTT
- Golvyta: 1 500 m²
- Takhöjd: 8 m
- Installationshöjd: 7 m

REFLEKTION
- Tak: 70 %
- Väggar (4): 50 %
- Golv 20 %

BERÄKNINGSGRUND
- Relevant standard DIN EN12464-1
- Belysningsstyrka som krävs Em: 75,0 lx
- Jämnhet som krävs Emin/Em: 0,40
- Underhållsfaktor 0,8
- Gränszon: 0,00 m

RESULTAT: BELYSNING I LOKALEN

Område	Genom-snitt (mål)	Min	Max	Enhetlighet Emin/Em (mål)
arbetsnivå, förvaringsutrymme	**325 lx** (300 lx)	168 lx	385 lx	**0.516** (0.4)

DINA FÖRDELAR PÅ ETT ÖGONBLICK

Skräddarsydd beräkning för noggrann planering av ditt projekt:
- Jämnt bra ljusfördelning
- Exakt watt per kvm
- Maximal effektiv beräkning av erforderligt antal armaturer

Se efter själv.

HELA LEDVANCE-SORTIMENTET

LEDVANCE leder kampen mot dåligt ljus på alla områden. Det är goda nyheter för dig som letar efter energieffektiv och framtidssäker belysning. Oavsett om du behöver armaturer, ljuskällor, HCL-system, elektroniska komponenter, ljusstyrningssystem eller smarta bostadsprodukter, är LEDVANCE din expertpartner för komplexa belysningsprojekt. Du kan alltid lita på LEDVANCE för utmärkt varumärkeskvalitet, professionell service och ett bra pris/prestanda-förhållande.

FUNKTIONELLA ESTETISKA ARMATURER

Den omfattande armaturportföljen täcker praktiskt taget alla yrkes- och bostadsapplikationer och levererar enastående kvalitet och funktionalitet. Det nya BIOLUX HCL-systemet är en vinnare av VDE Quality Certificate, 2020 Red Dot Award for Product Design och 2020 German Innovation Award.

VARJE LJUSKÄLLA ÄR EN BELYSNINGSLÖSNING

Ljuskällesortimentet innehåller ett brett urval av former och socklar samt typer med extra funktioner (t.ex. sensorer), alla med enastående effektivitet och hållbarhet.

FLEXIBELT LED STRIP SYSTEM

LED Strip System består av ett stort antal flexibla LED-lister, drivdon och matchande tillbehör. Med ett brett utbud av ljusflöden och ljusfärger gör systemet att skräddarsydda belysningslösningar kan skapas för praktiskt taget alla in- omhus- och utomhusapplikationer. Lätt att planera, lätt att kombinera och lätt att installera – det är principen här.

VIVARES: LJUSSTYRNING, BEKVÄMARE ÄN NÅGONSIN

Det framtidssäkra IoT ljusstyrningssystemet (LMS) från LEDVANCE gör det enklare och mer flexibelt än någonsin att alltid producera optimala ljusförhållanden för definierade krav. Systemet är extremt pålitligt och kompatibelt och erbjuder alla LMS-komponenter och matchande LED-armaturer från en och samma källa.

SMART BELYSNING FÖR BOSTADSAPPLIKATIONER

Våra smarta bostadsprodukter erbjuder en heltäckande kombination av innovation, kvalitet, pålitlighet och användarvänlighet. Vi tillhandahåller en lämplig lösning för en mängd olika krav som intelligent belysning måste uppfylla.

MER INFORMATION OCH SMARTA VERKTYG
Gå till ledvance.se för mer information om LEDVANCEs omfattande produktutbud, smarta appar och verktyg som hjälper dig i din vardag -
www.ledvance.se

NÄR SOM HELST OCH VAR SOM HELST: ONLINEPORTALEN MED ALL INFORMATION, RÅD OCH EXPERTIS

Letar du efter information om våra produkter och tjänster? LEDVANCE håller dig alltid uppdaterad: hos grossister, genom våra säljare eller via vårt kundservicecenter (e-post: kundservice@ledvance.se). Här hittar du en översikt över våra kompetenser, databaser och verktyg.

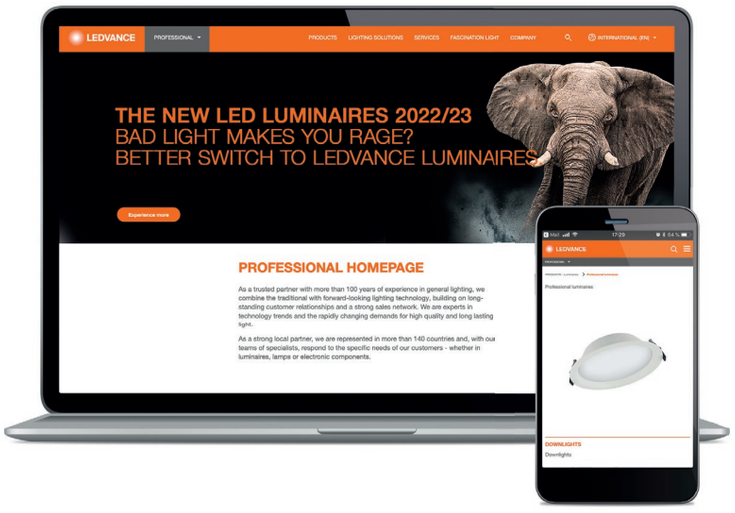

▶ PERFEKT FILTERAD
Använd onlinefiltren för att hitta exakt det du letar efter i vår armaturportfölj – typ av montering, IP-klassning, ljusfärg, etc.: ledvance.se/armaturer

▶ REFERENSER GER INSPIRATION
Ett urval av några av de bästa belysningsprojekten finns på ledvance.se/professionell/referensprojekt

▶ LEDVANCE SERVICE-PLUS
Vår specialiserade försäljningsavdelning stödjer och ger råd till våra kommersiella slutkunder – inklusive ansikte mot ansikte. allt du behöver veta vid ledvance.com/vam

▶ LADDA NER
Kataloger, kompatibilitetsöversikter, broschyrer och mycket mer finns tillgängliga för dig i vårt nedladdningscenter: ledvance.se/download

▶ VÅRA VERKTYG FÖR DIG
Från LED-listsystemkonfiguratorn till TCO-kalkylatorn för lampor hittar du alla praktiska verktyg du behöver på ledvance.se/verktyg

▶ SERVICE
Du hittar en sammanfattning av alla våra tjänsteerbjudanden på ledvance.se/service

▶ HITTA VÅRA SENASTE NYHETER PÅ:

UTBILDNINGSPLATTFORMEN ONLINE

En mängd applikationsorienterade eLearnings för professionella användare, praktiska tips om installation, integrerad standardkontroll, planeringstips och mycket mer.

Registrera dig och läs mer på **training.ledvance.com**

FAST LIGHT CALCULATOR

Ljusberäkningsverktyget – beräkna ditt armaturprojektbehov riktigt bekvämt, med hänsyn till relevanta parametrar som rumsstorlek.[1] Finns direkt i e-katalogen!

LJUSBERÄKNING MED DIALUX OCH RELUX

DIALux- och RELUX-användare kan nu också integrera LEDVANCE-produkter riktigt enkelt i sin belysningsplanering. Vi stödjer även användare genom rådgivning, beräkning och eftermarknadsstöd.

* Fast Light Calculation Tool är ingen ersättning för omfattande professionell planering med DIALux eller någon annan professionell ljusplaneringsprogramvara.

OM LEDVANCE

Med kontor i mer än 50 länder och affärsverksamhet i mer än 140 länder är LEDVANCE en av världens ledande leverantörer av allmänbelysning för professionella användare och slutkonsumenter. LEDVANCE föddes ur OSRAMs allmänna belysningsverksamhet och erbjuder ett brett utbud av LED-armaturer för flera applikationsområden, intelligenta belysningsprodukter och lösningar för smarta hem och byggnader, ett av branschens bredaste utbud av LED-ljuskällor, traditionella ljuskällor, ett LED Strip System och ljusstyrningssystem.

LEDVANCE AB
Arenavägen 4 7
121 77 Johanneshov
Sverige
LEDVANCE.SE

Partner :

voltimum

12/2022 LEDVANCE EU-W MK TRA Med reservation för ändringar utan föregående meddelande. Undantag för fel och utelämnanden.

LEDVANCE.SE

LEDVANCE är produktlicenstagare av varumärket OSRAM för produkter inom allmänbelysning.